WAGO online catalog / eShop

2-przewodowa złączka bezpiecznikowa z uchylną podstawką bezpiecznika; dla aparatowej wkładki bezpiecznikowej 5 x 20 mm; bez sygnalizacji przepalenia wkładki; z dodatkowym mostkowaniem

Numer wyrobu: 2002-1911



2-przewodowa złączka bezpiecznikowa z uchylną podstawką bezpiecznika; dla aparatowej wkładki bezpiecznikowej 5 x 20 mm; bez sygnalizacji przepalenia wkładki; z dodatkowym mostkowaniem

Oznaczenie

RoHS ✓
Compliant

Dane handlowe

Dostawca	*WAGO*
Nr wyrobu dostawcy	*2002-1911*
GTIN / EAN	*4050821089032*
Zawartość	*1*
Opakowanie jednostkowe	
Nr artykułu u klienta	

Uwagi

wskazówka dot. bezpieczeństwa 1: Napięcie nominalne i prąd nominalny determinowane są parametrami bezpiecznika.

Dane techniczne

Inne	
łączna liczba zacisków	*2*
łączna liczba potencjałów	*1*
kolor	*szary*
parametry znamionowe zgodnie z 1	*IEC/EN 60947-7-3*
stopień zanieczyszczenia (1)	*3*

Dane techniczne	
napięcie znamionowe EN (1) [V]	*250 [V]*
napięcie znamionowe udarowe (1) [kV]	*6 [kV]*
prąd nominalny (1) [A]	*6.3 [A]*
technika podłączania przewodu (1)	*Push-in CAGE CLAMP®*
Nominal cross section 1	*2.5 mm²*
jednodrutowy, montaż przy pomocy narzędzi	*0.25 … 4 mm² / 22 … 12 AWG*
jednodrutowy, montaż wtykowy bez pomocy narzędzi	*0.75 … 4 mm² / 18 … 12 AWG*
linkowy, montaż przy pomocy narzędzi	*0.25 … 4 mm² / 22 … 12 AWG*
linkowy z tulejką min. montaż wtykowy bez pomocy narzędzi	*0.75 mm² / 18 AWG*
dł. odizolowania przewodu	*10 … 12 mm / 0.39 … 0.47 in*
rodzaj oprzewodowania	*oprzewodowanie od czoła*
konstrukcja	*konstrukcja pozioma*
płaszczyzna opisu	*opis na środku / z boku*
materiał izolacyjny	*poliamid 66 (PA 66)*
obciążenie ogniowe [MJ]	*0.304 [MJ]*
ciężar [g]	*14.192 [g]*
szerokość	*6.2 mm / 0.244 in*
wys. [mm]	*57.6 [mm]*
wysokość od górnej krawędzi szyny	*57.6 mm / 2.268 in*
gł.	*72.9 mm / 2.87 in*
rodzaj montażu	*szyna TS 35*

Zdjęcia i schematy

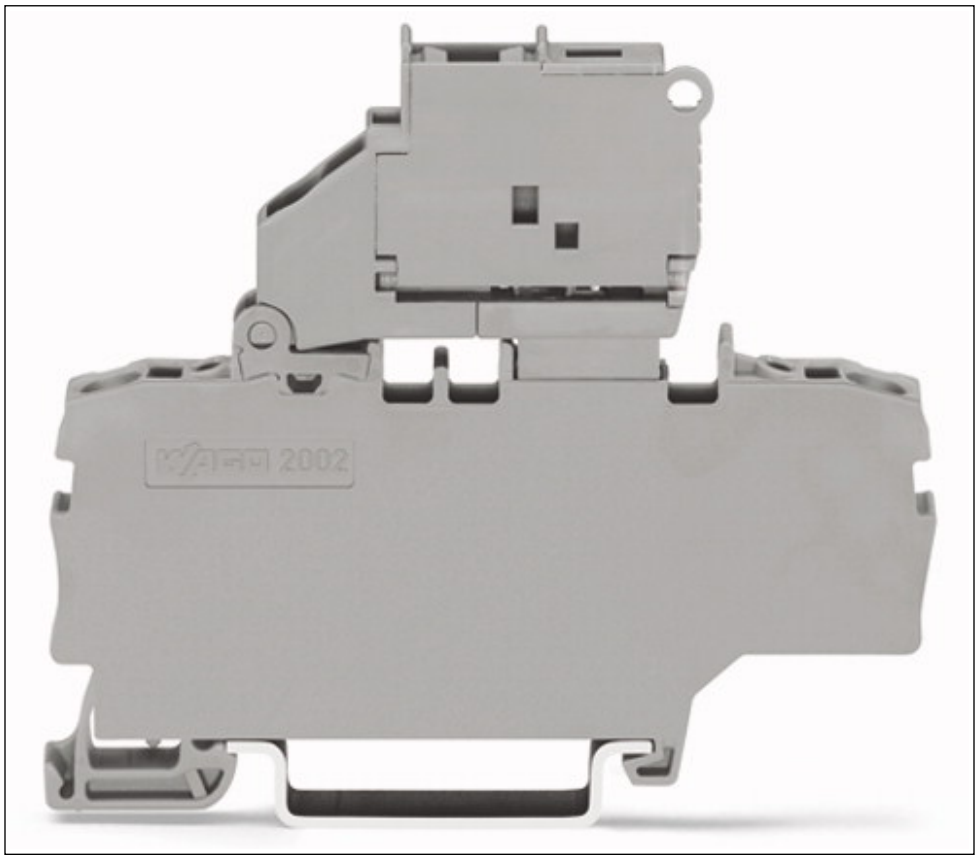

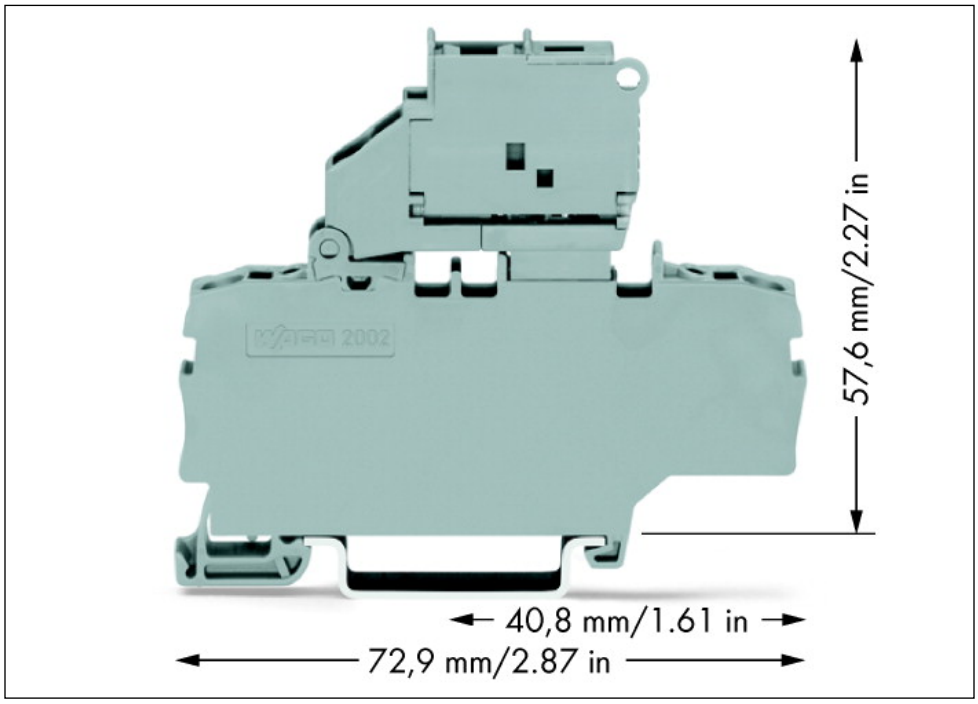
57,6 mm/2.27 in
40,8 mm/1.61 in
72,9 mm/2.87 in

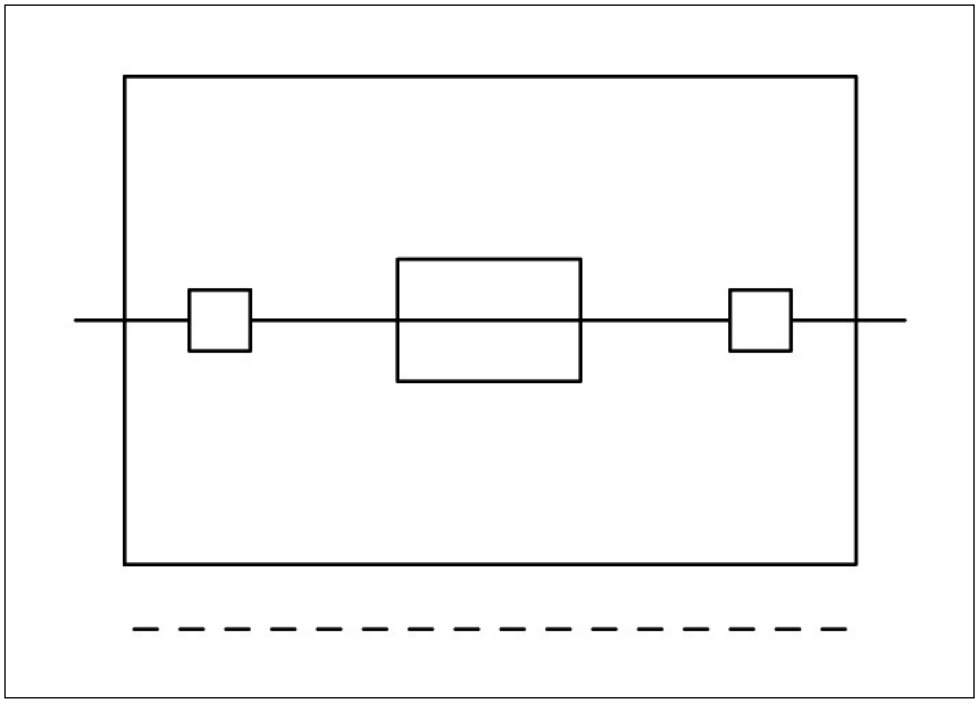

Adres

WAGO Kontakttechnik GmbH & Co. KG
Hansastr. 27
32423 Minden
Telefon: 0571/887-0
Fax: 0571/887-169
http://www.wago.com
© WAGO Kontakttechnik GmbH & Co. KG
Technische Änderungen und Irrtümer vorbehalten.