ERKO®

NOWOŚĆ



Końcówki rurowe KCZ

Kablowe końcówki rurowe typ KCZ

Kablowe końcówki rurowe typ KCZ do podłączania aparatury rozdzielczej. Wersja z przewężoną częścią stykową optymalizująca montaż.



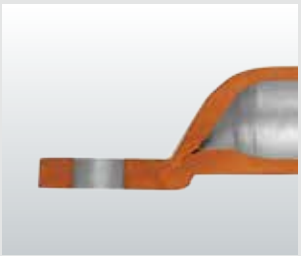



Cechy szczególne:

- Płaska powierzchnia styku formowana przez specjalną obróbkę plastyczną
- Materiał miedź wg PN-EN 13600
- Powierzchnia cynowana
- Dostępne również z otworem kontrolnym

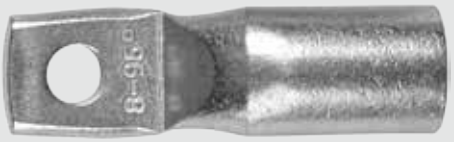

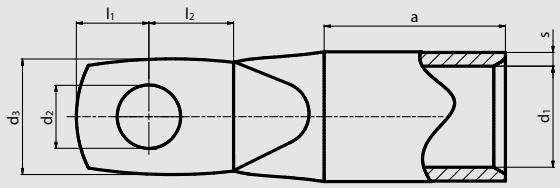

Przekrój żyły [mm^2]	Pod śrubę M	d_2 [mm]	Oznaczenie końcówki	s [mm]	d_1 [mm]	d_3 [mm]	a [mm]	l_1 [mm]	l_2 [mm]	Wyróżnik matryc zaciskowych	Narzędzia do zaciskania
35	6	6,4	KCZ 6-35	1,75	8,5	15	17	7,5	8,5	12	EPZC300, EPZ300, GZ300, HRZ300, PRZ240, GO300, HR300,GU300, GU120, HR100-U, PR240, PR120, PR150, PR50PP19, A11/6
	8	8,4	KCZ 8-35	1,75	8,5	15	17	10	11		
50	6	6,4	KCZ 6-50	2	10	15	19	7,5	10	14	
	8	8,4	KCZ 8-50	2	10	17	19	10	11		
	10	10,5	KCZ 10-50	2	10	19	19	12	13		
70	6	6,4	KCZ 6-70	2,25	12	17	20	7,5	10	16	
	8	8,4	KCZ 8-70	2,25	12	17	20	10	11		
	10	10,5	KCZ 10-70	2,25	12	19	20	12	13		
	12	13	KCZ 12-70	2,25	12	19	20	13	14		
95	6	6,4	KCZ 6-95	2,25	13,5	19	25	7,5	12	17	EPZC300, EPZ300, GZ300, HRZ300, PRZ240, GO300, HR300, GU300, GU120, HR100-U, PR240, PR120, PR150
	8	8,4	KCZ 8-95	2,25	13,5	19	25	10	12		
	10	10,5	KCZ 10-95	2,25	13,5	19	25	12	13		
	12	13	KCZ 12-95	2,25	13,5	19	25	13	14		
120	6	6,4	KCZ 6-120	2,25	15,5	19	26	7,5	14	19	
	8	8,4	KCZ 8-120	2,25	15,5	19	26	10	14		
	10	10,5	KCZ 10-120	2,25	15,5	19	26	12	14		
	12	13	KCZ 12-120	2,25	15,5	19	26	13	14		
150	6	6,4	KCZ 6-150	2,25	17	19	30	7,5	14	20	EPZC300, EPZ300, GZ300, HRZ300, PRZ240, GO300, HR300, GU300, PR240, PR150
	8	8,4	KCZ 8-150	2,25	17	19	30	10	14		
	10	10,5	KCZ 10-150	2,25	17	19	30	12	14		
	12	13	KCZ 12-150	2,25	17	19	30	13	15		
185	10	10,5	KCZ 10-185	2,25	19	24,5	30	12	18	23	PR240, PRZ240 + jak niżej
	12	13	KCZ 12-185	2,25	19	31	30	13	18		
	16	17	KCZ 16-185	2,25	19	31	30	16	18		
240	10	10,5	KCZ 10-240	2,5	21,5	31	35	12	19	25	EPZC300, EPZ300, GZ300, HRZ300, PRZ240, GO300, HR300, GU300,
	12	13	KCZ 12-240	2,5	21,5	31	35	13	19		
	16	17	KCZ 16-240	2,5	21,5	31	35	16	19		
300	10	10,5	KCZ 0-300	3	24,5	31	45	12	24	30	
	12	13	KCZ 12-300	3	24,5	31	45	24	24		
	16	17	KCZ 16-300	3	24,5	31	45	24	24		

NOWOŚĆ

Specjalna obróbka części rurowej pozwala na uzyskanie przewężonej i grubszej części stykowej, co pozwala na spełnienie przekroju obliczeniowego patki dla danego przekroju kabla, oraz umocnienie przejścia części rurowej w stykową.

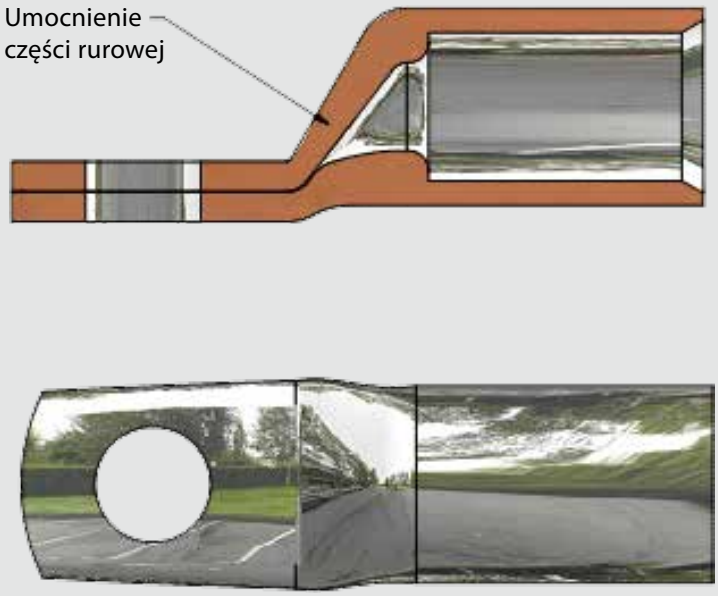

Poniższe wyniki symulacji komputerowej obciążenia prądem wskazują pozytywny wpływ przewężonej części stykowej oraz przejścia w część rurową końcówki kablowej.

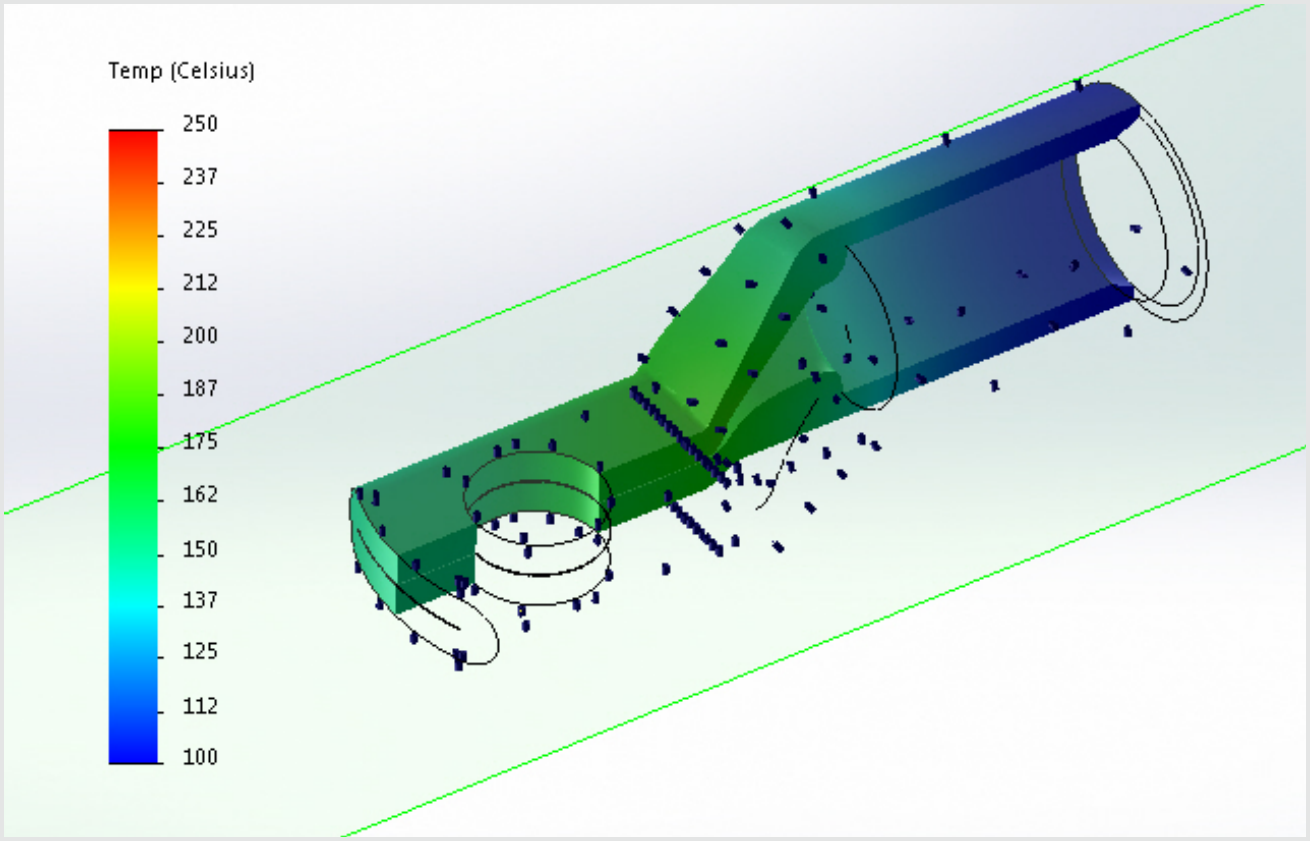

Poniższy przykład pokazuje osłabioną końcówkę kablową, gdzie szerokość części stykowej jest uzyskiwana poprzez frezowanie lub szlifowanie, co osłabia przekrój prądowy końcówki, oraz może spowodować rozwarstwienie części stykowej.

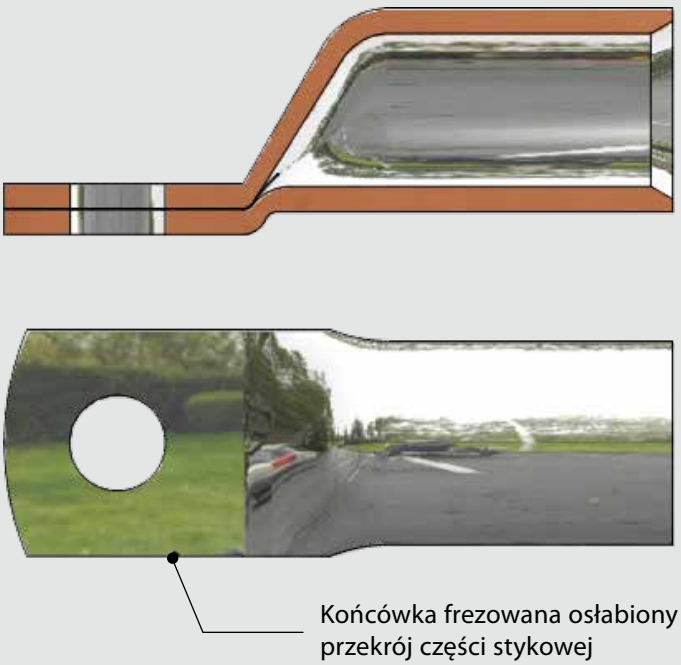

Końcówka frezowana osłabiony przekrój części stykowej

Wyniki analizy komputerowej obciążenia prądem wskazują jednoznacznie na bardzo duże osłabienie przekroju prądowego części stykowej dla końcówki frezowanej.

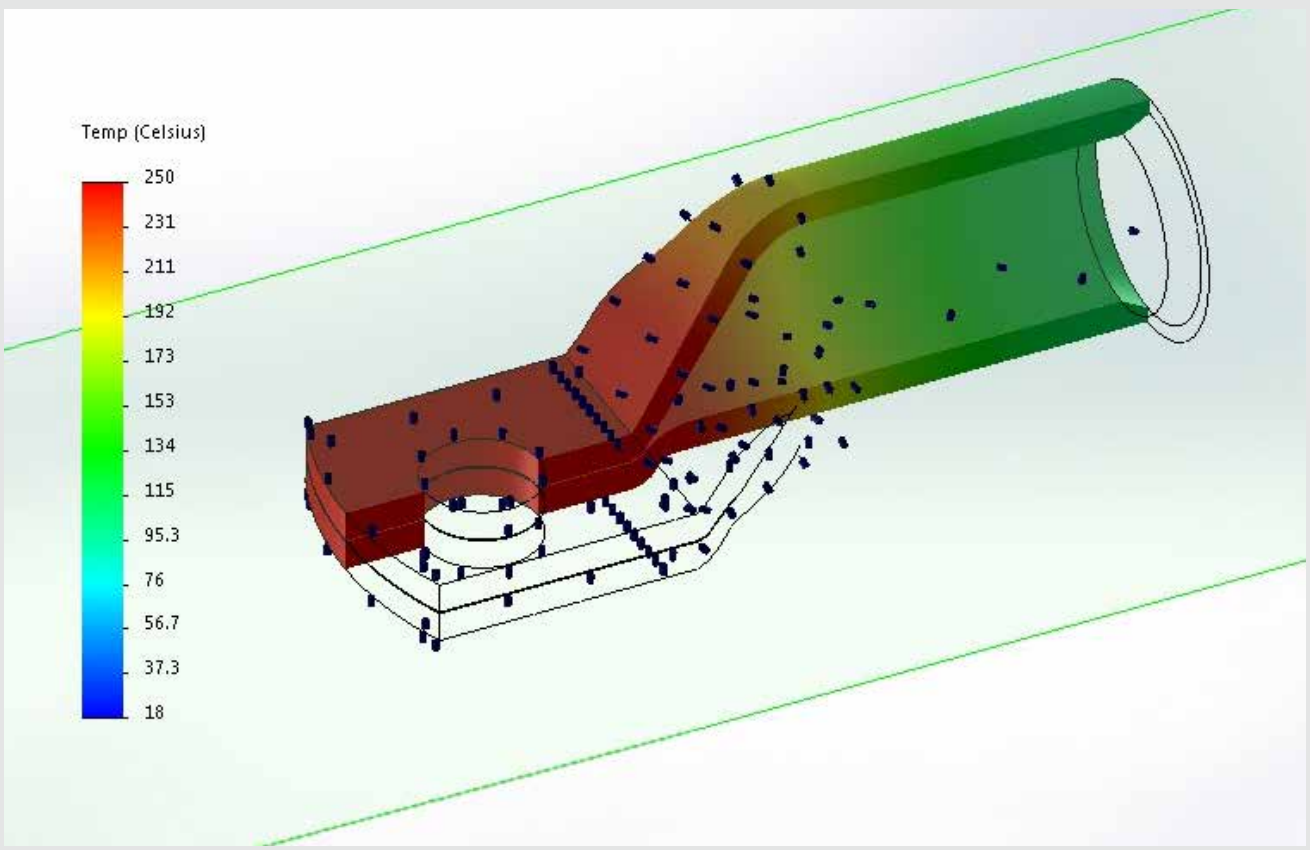

NOWOŚĆ

Przykład nieprawidłowego uformowania części rurowej oraz zatłoczenia części stykowej.

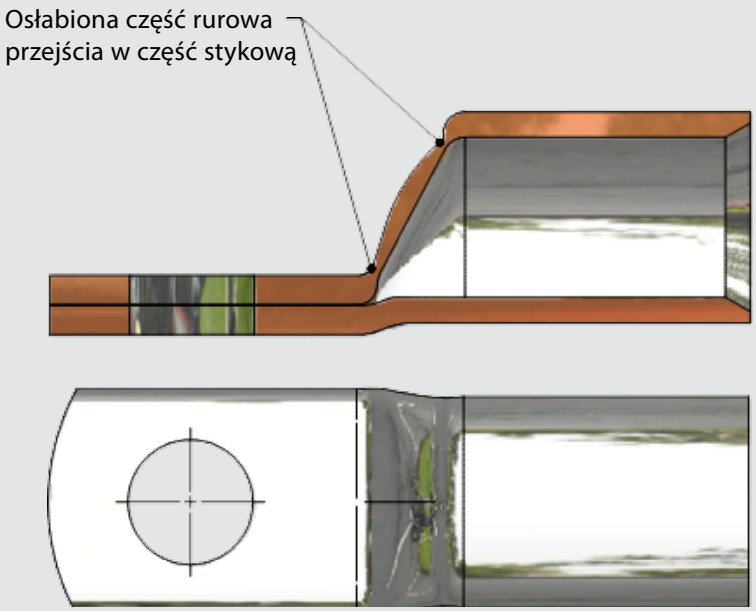

Wyniki analizy komputerowej obciążenia prądem wskazują jednoznacznie na bardzo duże osłabienie przekroju prądowego przejścia części rurowej w część stykową.

