WAGO online catalog / eShop

# dwupiętrowa złączka rozłączalna; z uchylnym łącznikiem nożowym; odpowiadająca kształtem dwupiętrowej podwójnej złączce rozłączalnej; kolor obudowy niebieski; N/N

*Numer wyrobu: 2002-2974*

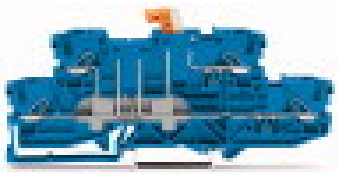

*dwupiętrowa złączka rozłączalna; z uchylnym łącznikiem nożowym; odpowiadająca kształtem dwupiętrowej podwójnej złączce rozłączalnej; kolor obudowy niebieski; N/N*

## Oznaczenie

RoHS ✓
Compliant

## Dane handlowe

| | |
|---|---|
| *Dostawca* | *WAGO* |
| *Nr wyrobu dostawcy* | *2002-2974* |
| *GTIN / EAN* | *4045454382902* |
| *Zawartość* | *1* |
| *Opakowanie jednostkowe* | |
| *Nr artykułu u klienta* | |

## Uwagi

## Dane techniczne

### *Inne*

| | |
|---|---|
| *łączna liczba zacisków* | *4* |
| *łączna liczba potencjałów* | *5* |
| *Potentialkennzeichnung* | *N/N* |
| *liczba poziomów* | *2* |
| *kolor* | *niebieski* |
| *parametry znamionowe zgodnie z 1* | *IEC/EN 60947-7-1* |
| *stopień zanieczyszczenia (1)* | *3* |
| *napięcie znamionowe EN (1) [V]* | *400 [V]* |

Podgląd wydruku: dwupiętrowa złączka rozłączalna; z uchylnym łącznikiem nożowym; odpowiadająca kształtem dwupiętrowej podwójnej złączce rozłączalnej; kolor obudowy niebieski; N/N - Numer wyrobu: 2002-2974

| Dane techniczne | |
|---|---|
| *napięcie znamionowe udarowe (1) [kV]* | *6 [kV]* |
| *prąd nominalny (1) [A]* | *16 [A]* |
| *technika podłączania przewodu (1)* | *Push-in CAGE CLAMP®* |
| *Nominal cross section 1* | *2.5 mm²* |
| *jednodrutowy, montaż przy pomocy narzędzi* | *0.25 … 4 mm² / 22 … 12 AWG* |
| *jednodrutowy, montaż wtykowy bez pomocy narzędzi* | *0.75 … 4 mm² / 18 … 12 AWG* |
| *linkowy, montaż przy pomocy narzędzi* | *0.25 … 4 mm² / 22 … 12 AWG* |
| *linkowy z tulejką min. montaż wtykowy bez pomocy narzędzi* | *0.75 mm² / 18 AWG* |
| *dł. odizolowania przewodu* | *10 … 12 mm / 0.39 … 0.47 in* |
| *rodzaj oprzewodowania* | *oprzewodowanie od czoła* |
| *konstrukcja* | *konstrukcja pozioma* |
| *płaszczyzna opisu* | *opis z boku* |
| *materiał izolacyjny* | *poliamid 66 (PA 66)* |
| *obciążenie ogniowe [MJ]* | *0.315 [MJ]* |
| *ciężar [g]* | *17.43 [g]* |
| *szerokość* | *5.2 mm / 0.205 in* |
| *wys. [mm]* | *42 [mm]* |
| *wysokość od górnej krawędzi szyny* | *42 mm / 1.654 in* |
| *gł.* | *108 mm / 4.252 in* |
| *rodzaj montażu* | *szyna TS 35* |

## Zdjęcia i schematy

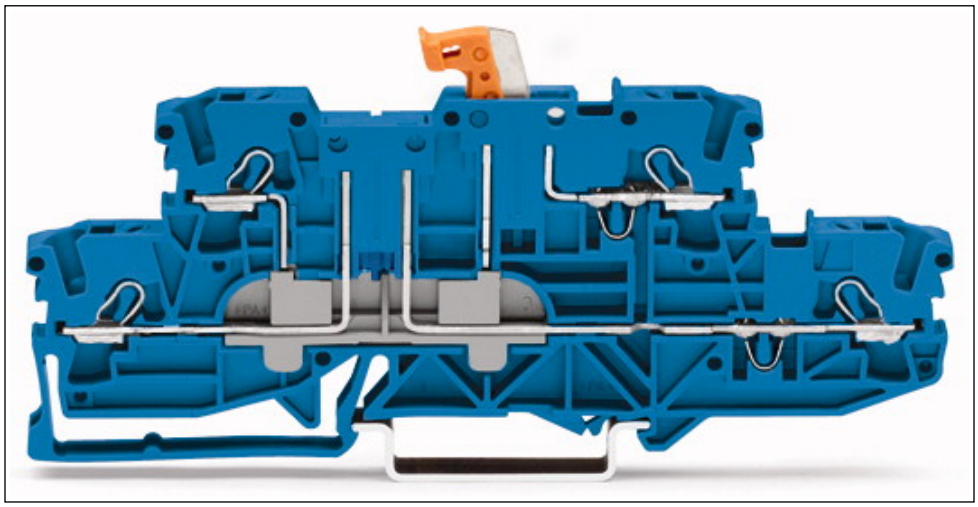

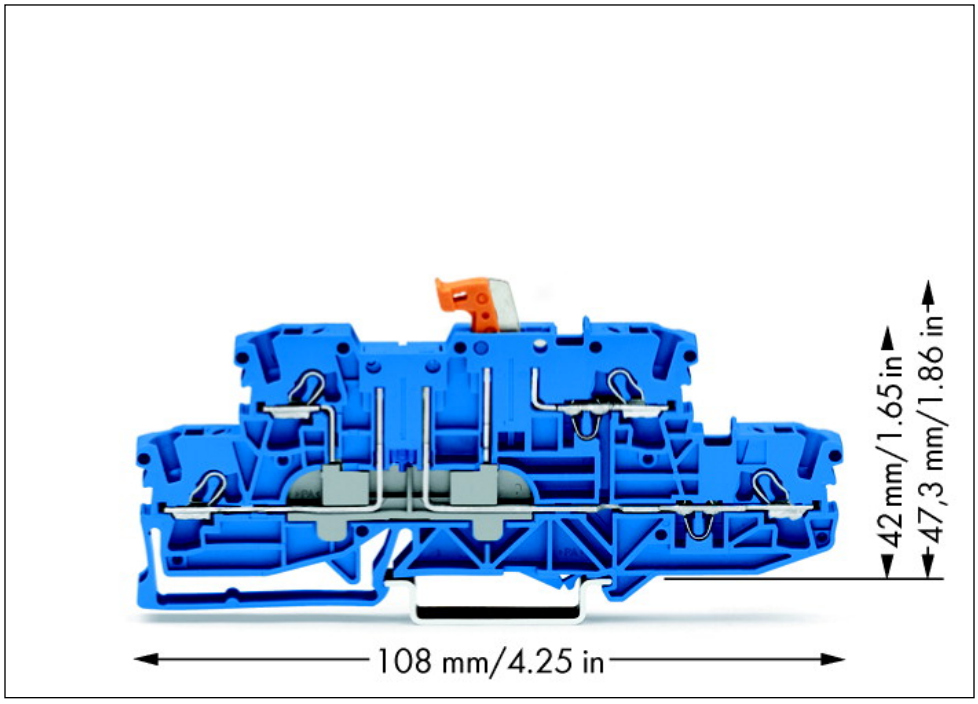

Podgląd wydruku: dwupiętrowa złączka rozłączalna; z uchylnym łącznikiem nożowym; odpowiadająca kształtem dwupiętrowej podwójnej złączce rozłączalnej; kolor obudowy niebieski; N/N - Numer wyrobu: 2002-2974

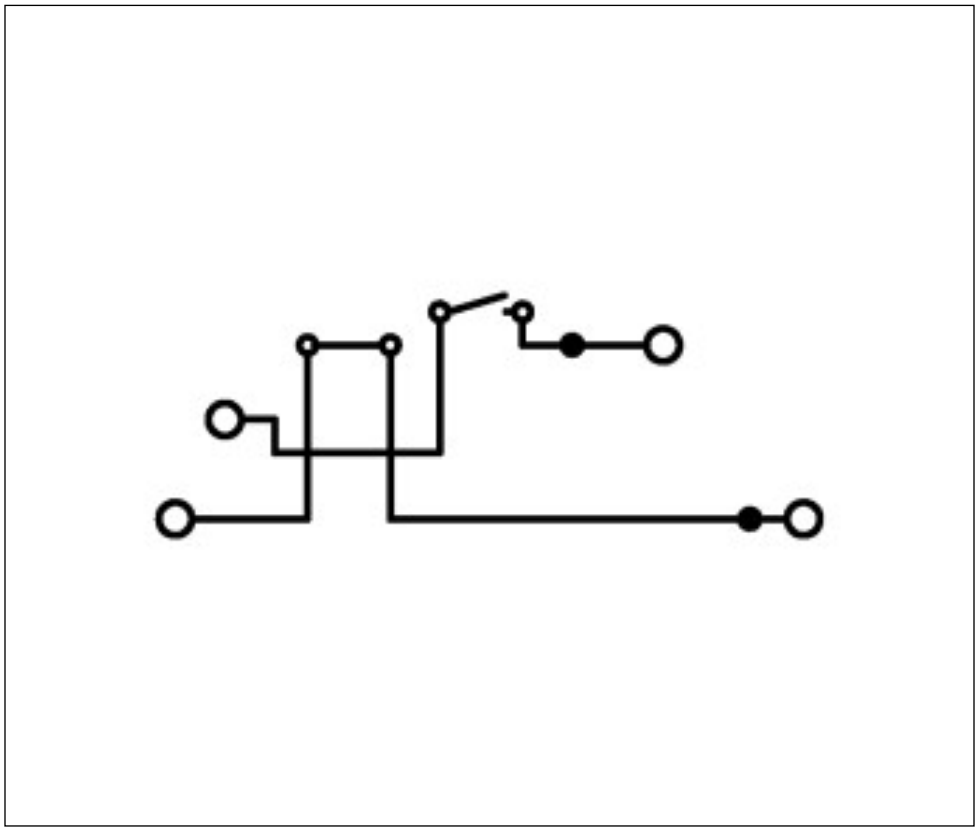

## Adres

WAGO Kontakttechnik GmbH & Co. KG
Hansastr. 27
32423 Minden
Telefon: 0571/887-0
Fax: 0571/887-169
http://www.wago.com
© WAGO Kontakttechnik GmbH & Co. KG
Technische Änderungen und Irrtümer vorbehalten.