WAGO online catalog / eShop

3-przewodowa złączka diodowa; z diodą 1N4007

Numer wyrobu: 2002-1311/1000-411



3-przewodowa złączka diodowa; z diodą 1N4007

Oznaczenie

RoHS ✓
Compliant

Dane handlowe

Dostawca	*WAGO*
Nr wyrobu dostawcy	*2002-1311/1000-411*
GTIN / EAN	*4045454537678*
Zawartość	*1*
Opakowanie jednostkowe	
Nr artykułu u klienta	

Uwagi

Dane techniczne

Inne

łączna liczba zacisków	*3*
łączna liczba potencjałów	*1*
kolor	*szary*
parametry znamionowe zgodnie z 1	*IEC/EN 60947-7-1*
prąd nominalny (1) [A]	*0.5 [A]*
napięcie nominalne [V]	*250 [V]*
napięcie zaporowe [V]	*1000 [V]*
technika podłączania przewodu (1)	*Push-in CAGE CLAMP®*
Nominal cross section 1	*2.5 mm²*
jednodrutowy, montaż przy pomocy narzędzi	*0.25 … 4 mm² / 22 … 12 AWG*

Dane techniczne	
jednodrutowy, montaż wtykowy bez pomocy narzędzi	*0.75 … 4 mm² / 18 … 12 AWG*
linkowy, montaż przy pomocy narzędzi	*0.25 … 4 mm² / 22 … 12 AWG*
linkowy z tulejką min. montaż wtykowy bez pomocy narzędzi	*0.75 mm² / 18 AWG*
dł. odizolowania przewodu	*10 … 12 mm / 0.39 … 0.47 in*
rodzaj oprzewodowania	*oprzewodowanie od czoła*
konstrukcja	*konstrukcja pozioma*
płaszczyzna opisu	*opis na środku / z boku*
materiał izolacyjny	*poliamid 66 (PA 66)*
obciążenie ogniowe [MJ]	*0.124 [MJ]*
ciężar [g]	*6.6 [g]*
szerokość	*5.2 mm / 0.205 in*
wys. [mm]	*32.9 [mm]*
wysokość od górnej krawędzi szyny	*32.9 mm / 1.295 in*
gł.	*59.2 mm / 2.33 in*
rodzaj montażu	*szyna TS 35*

Zdjęcia i schematy

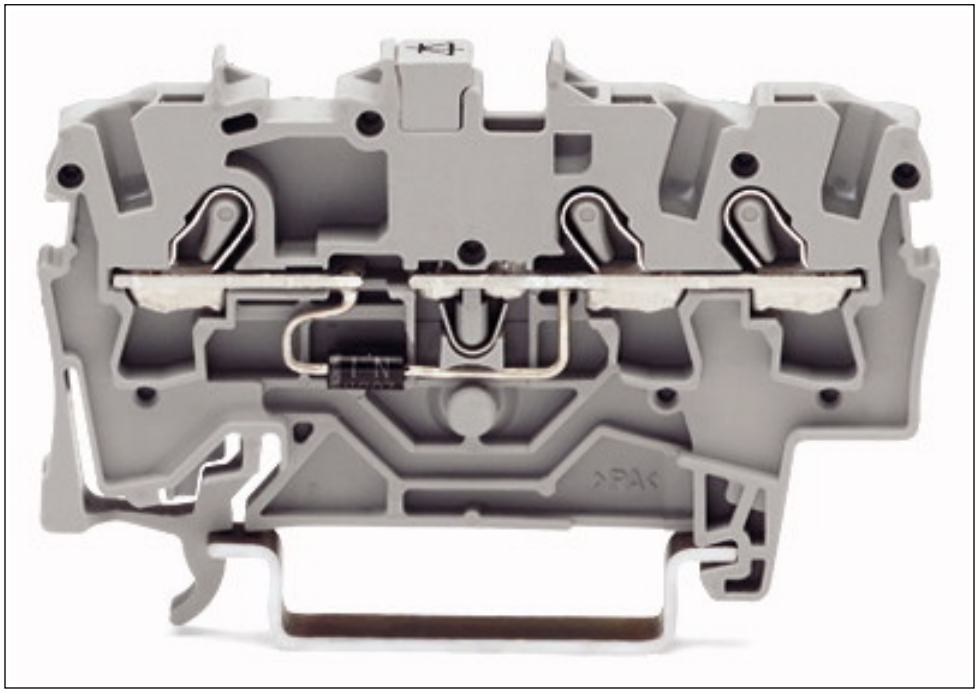

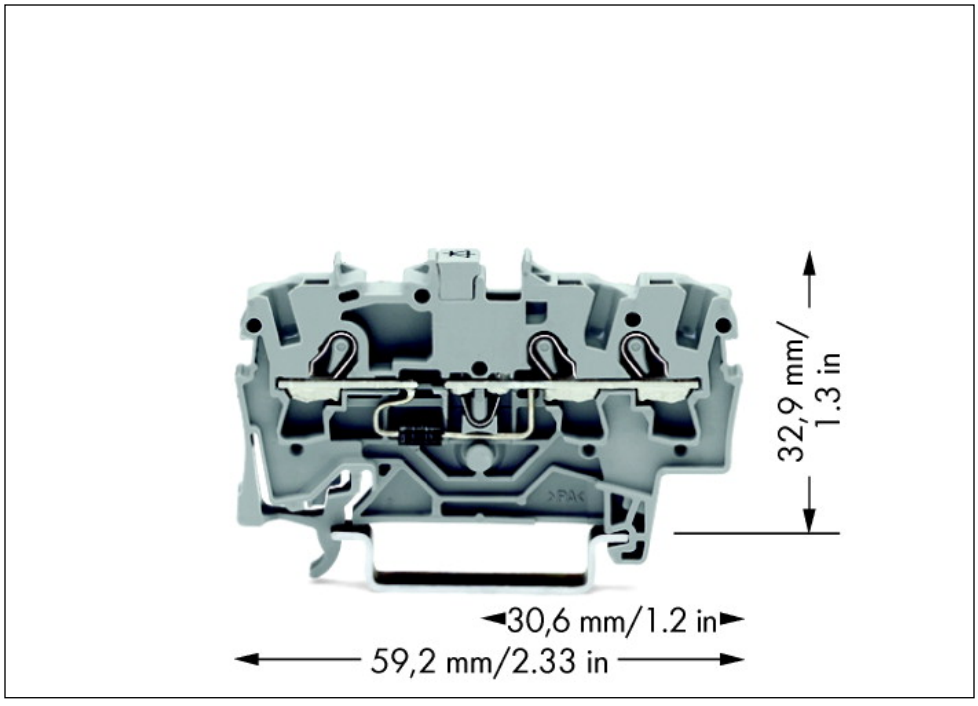

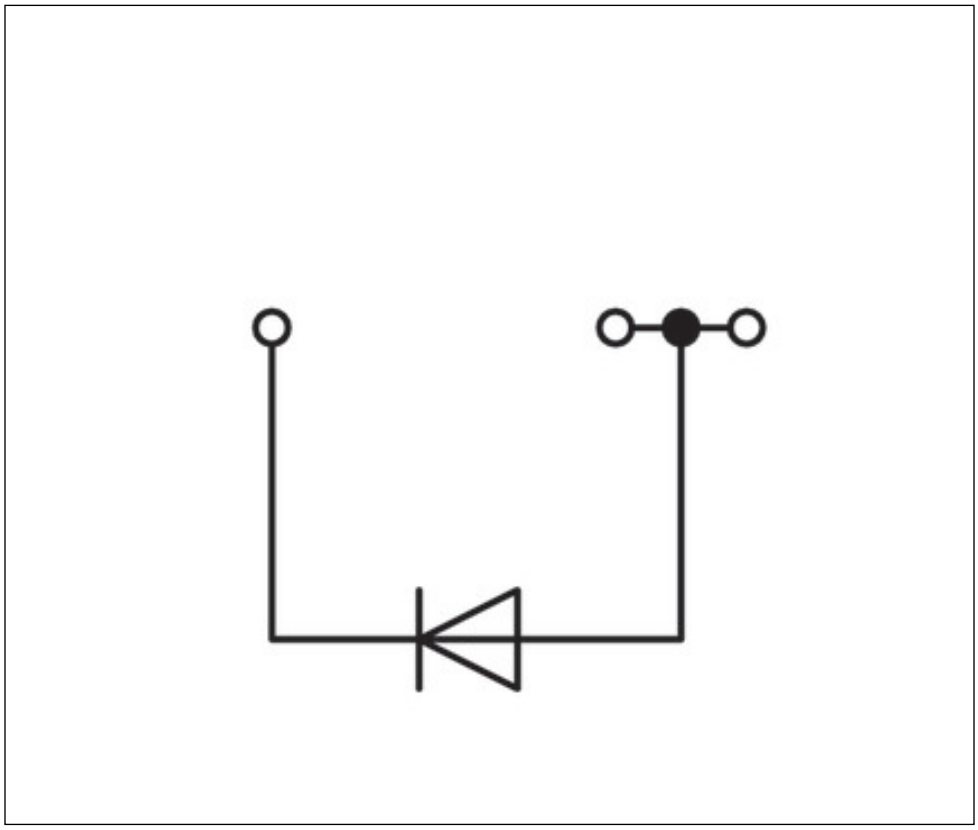

Adres

WAGO Kontakttechnik GmbH & Co. KG
Hansastr. 27
32423 Minden
Telefon: 0571/887-0
Fax: 0571/887-169
http://www.wago.com
© WAGO Kontakttechnik GmbH & Co. KG
Technische Änderungen und Irrtümer vorbehalten.