WAGO online catalog / eShop

# 2-przewodowa złączka przelotowa; z możliwością kodowania; odpowiadająca kształtem 2-przewodowej złączce rozłączalnej

*Numer wyrobu: 2006-1604*

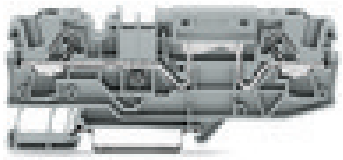

*2-przewodowa złączka przelotowa; z możliwością kodowania; odpowiadająca kształtem 2-przewodowej złączce rozłączalnej*

## Oznaczenie

RoHS ✓
Compliant

## Dane handlowe

| | |
|---|---|
| *Dostawca* | *WAGO* |
| *Nr wyrobu dostawcy* | *2006-1604* |
| *GTIN / EAN* | *4050821181644* |
| *Zawartość* | *1* |
| *Opakowanie jednostkowe* | |
| *Nr artykułu u klienta* | |

## Uwagi

## Dane techniczne

### *Inne*

| | |
|---|---|
| *łączna liczba zacisków* | *2* |
| *łączna liczba potencjałów* | *1* |
| *kolor* | *niebieski* |
| *parametry znamionowe zgodnie z 1* | *IEC/EN 60947-7-1* |
| *stopień zanieczyszczenia (1)* | *3* |
| *napięcie znamionowe EN (1) [V]* | *800 [V]* |
| *napięcie znamionowe udarowe (1) [kV]* | *8 [kV]* |
| *prąd nominalny (1) [A]* | *30 [A]* |

| Dane techniczne | |
|---|---|
| *technika podłączania przewodu (1)* | *Push-in CAGE CLAMP®* |
| *Nominal cross section 1* | *6 mm²* |
| *jednodrutowy, montaż przy pomocy narzędzi* | *0.5 … 10 mm² / 20 … 8 AWG* |
| *jednodrutowy, montaż wtykowy bez pomocy narzędzi* | *1 … 10 mm² / 14 … 8 AWG* |
| *linkowy, montaż przy pomocy narzędzi* | *0.5 … 10 mm² / 20 … 8 AWG* |
| *linkowy z tulejką min. montaż wtykowy bez pomocy narzędzi* | *1.5 mm² / 16 AWG* |
| *dł. odizolowania przewodu* | *13 … 15 mm / 0.51 … 0.59 in* |
| *rodzaj oprzewodowania* | *oprzewodowanie od czoła* |
| *konstrukcja* | *konstrukcja pozioma* |
| *płaszczyzna opisu* | *opis na środku / z boku* |
| *materiał izolacyjny* | *poliamid 66 (PA 66)* |
| *obciążenie ogniowe [MJ]* | *0.292 [MJ]* |
| *ciężar [g]* | *19.65 [g]* |
| *szerokość* | *7.5 mm / 0.295 in* |
| *wys. [mm]* | *32.9 [mm]* |
| *wysokość od górnej krawędzi szyny* | *32.9 mm / 1.295 in* |
| *gł.* | *96.3 mm / 3.791 in* |
| *rodzaj montażu* | *szyna TS 35* |

## Zdjęcia i schematy

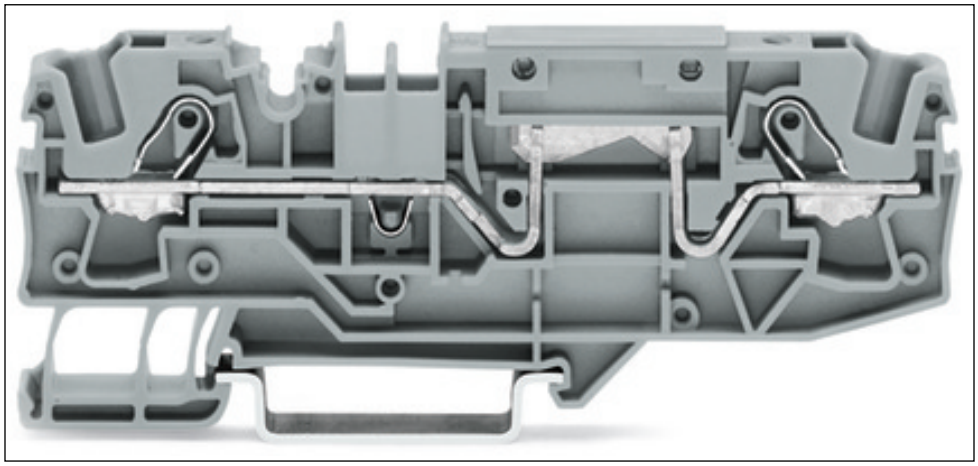

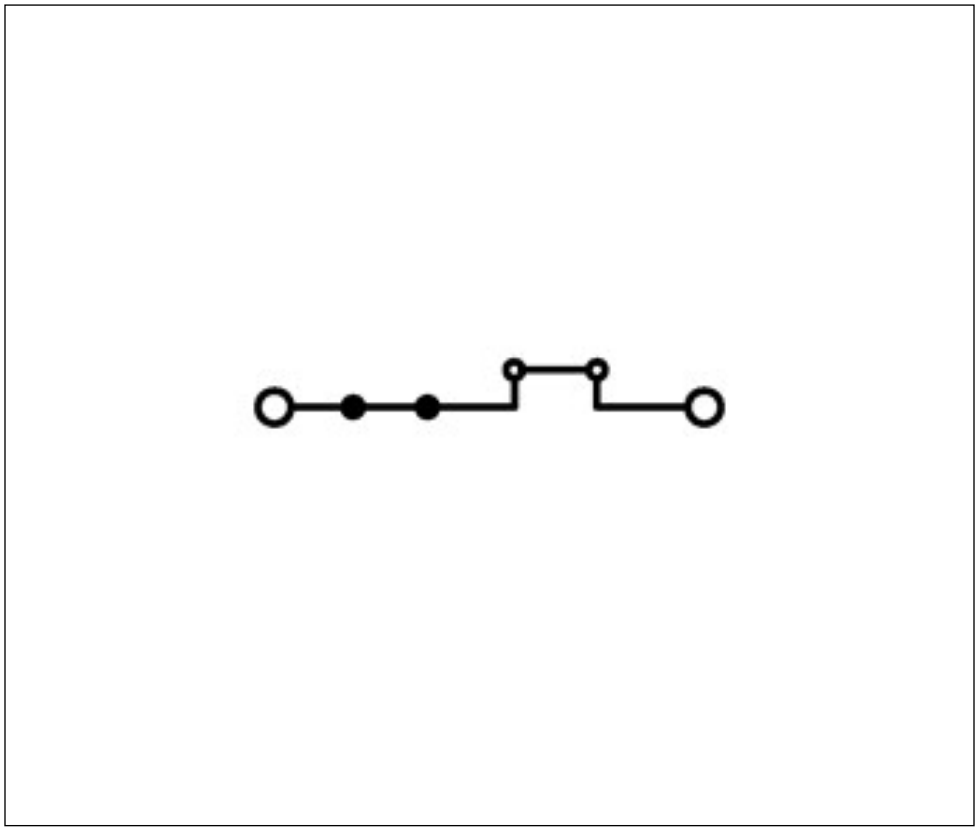

## Adres

WAGO Kontakttechnik GmbH & Co. KG
Hansastr. 27
32423 Minden
Telefon: 0571/887-0
Fax: 0571/887-169
http://www.wago.com
© WAGO Kontakttechnik GmbH & Co. KG
Technische Änderungen und Irrtümer vorbehalten.