Karta produktu
Parametry

ZB5AS944
gł. przyc. grzyb. Ø22 zat. awar. czerw. Ø40 mm - z dział. zap. i blok. -odr. kl.



Parametry podstawowe

Status sprzedaży	W sprzedaży
Rodzina produktów	Harmony XB5
Typ produktu	Główka do przycisku wyłącznika awaryjnego
Opis skrócony	ZB5
Materiał maskownicy	Plastikowy
Średnica montażowa	22 mm
Sprzedaż niepodzielnej liczby	1
Kształt główki	Okrągły
Typ operatora	Działanie zapadkowe i blokada
RESET	Zwalnianie kluczem
Profil elementu napę-dowego	RED grzybkowy Ø 40 mm nieoznaczony
Rodzaj klucza	Ronis 455
Pozycja wyjęcia klucza	Środek

Parametry Uzupełniające

CAD szerokość całkowita	40 mm
CAD wysokość całkowita	40 mm
CAD głębokość całkowita	79 mm
Masa produktu	0.071 kg
Wytrzymałość mechaniczna	300000 cykl
Nazwa stacji	XALK 1 wycięcie XALD 1 wycięcie
Kod składu elektrycznego	C10 dla <= 4 zestyki z użyciem pojedyncze lub podwójne bloki in montaż z przo-du SR1 dla <= 3 zestyki z użyciem pojedynczy bloki in montaż z tyłu SF1 dla <= 3 zestyki z użyciem pojedynczy bloki in montaż z przodu C15 dla 1 zestyki z użyciem pojedynczy bloki in montaż z przodu C11 dla <= 3 zestyki z użyciem pojedynczy bloki in montaż z przodu C8 dla <= 4 zestyki z użyciem pojedyncze lub podwójne bloki in montaż z przodu C7 dla <= 4 zestyki z użyciem pojedynczy bloki in montaż z przodu

Środowisko pracy

Działanie ochronne	TH
Temepratura otoczenia dla przechowywania	-40...70 °C
Temepratura otoczenia dla pracy	-25...70 °C
Klasa ochrony przez porażeniem prądem elektrycz-ny	Klasa II zgodnie z IEC 60536
Stopień ochrony IP	IP66 zgodnie z IEC 60529
Stopień ochrony NEMA	NEMA 4X NEMA 13
Odporność na myjkę wysokociśnieniową	7000000 Pa przy 55 °C,odległość: 0.1 m
Stopień ochrony IK	IK03 zgodnie z IEC 50102

Informacje w tej dokumentacji zawierają ogólne opisy i/lub parametry techniczne produktów w niej wymienionych.
Niniejsza dokumentacja nie zastępuje ani nie może być wykorzystywana dla oceny przydatności lub niezawodności produktów w ramach konkretnego zastosowania przez danego użytkownika.
Do obowiązków każdego użytkownika lub instalatora należy odpowiednia i pełna analiza ryzyka, ocena i testowanie produktu z należytą starannością w odniesieniu do każdego konkretnego zastosowania lub użycia.
Firma Schneider Electric Industries SAS ani żaden jej oddział, filia, spółka zależna lub powiązana nie ponoszą odpowiedzialności za niewłaściwe użycie informacji zawartych w niniejszej publikacji.

Normy	EN/IEC 60204-1 EN/IEC 60947-1 EN/IEC 60947-5-1 EN/IEC 60947-5-4 EN/IEC 60947-5-5 EN/ISO 13850 IEC 60364-5-53 JIS C 4520 UL 508 GB 14048.5 CSA C22.2 Nr 14
Certyfikaty	BV CSA DNV GL LROS (Lloyds register of shipping) RINA UL w spisie
Odporność na wibracje	5 gn (f = 2...500 Hz) zgodnie z IEC 60068-2-6
Odporność na wstrząsy	50 gn (czas trwania = 11 ms) dla half sine wave acceleration zgodnie z IEC 60068-2-27 30 gn (czas trwania = 18 ms) dla half sine wave acceleration zgodnie z IEC 60068-2-27

Oferta zrównoważonego rozwoju

Status Green Premium	Produkt ekologiczny Green Premium
RoHS (date code: YYWW)	Compliant - since 0646 - Schneider Electric declaration of conformity
REACh	Reference not containing SVHC above the threshold
Profil ekologiczny produktu	Dostępne Pobrane Profil Środowiskowy Produktu
Instrukcje dotyczące zakończenia okresu eksploatacji produktu	Nie wymaga podejmowania specyficznych działań związanych z odzyskiwaniem surowców

Gwarancja

Period	18 months

Dimensions Drawings

Dimensions

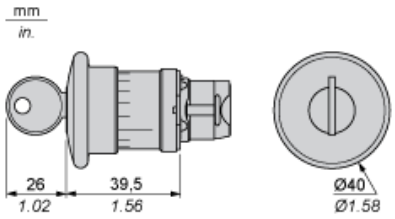

Panel Cut-out for Pushbuttons, Switches and Pilot Lights (Finished Holes, Ready for Installation)

Connection by Screw Clamp Terminals or Plug-in Connectors or on Printed Circuit Board

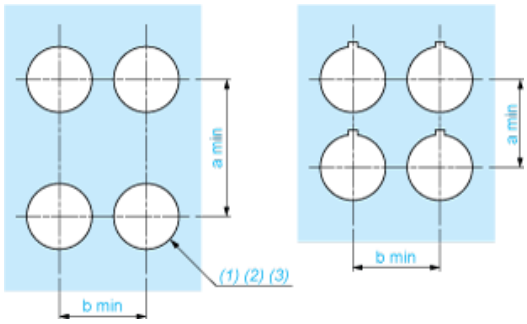

(1) Diameter on finished panel or support
(2) For selector switches and Emergency stop buttons, use of an anti-rotation plate type ZB5AZ902 is recommended.
(3) Ø22.5 mm recommended (Ø22.3 $_{0}^{+0.4}$) / Ø0.89 in. recommended (Ø0.88 in. $_{0}^{+0.016}$)

Connections	a in mm	a in in.	b in mm	b in in.
By screw clamp terminals or plug-in connector	40	1.57	30	1.18
By Faston connectors	45	1.77	32	1.26
On printed circuit board	30	1.18	30	1.18

Detail of Lug Recess

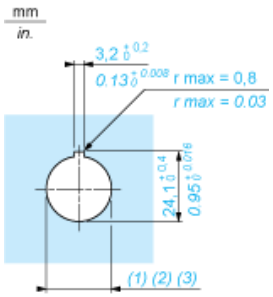

(1) Diameter on finished panel or support
(2) For selector switches and Emergency stop buttons, use of an anti-rotation plate type ZB5AZ902 is recommended.
(3) Ø22.5 mm recommended (Ø22.3 $_{0}^{+0.4}$) / Ø0.89 in. recommended (Ø0.88 in. $_{0}^{+0.016}$)

Pushbuttons, Switches and Pilot Lights for Printed Circuit Board Connection

Panel Cut-outs (Viewed from Installer's Side)

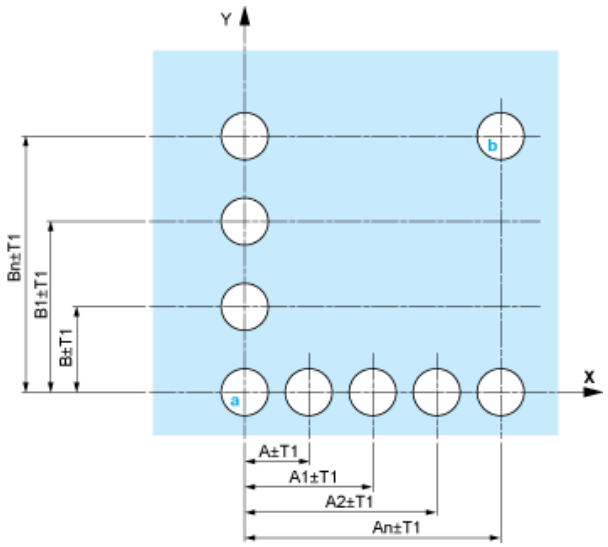

A: 30 mm min. / 1.18 in. min.
B: 40 mm min. / 1.57 in. min.

Printed Circuit Board Cut-outs (Viewed from Electrical Block Side)

Dimensions in mm

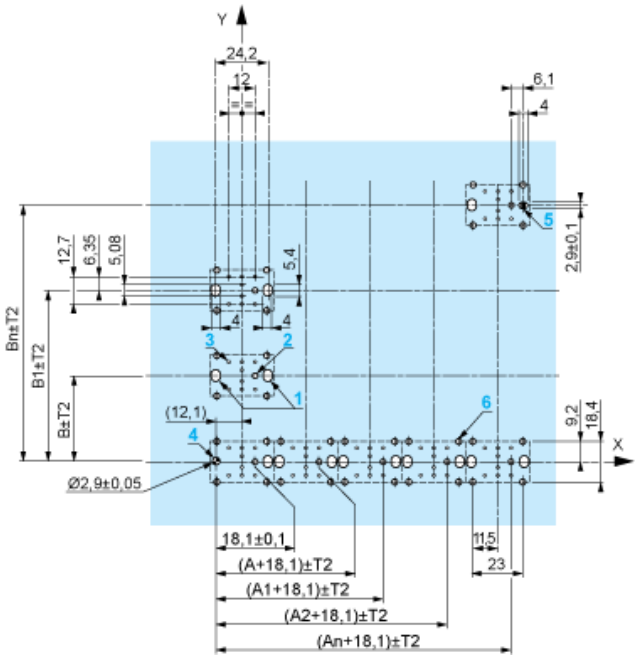

A: 30 mm min.
B: 40 mm min.

Dimensions in in.

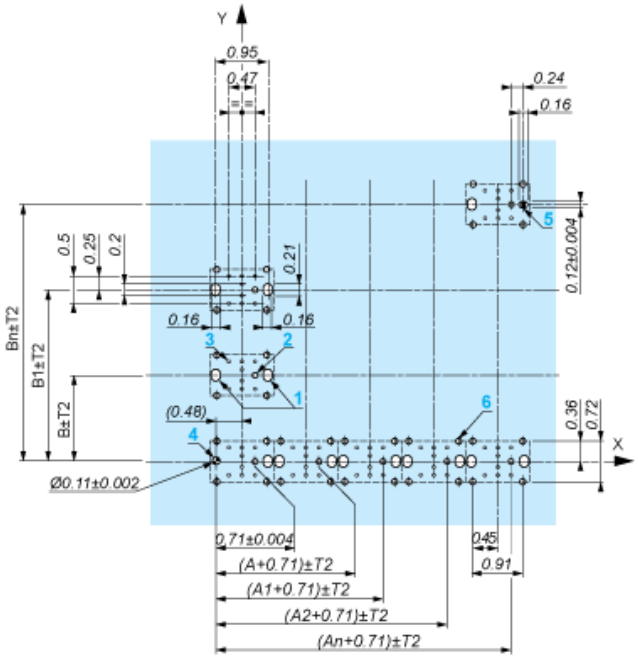

A: 1.18 in. min.
B: 1.57 in. min.

General Tolerances of the Panel and Printed Circuit Board

The cumulative tolerance must not exceed 0.3 mm / 0.012 in.: T1 + T2 = 0.3 mm max.

Installation Precautions

- Minimum thickness of circuit board: 1.6 mm / 0.06 in.
- Cut-out diameter: 22.4 mm ± 0.1 / 0.88 in. ± 0.004
- Orientation of body/fixing collar ZB5AZ009: ± 2°30’ (excluding cut-outs marked a and b).
- Tightening torque of screws ZBZ006: 0.6 N.m (5.3 lbf.in) max.
- Allow for one ZB5AZ079 fixing collar/pillar and its fixing screws:
  - every 90 mm / 3.54 in. horizontally (X), and 120 mm / 4.72 in. vertically (Y).
  - with each selector switch head (ZB5AD•, ZB5AJ•, ZB5AG•).

The fixing centers marked a and b are diagonally opposed and must align with those marked 4 and 5.

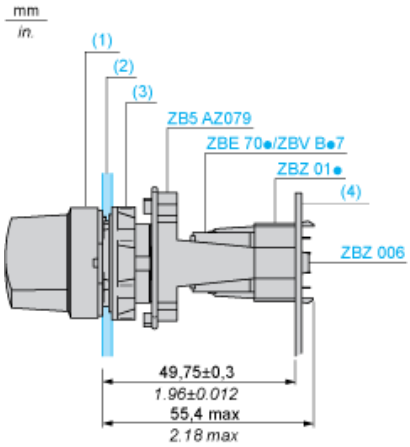

(1) Head ZB5AD•
(2) Panel
(2) Nut
(4) Printed circuit board

Mounting of Adapter (Socket) ZBZ01•

- 1 2 elongated holes for ZBZ006 screw access
- 2 1 hole Ø 2.4 mm ± 0.05 / 0.09 in. ± 0.002 for centring adapter ZBZ01•
- 3 8 × Ø 1.2 mm / 0.05 in. holes
- 4 1 hole Ø 2.9 mm ± 0.05 / 0.11 in. ± 0.002, for aligning the printed circuit board (with cut-out marked a)
- 5 1 elongated hole for aligning the printed circuit board (with cut-out marked b)
- 6 4 holes Ø 2.4 mm / 0.09 in. for clipping in adapter ZBZ01•

Dimensions An + 18.1 relate to the Ø 2.4 mm ± 0.05 / 0.09 in. ± 0.002 holes for centring adapter ZBZ01•.

Electrical Composition Corresponding to Code C7



Electrical Compositions Corresponding to Code C8

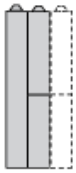

Electrical Compositions Corresponding to Code C10

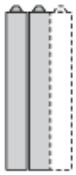

Electrical Composition Corresponding to Codes C9, C11, SF1 and SR1

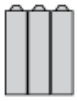

Electrical Composition Corresponding to Code C15

1 N/O

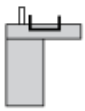

1 N/C

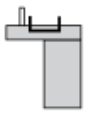

1 N/O + N/C or 1 N/O + N/O or 1 N/C + N/C

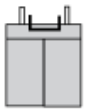

Legend

Single contact



Double contact



Light block



Possible location

