RN 65
Nowe rozdzielnice naścienne
sprawdzają się w trudnych warunkach



ROZDZIELNICE HERMETYCZNE
O STOPNIU OCHRONY **IP65**

legrand®

www.legrand.pl

Oprzewodowanie bez przeszkód:
dużo miejsca wewnątrz rozdzielnicy



Szeroka i praktyczna oferta...



Seria RN 65 obejmuje 10 wielkości rozdzielnic:

- 2-modułowe
- 4-modułowe
- 6-modułowe
- 8-modułowe
- 12-modułowe (jedno-, dwu- i trzyrzędowe)
- 18-modułowe (dwu-, trzy- i czterorzędowe)



Optymalne prowadzenie oprzewodowania

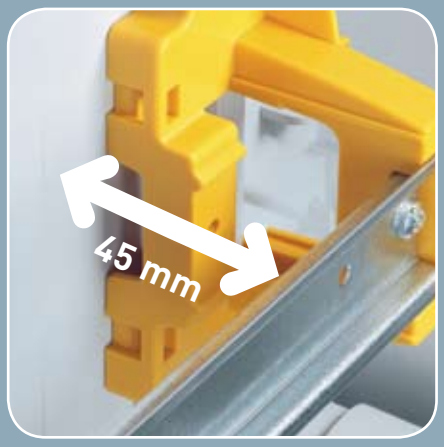

▲ Zmienne położenie wspornika montażowego TH 35 (możliwy montaż wspornika w 2 pozycjach o zmienianej głębokości położenia)

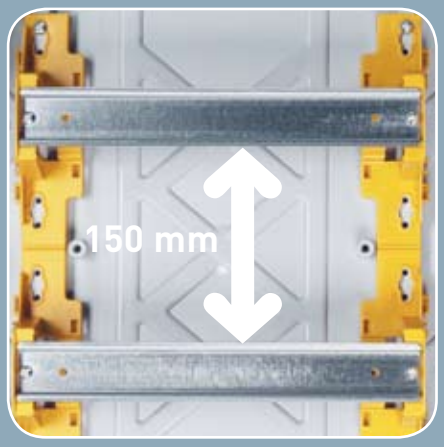

▲ Duża przestrzeń pomiędzy wspornikami TH 35 (umożliwia łatwe przyłączanie przewodów do aparatów

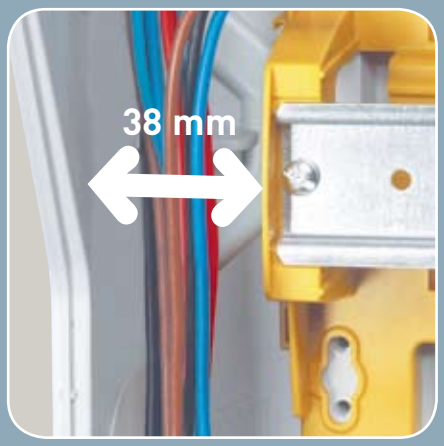

▲ Duża przestrzeń z boku rozdzielnicy (swobodne prowadzenie przewodów)

...dostosowana do wykonania wszystkich możliwych konfiguracji







W RN 65 można także wbudować:

- Płyty montażowe LINA 25 do montażu aparatury o konstrukcji innej niż modułowa (transformatory, zasilacze itd.) przy wykorzystaniu pełnych osłon frontowych.
- Wyłączniki DPX – montaż na wsporniku TH 35 o zmiennej głębokości mocowania.
- Pełne osłony frontowe – możliwe mocowanie urządzeń sterowania i sygnalizacji Osmoz.

Maksymalna wygoda
– modułowa konstrukcja

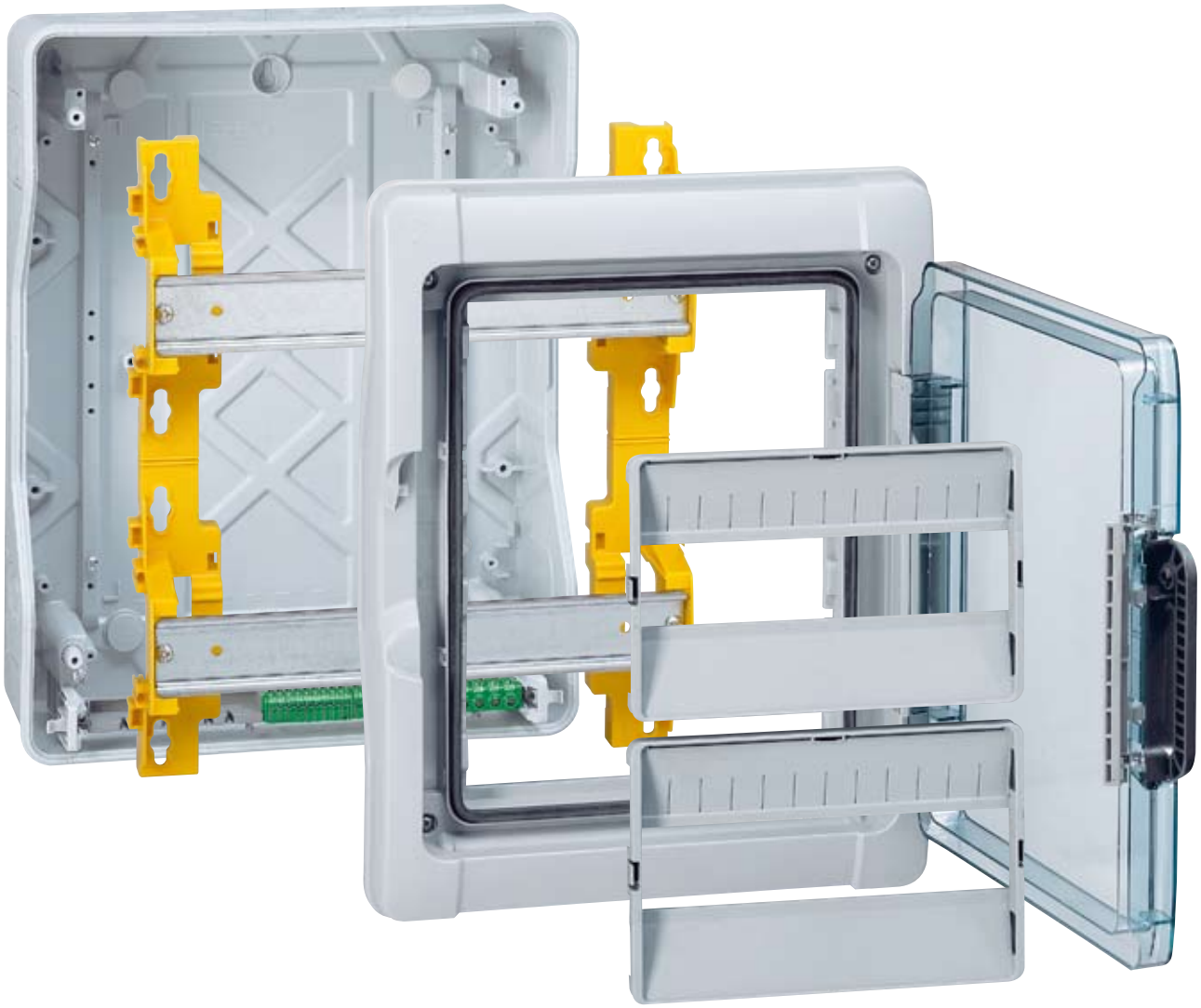

Mocowanie rozdzielnicy...

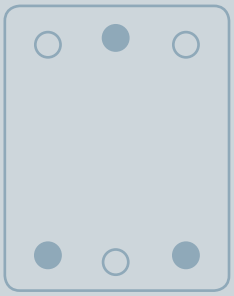

Każda rozdzielnica RN 65 posiada w podstawie przygotowane do wybicia otwory, które umożliwiają zamocowanie jej na ścianie na dwa sposoby:

- „Zawieszenie" (1 punkt w środku górnego rzędu otworów, 2 punkty w dolnym rzędzie)



Szybka i łatwa instalacja



▲ Wyjmowana osłona frontowa: łatwiejszy dostęp do poszczególnych rzędów aparatów



▲ Wsporniki TH 35 można wyjmować pojedynczo



▲ Wyjmowana podstawa umożliwia wykonanie oprzewodowania poza rozdzielnicą



▲ W RN 65 można mocować listwy zaciskowe o regulowanym położeniu

...na ścianie

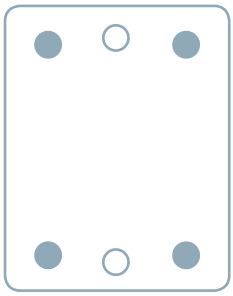

▶ Regulowane mocowanie „na krawędziach” (4 punkty mocowania)

W pełni odwracalne

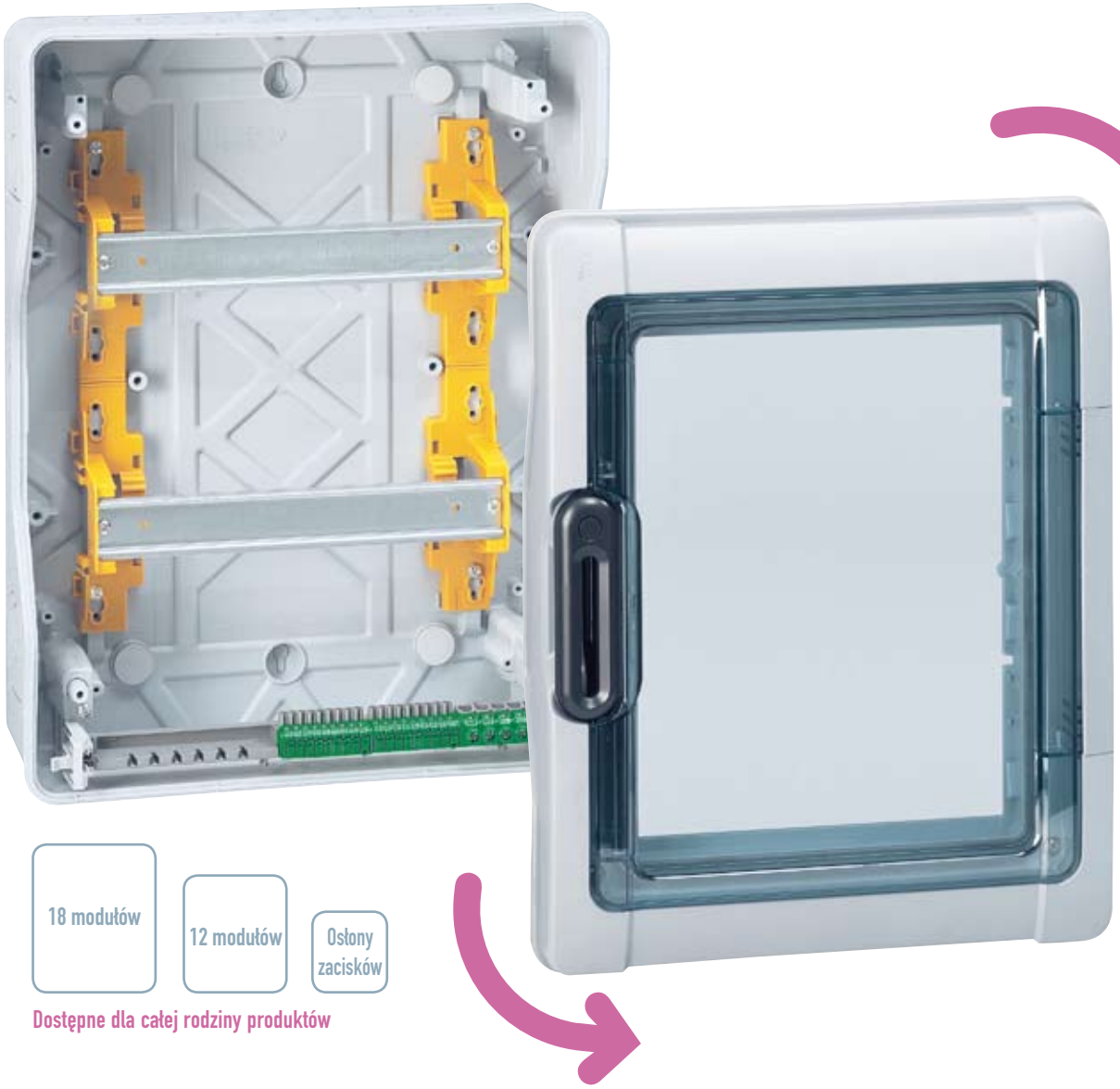

18 modułów

12 modułów

Osłony zacisków

Dostępne dla całej rodziny produktów

Drzwi i obudowa w pełni odwracalne...

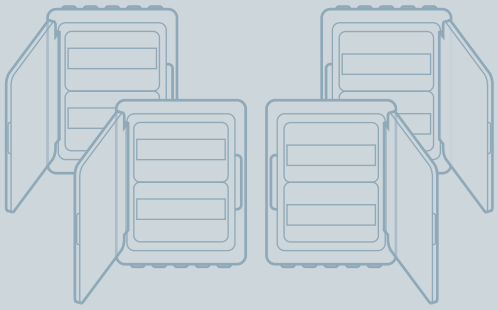

Kable zasilające i odpływowe można wprowadzać lub wyprowadzać przez górną lub dolną ściankę RN 65.



Bardziej wytrzymałe i szczelne, do zastosowania w każdym projekcie



IP65: ochrona aparatów zamontowanych w rozdzielnicy przed wpływem wilgotnego środowiska



IK09: duża odporność na uszkodzenia mechaniczne (obudowa wykonana z polistyrenu odpornego na uderzenia, drzwi wykonane z poliwęglanu)



Wpuszczona klamka jest zabezpieczona przed uszkodzeniem



Zamknięcie w dwóch punktach w celu lepszego uszczelnienia

... z gwarancją bezpieczeństwa





- Między pokrywą i osłoną frontową, a także pomiędzy pokrywą i podstawą rozdzielnicy można założyć plomby.
- Klamka może być zamykana na kluczyk.

Kaseta wielofunkcyjna – swoboda konfiguracji



...zestaw łączący

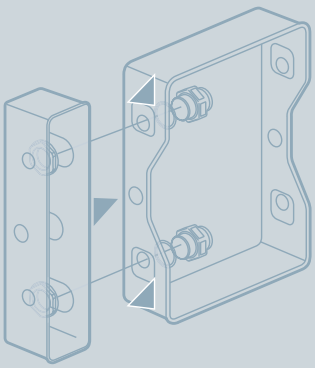

Zestaw łączący umożliwia połączenie mechaniczne oraz prowadzenie przewodów pomiędzy kasetą wielofunkcyjną a RN 65 lub między dwoma rozdzielnicami RN 65 przy zachowaniu stopnia ochrony IP65.



Specjalne akcesoria, dzięki którym zaoszczędzisz czas



Dławiki membranowe różnych rozmiarów do bezpośredniego przebijania na górnej i dolnej ściance RN 65



Osłabienia na wybijane wejścia kablowe na górnej i dolnej ściance RN 65



Dławiki kablowe można mocować w otworach po wyjęciu dławika membranowego



Zawiasy utrzymujące pokrywę w odpowiednim położeniu ułatwiającym dostęp do oprzewodowania

Dławiki do przebijania

Dławiki membranowe ISO można przebijać kablem bezpośrednio w czasie montażu. Mocowanie i zdejmowanie bez narzędzi. Gwarantowany stopień ochrony IP65 oraz odporności na uderzenie IK09, również po wprowadzeniu kabli zasilających i odpływowych. Większa pojemność niż w przypadku standardowych dławików kablowych.

Dławik membranowy pewnie podtrzymuje kabel.

Osłabienia do wybicia otworów

Osłabienia, w które po wybiciu otworu można montować dławiki kablowe.

NOWOŚĆ

RN 65

Rozdzielnice naścienne hermetyczne IP65, kasety wielofunkcyjne i akcesoria


6019 34


6019 42


6019 42 + 0019 17


0019 55


0019 66

Zgodność z normą EN 60439-3.
Stopień ochrony – IP65.
Odporność na udar – IK09.
Druga klasa ochronności.
Drzwiczki i obudowa w pełni odwracalne.
Wyjmowane podstawy montażowe i osłony frontowe dla wykonań 2-, 3- i 4-rzędowych.
Wspornik montażowy TH 35 o 2-pozycyjnym mocowaniu dla produktów modułowych i aparatów mocy.
Odstępy pomiędzy wspornikami TH 35: 150 mm.
Możliwość wyposażenia w perforowane płyty montażowe do montażu aparatury o konstrukcji innej niż modułowa.
Klamki dostosowane do montażu zamka, możliwość zaplombowania pokrywy i osłony frontowej.
Materiał RN 65: obudowa – polistyren odporny na uderzenia, o wytrzymałości na żar 650°C, drzwi – poliwęglan.
Kolor podstawy obudowy RN 65 jasnoszary L750A, pokrywa ciemnoszara R746A.

Rozdzielnica RN 65 – 2 do 8 modułów (bez listew zaciskowych)

Opakowanie	Nr kat.	Ilość rzędów	Ilość modułów
6	6019 32	1	2 (+1)
6	6019 34	1	4
6	6019 36	1	6
6	6019 38	1	8
6	6019 40	1	12

Rozdzielnica RN 65 – 12 modułów w rzędzie (z listwami zaciskowymi)

Opakowanie	Nr kat.	Ilość rzędów	Ilość zaślepek 5-modułowych
1	6019 41	1	1
1	6019 42	2	2
1	6019 43	3	2

Rozdzielnica RN 65 – 18 modułów w rzędzie (z listwami zaciskowymi)

Opakowanie	Nr kat.	Ilość rzędów	Ilość zaślepek 5-modułowych
1	6019 46	2	2
1	6019 47	3	3
1	6019 48	4	3

Kasety wielofunkcyjne

Dostarczane z wygodnymi „zawiasami" łączącymi pokrywę z podstawą kasety.
Do stosowania z RN 65 12- i 18-modułowymi przy zastosowaniu zestawu łączącego nr kat. 0019 67.
Można w nich montować elementy sterowania, sygnalizacji i akcesoria: gniazda P17 16 A i 32 A, akcesoria okablowania podtynkowego Plexo IP 55, lampki i przyciski serii Osmoz, wspornik TH 35.

Opakowanie	Nr kat.	
		Pionowe
1	0019 17	Do RN 65 2-rzędowych
1	0019 18	Do RN 65 3-rzędowych
		Poziome Do montażu akcesoriów na pokrywach gniazd tablicowych P17 o wymiarach 220 x 125 mm.
1	0019 19	Do RN 65 12-modułowych
1	0019 20	Do RN 65 18-modułowych

Akcesoria

Opakowanie	Nr kat.	
		Zamek z kluczykiem
1	0019 66	Nr 850
		Zestaw łączący
2	0019 67	Do mechanicznego łączenia oraz prowadzenia przewodów poziomo lub pionowo między kasetą wielofunkcyjną i RN 65 lub między dwoma RN 65 przy zachowaniu stopnia ochrony IP65
		Zestaw do plombowania
1	0019 68	Zestaw 2 elementów do plombowania pokrywy i 8 do plombowania pokryw frontowych
		Wsporniki do mocowania na ścianie
1	0019 69	Zestaw 4 uchwytów do montażu na ścianie
		Zaślepki
20	0019 61	Zestaw 5 zaślepek do docinania 1 lub 1/2 modułu Szare R746A
		Dławiki membranowe do bezpośredniego przebijania
1	0019 55	Opakowanie zawierające 2 dławiki ISO Ø 32 mm, 5 dławików ISO Ø 25 mm i 10 dławików ISO Ø 20 mm
		Pełne osłony frontowe
2	0019 64	Do RN 65 12-modułowych
2	0019 65	Do RN 65 18-modułowych
		Płyty perforowane Możliwość montażu płyty LINA 25 do mocowania produktów innych niż modułowe
1	0019 62	Do RN 65 12-modułowych, wysokość 150 mm
1	0019 63	Do RN 65 18-modułowych, wysokość 150 mm
		Zawiasy
2	0019 70	Zestaw 2 zawiasów łączących podstawą RN 65 z pokrywą

RN 65
Rozdzielnice hermetyczne IP65, kasety wielofunkcyjne i akcesoria

■ Wymiary

Rozdzielnice 2-, 4-, 6- i 8-modułowe

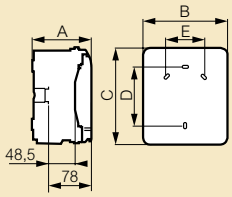

Nr kat.	Wymiary (mm)				
	A	B	C	D	E
6019 32	109	93	174	94	-
6019 34	115,6	128	200	120	-
6019 36	115,6	164	200	120	70
6019 38	115,6	200	200	120	106

Rozdzielnice 12- i 18-modułowe

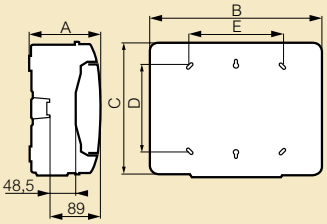

Nr kat.	Wymiary (mm)				
	A	B	C	D	E
6019 40	141	340	282	180	180
6019 41	141	340	282	180	180
6019 42	161	340	432	330	180
6019 43	161	340	622	480	180
6019 46	161	448	432	330	290
6019 47	161	448	622	480	290
6019 48	161	448	822	680	290

■ Pionowe kasety wielofunkcyjne

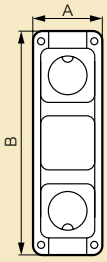

Nr kat.	Wymiary (mm)	
	A	B
0019 17	137	432
0019 18	137	622

■ Poziome kasety wielofunkcyjne

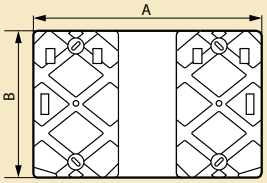

Nr kat.	Wymiary (mm)	
	A	B
0019 19	340	220
0019 20	448	220

■ Liczba otworów do wybicia po każdej stronie

Nr kat.	Góra/dół			Lewa/prawa		
	Ø 20 mm	Ø 25 mm	Ø 32 mm	Ø 20 mm	Ø 25 mm	Ø 32 mm
6019 32	2	-	-	-	-	-
6019 34	2	1	-	2	-	-
6019 36	4	1	-	2	-	-
6019 38	6	1	-	2	-	-
6019 40	7	2	2	-	-	2
6019 41	7	2	2	-	-	2
6019 42	13	2	2	-	-	3
6019 43	13	2	2	-	-	4
6019 46	13	4	3	-	-	3
6019 47	13	4	3	-	-	4
6019 48	13	4	3	-	-	5

■ Tabela zamienników RN 55/65

RN 55	RN 65	Ilość rzędów	Całkowita ilość modułów
Rozdzielnice na 2 do 8 modułów			
0017 32	6019 32	1	2 (+1)
0017 34	6019 34	1	4
0017 36	6019 36	1	6
0017 38	6019 38	1	8
Rozdzielnice na 12 modułów w rzędzie			
0017 41	6019 41	1	12
0017 42	6019 42	2	24
0017 43	6019 43	3	36
Rozdzielnice na 18 modułów w rzędzie			
0017 45	6019 46	2	36
0017 46	6019 47	3	54
-	6019 48	4	72

Biura regionalne



Biuro Regionalne w Warszawie
Tulipan House, ul. Domaniewska 50
02-672 Warszawa
fax: +48 22 843 94 51
e-mail: warszawa@legrand.com.pl

Biuro Handlowe w Łodzi
ul. Kilińskiego 122/128
90-013 Łódź
fax: +48 42 676 21 13
e-mail: lodz@legrand.com.pl

Biuro Regionalne w Lublinie
ul. Wrońska 2
20-327 Lublin
fax: +48 81 745 69 15
e-mail: lublin@legrand.com.pl

Biuro Handlowe w Białymstoku
ul. Gen. Andersa 38 pok. 201
15-113 Białystok
fax: +48 85 664 75 25
e-mail: bialystok@legrand.com.pl

Biuro Handlowe w Kielcach
ul. Batalionów Chłopskich 77
25-671 Kielce
fax: +48 41 345 21 40
e-mail: kielce@legrand.com.pl

Biuro Regionalne we Wrocławiu
ul. Strzegomska 2-4
53-611 Wrocław
fax: +48 71 780 41 20
e-mail: wroclaw@legrand.com.pl

Biuro Handlowe w Poznaniu
ul. Gdyńska 45
61-016 Poznań
fax: +48 61 887 90 78
e-mail: poznan@legrand.com.pl

Biuro Regionalne w Krakowie
ul. Walerego Sławka 3
30-653 Kraków
fax: +48 12 623 30 48/49
e-mail: krakow@legrand.com.pl

Biuro Handlowe w Katowicach
ul. Siemianowicka 7 D
40-301 Katowice
fax: +48 32 253 01 14
e-mail: katowice@legrand.com.pl

Biuro Regionalne w Gdańsku
ul. Twarda 12
80-871 Gdańsk
fax: +48 58 341 92 01
e-mail: gdansk@legrand.com.pl

Biuro Handlowe w Bydgoszczy
ul. Rumińskiego 6
85-030 Bydgoszcz
fax: +48 52 347 13 17
e-mail: bydgoszcz@legrand.com.pl

Biuro Handlowe w Szczecinie
ul. Kolumba 86
70-035 Szczecin
fax: +48 91 489 23 02
e-mail: szczecin@legrand.com.pl

Kontakt z biurami handlowymi pod numerem telefonu
+48 22 549 23 30

Informacja techniczna o produktach
(w godz. od 8.30 do 16.30)
0 801 133 084
(z telefonów stacjonarnych)
+48 22 549 23 22
(z telefonów komórkowych)

Legrand Polska Sp. z o.o.
ul. Waryńskiego 20
57-200 Ząbkowice Śląskie

Adres korespondencyjny:
Tulipan House
ul. Domaniewska 50
02-672 Warszawa
tel.: +48 22 549 23 30
fax: +48 22 843 94 51

PL 2009 11 001