Karta produktu
Parametry

LXD1Q7
cewka LXD1 - 380 V AC 50/60 Hz do stycznika LC1D09-38

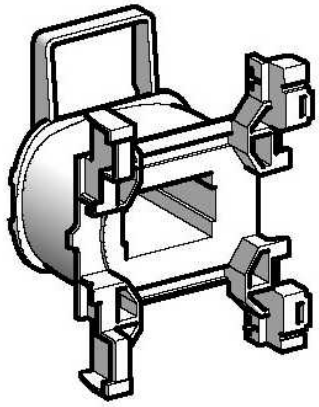

Parametry podstawowe

Status sprzedaży	W sprzedaży
Zakres	TeSys
Typ produktu	Cewka stycznika
Opis skrócony	LXD1
Rodzaj napięcia sterującego	AC 50/60 Hz
Wartość napięcia sterującego	380 V AC 50/60 Hz
Średnie rezystancja	1551 om przy 20 °C
Indukcyjność obwodu zamkniętego	55 H
Kompatybilność produktu	CAD LC1D09...D38 LC1DT20...DT40
Wytrzymałość mechaniczna	9 Mcykli
Częstość łączeń	3600 cykl/h przy <= 60 °C

Parametry Uzupełniające

Technologia cewki	Bez wbudowanego modułu ogranicznika przepięć
Zakres napięcia sterującego	0.85...1.1 Uc przy 60 °C eksploatacyjny 60 Hz 0.8...1.1 Uc przy 60 °C eksploatacyjny 50 Hz 0,3...0,6 Uc przy 60 °C zniknięcie, odcięcie 50/60 Hz
Pobór mocy przyciąganie w VA	70 VA przy 20 °C (cos φ 0.75) 50 Hz 70 VA przy 20 °C (cos φ 0.75) 60 Hz
Pobór mocy trzymanie w VA	7 VA przy 20 °C (cos φ 0.3) 50 Hz 7,5 VA przy 20 °C (cos φ 0.3) 60 Hz
Rozpraszanie ciepła	2...3 W przy 50/60 Hz

Środowisko pracy

Temepratura otoczenia dla pracy	-5...60 °C
Masa produktu	0.07 kg

Gwarancja

Period	18 miesiecy

Informacje w tej dokumentacji zawierają ogólne opisy i/lub parametry techniczne produktów w niej wymienionych.
Niniejsza dokumentacja nie zastępuje ani nie może być wykorzystywana dla oceny przydatności lub niezawodności produktów w ramach konkretnego zastosowania przez danego użytkownika.
Do obowiązków każdego użytkownika lub instalatora należy odpowiednia i pełna analiza ryzyka, ocena i testowanie produktu z należytą starannością w odniesieniu do każdego konkretnego zastosowania lub użycia.
Firma Schneider Electric Industries SAS ani żaden jej oddział, filia, spółka zależna lub powiązana nie ponoszą odpowiedzialności za niewłaściwe użycie informacji zawartych w niniejszej publikacji.