Karta danych technicznych
Uchwyt Multi-Quick

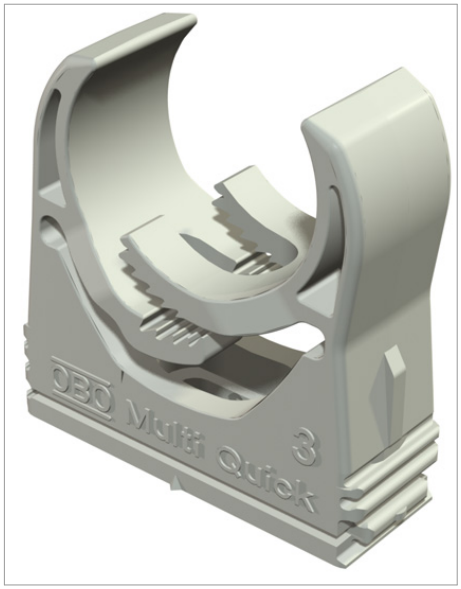

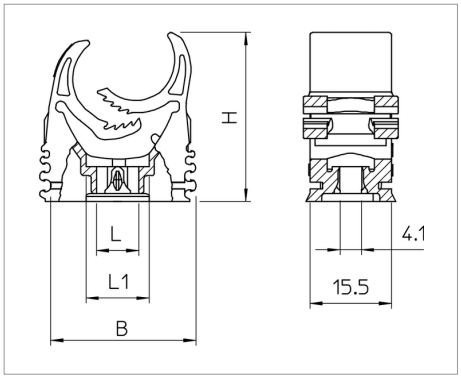

PG i metryczny
Proste mocowanie
Bezpieczne zatrzaśnięcie
Uszeregowanie promieniowe
Uproszczone magazynowanie
Zakresy mocowania od 15 do 37 mm
Uniwersalne zastosowanie
Mocowanie do szyn typu 2060 i 2061

Typ	Zakres mocowania D mm	Wartości wyciągania N	Kolor	Opakowanie 3 (wersja karton)	Opak. szt.	Waga kg/100 szt.	Nr kat.
M-Quick 15-19LGR	15 - 19	40	jasnoszary; RAL 7035	1200	100	0.545	2153106
M-Quick 18-22LGR	18.5 - 22.5	50	jasnoszary; RAL 7035	1200	100	0.750	2153114
M-Quick 25-28LGR	25 - 28.5	60	jasnoszary; RAL 7035	600	50	1.120	2153130
M-Quick 31-37LGR	31 - 37	65	jasnoszary; RAL 7035	300	25	1.780	2153157

PA poliamid

zł/10