WAGO online catalog / eShop

adapter pomiarowy; do złączek do płytek drukowanych, seria 255, 256, 257; 1-bieg.; raster 10 mm / 0.394 in

Numer wyrobu: 249-114



adapter pomiarowy; do złączek do płytek drukowanych, seria 255, 256, 257; 1-bieg.; raster 10 mm / 0.394 in

Oznaczenie

RoHS ✓
Compliant

Dane handlowe

Dostawca	*WAGO*
Nr wyrobu dostawcy	*249-114*
GTIN / EAN	*4045454306854*
Zawartość	*1*
Opakowanie jednostkowe	
Nr artykułu u klienta	

Uwagi

Dane techniczne

Inne	
raster	*10 mm / 0.394 in*
kolor	*szary*
stopień zanieczyszczenia (1)	*2*
napięcie znamionowe EN (1) [V]	*1000 [V]*
napięcie znamionowe udarowe (1) [kV]	*6 [kV]*
prąd nominalny (1) [A]	*6 [A]*
obciążenie ogniowe [MJ]	*0.037 [MJ]*
ciężar [g]	*1.662 [g]*
szerokość	*10 mm / 0.394 in*

Dane techniczne	
wys.	*21.5 mm / 0.846 in*
gł.	*19.5 mm / 0.768 in*

Zdjęcia i schematy



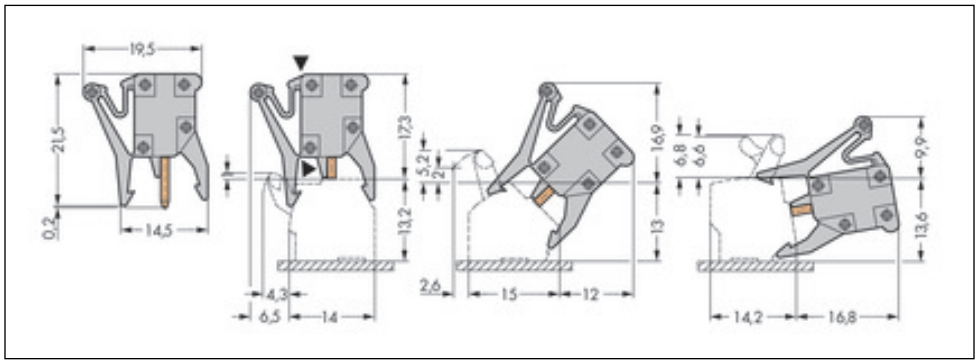

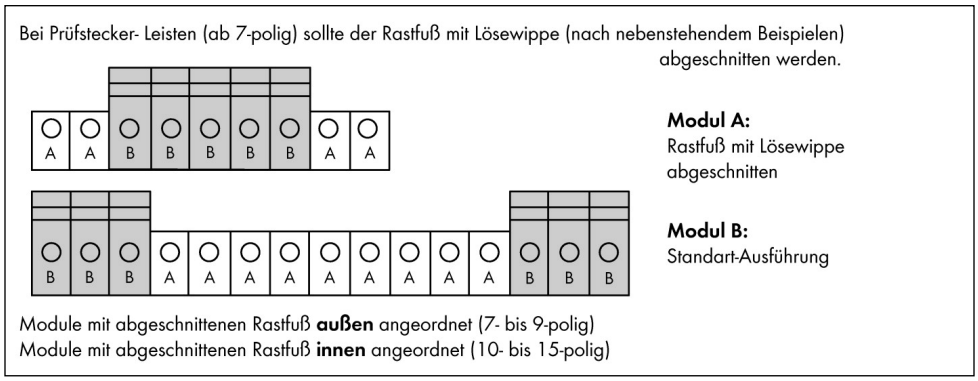

Adres

WAGO Kontakttechnik GmbH & Co. KG
Hansastr. 27
32423 Minden
Telefon: 0571/887-0
Fax: 0571/887-169
http://www.wago.com
© WAGO Kontakttechnik GmbH & Co. KG
Technische Änderungen und Irrtümer vorbehalten.