WAGO online catalog / eShop

pusty wtyk; szer. 10,4 mm; 4-bieg.; typ 3

Numer wyrobu: 2002-820



pusty wtyk; szer. 10,4 mm; 4-bieg.; typ 3

Oznaczenie

RoHS ✓
Compliant

Dane handlowe

Dostawca	*WAGO*
Nr wyrobu dostawcy	*2002-820*
GTIN / EAN	*4045454857783*
Zawartość	*1*
Opakowanie jednostkowe	
Nr artykułu u klienta	

Uwagi

Dane techniczne

Inne

kolor	*szary*
płaszczyzna opisu	*opis na środku*
obciążenie ogniowe [MJ]	*0.09 [MJ]*
ciężar [g]	*5.3 [g]*
szerokość	*10.4 mm / 0.409 in*

Zdjęcia i schematy

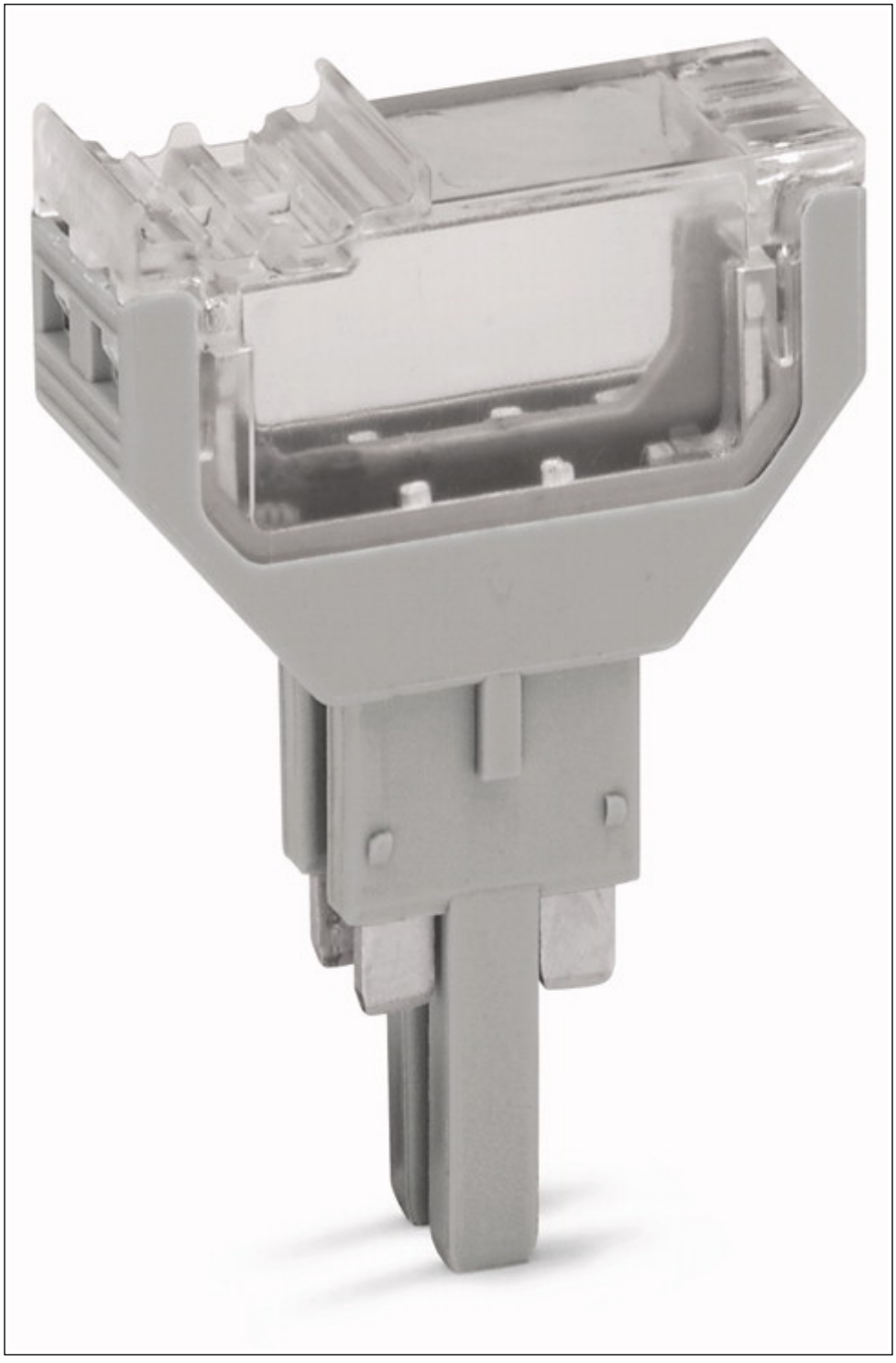

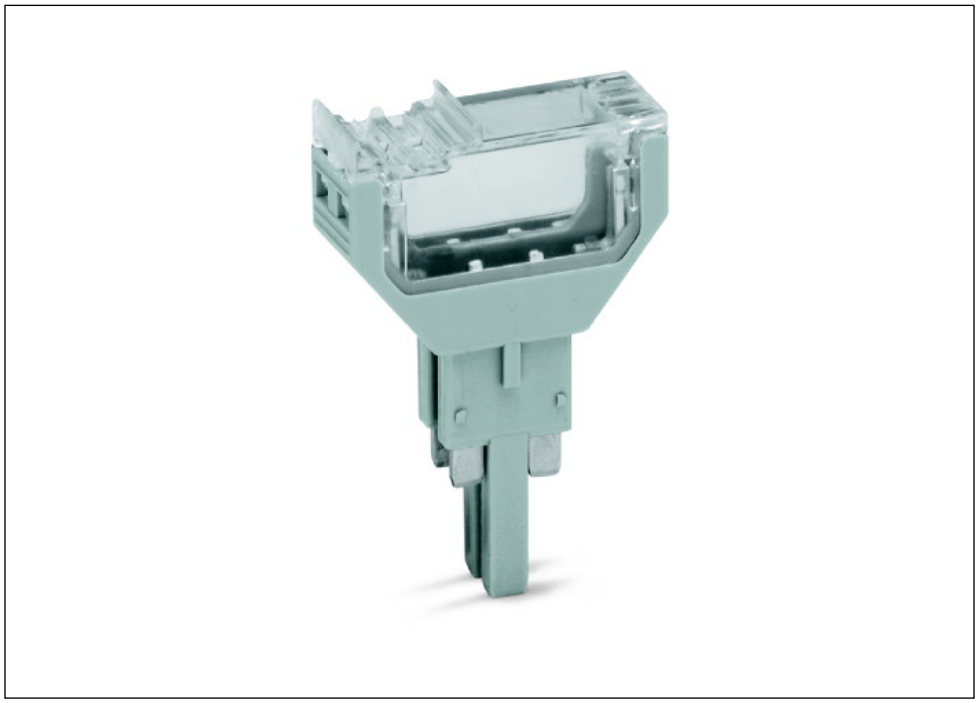

Adres

WAGO Kontakttechnik GmbH & Co. KG
Hansastr. 27
32423 Minden
Telefon: 0571/887-0
Fax: 0571/887-169
http://www.wago.com
© WAGO Kontakttechnik GmbH & Co. KG
Technische Änderungen und Irrtümer vorbehalten.