WAGO online catalog / eShop

wtyk bananowy; do gniazda o średnicy 4 mm

Numer wyrobu: 215-211



wtyk bananowy; do gniazda o średnicy 4 mm

Oznaczenie

RoHS ✓
Compliant

Dane handlowe

Dostawca	*WAGO*
Nr wyrobu dostawcy	*215-211*
GTIN / EAN	*4045454293468*
Zawartość	*1*
Opakowanie jednostkowe	
Nr artykułu u klienta	

Uwagi

Dane techniczne

Inne

łączna liczba zacisków	*1*
łączna liczba potencjałów	*1*
kolor	*pomarańczowy*
napięcie znamionowe EN (1) [V]	*42 [V]*
prąd nominalny (1) [A]	*20 [A]*
technika podłączania przewodu (1)	*CAGE CLAMP®*
ciężar [g]	*3.861 [g]*
szerokość	*8 mm / 0.315 in*
wys.	*15 mm / 0.591 in*
gł.	*40 mm / 1.575 in*

Zdjęcia i schematy

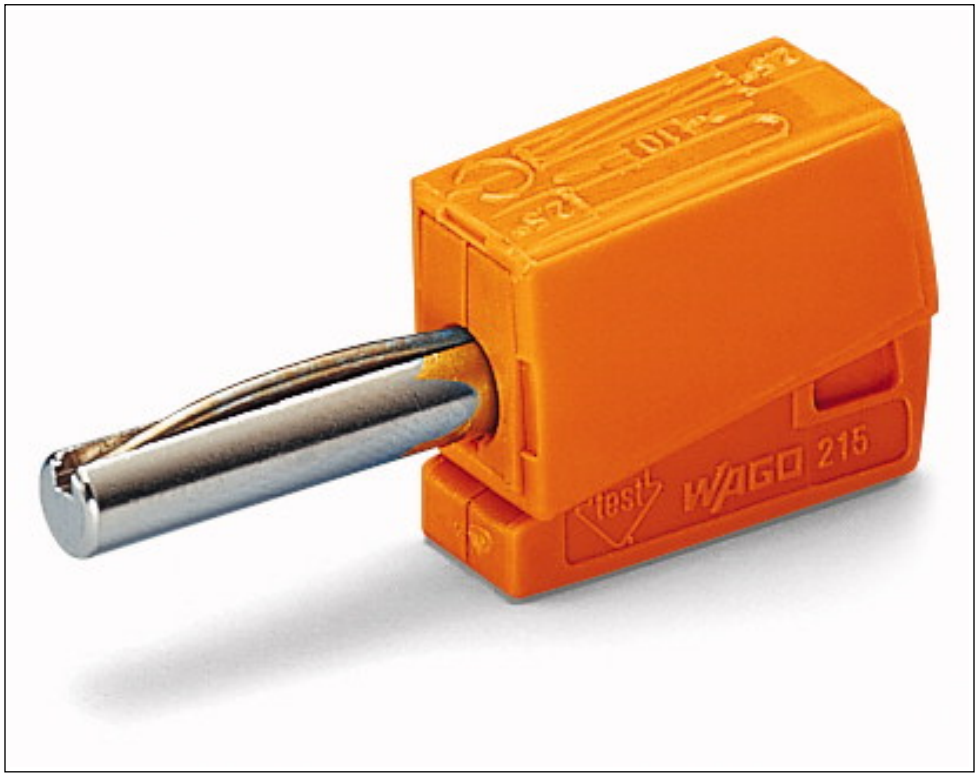



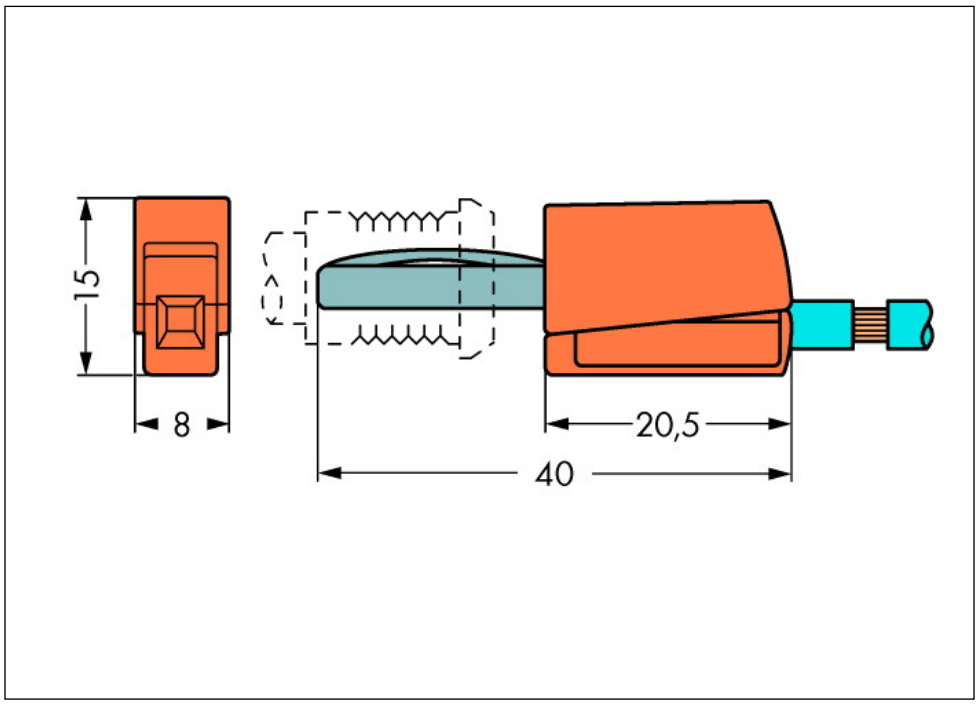

Adres

WAGO Kontakttechnik GmbH & Co. KG
Hansastr. 27
32423 Minden
Telefon: 0571/887-0
Fax: 0571/887-169
http://www.wago.com
© WAGO Kontakttechnik GmbH & Co. KG
Technische Änderungen und Irrtümer vorbehalten.