modularny wielowtyk TOPJOB® S; do montażu zatrzaskowego; do otworów na mostek; 1-bieg.

Numer wyrobu: 2006-511



modularny wielowtyk TOPJOB® S; do montażu zatrzaskowego; do otworów na mostek; 1-bieg.

Oznaczenie

RoHS ✓
Compliant

Dane handlowe

Dostawca	*WAGO*
Nr wyrobu dostawcy	*2006-511*
GTIN / EAN	*4050821263715*
Zawartość	*1*
Opakowanie jednostkowe	
Nr artykułu u klienta	

Uwagi

Dane techniczne

Inne	
l. bieg.	*1*
łączna liczba zacisków	*1*
łączna liczba potencjałów	*1*
kolor	*szary*
stopień zanieczyszczenia (1)	*3*
napięcie znamionowe EN (1) [V]	*500 [V]*
napięcie znamionowe udarowe (1) [kV]	*6 [kV]*
prąd nominalny (1) [A]	*32 [A]*
technika podłączania przewodu (1)	*Push-in CAGE CLAMP®*

Dane techniczne	
Nominal cross section 1	*4 mm²*
jednodrutowy, montaż przy pomocy narzędzi	*0.5 … 6 mm² / 20 … 10 AWG*
jednodrutowy, montaż wtykowy bez pomocy narzędzi	*1 … 6 mm² / 14 … 10 AWG*
linkowy, montaż przy pomocy narzędzi	*0.5 … 6 mm² / 20 … 10 AWG*
linkowy z tulejką min. montaż wtykowy bez pomocy narzędzi	*0.75 mm² / 18 AWG*
dł. odizolowania przewodu	*11 … 13 mm / 0.43 … 0.51 in*
wskazówka (przekrój przewodu)	*12 AWG: THHN, THWN*
rodzaj oprzewodowania	*oprzewodowanie z boku*
płaszczyzna opisu	*opis na środku / z boku*
materiał izolacyjny	*poliamid 66 (PA 66)*
obciążenie ogniowe [MJ]	*0.006 [MJ]*
ciężar [g]	*4.325 [g]*
szerokość	*7.5 mm / 0.295 in*
wys.	*46 mm / 1.811 in*
gł.	*23.4 mm / 0.921 in*
szerokość modułu [mm]	*7.5 [mm]*
szerokość modułu [in]	*0.295 [in]*

Zdjęcia i schematy

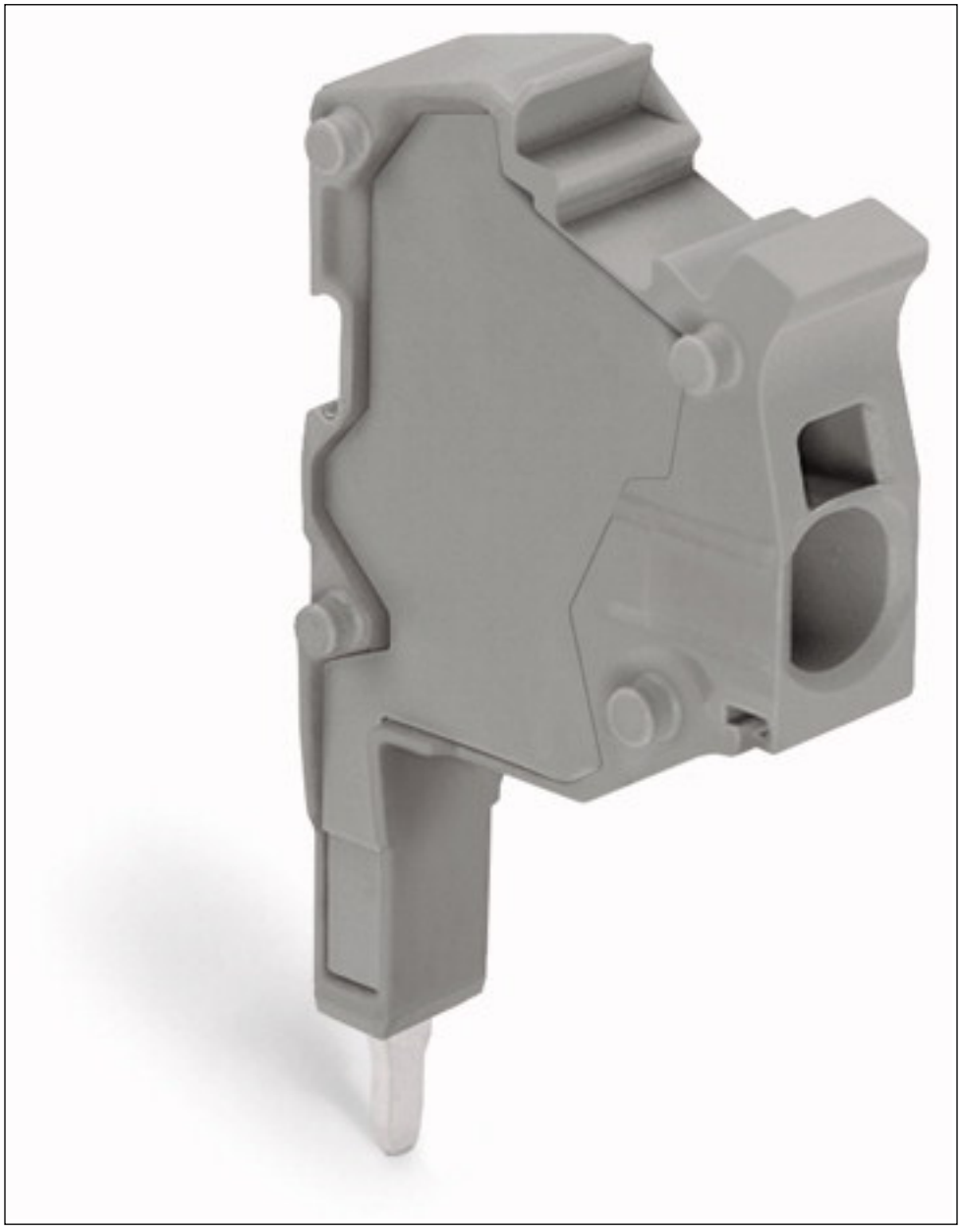

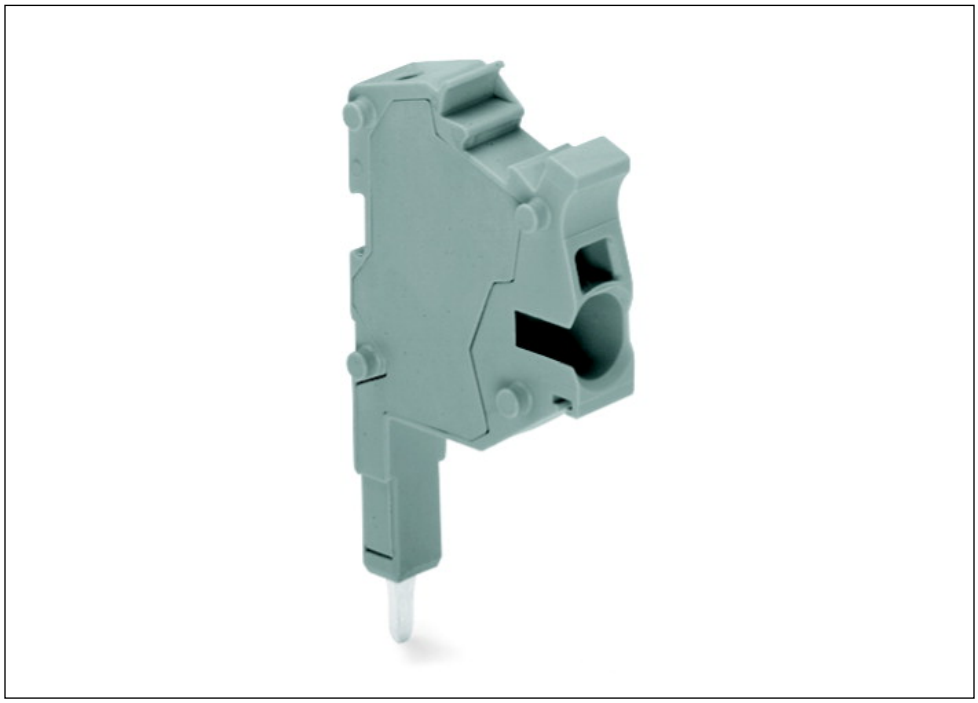

Adres

WAGO Kontakttechnik GmbH & Co. KG
Hansastr. 27
32423 Minden
Telefon: 0571/887-0
Fax: 0571/887-169
http://www.wago.com
© WAGO Kontakttechnik GmbH & Co. KG
Technische Änderungen und Irrtümer vorbehalten.