WAGO online catalog / eShop

złączka bezpiecznikowa z uchylną podstawką bezpiecznika; dla aparatowej wkładki bezpiecznikowej 5 x 20 mm; bez sygnalizacji przepalenia wkładki

Numer wyrobu: 281-611



złączka bezpiecznikowa z uchylną podstawką bezpiecznika; dla aparatowej wkładki bezpiecznikowej 5 x 20 mm; bez sygnalizacji przepalenia wkładki

Oznaczenie

RoHS ✓
Compliant

Dane handlowe

Dostawca	*WAGO*
Nr wyrobu dostawcy	*281-611*
GTIN / EAN	*4045454614591*
Zawartość	*1*
Opakowanie jednostkowe	
Nr artykułu u klienta	

Uwagi

wskazówka dot. bezpieczeństwa 1: Napięcie nominalne i prąd nominalny determinowane są parametrami bezpiecznika.

Dane techniczne

Inne

łączna liczba zacisków	*2*
łączna liczba potencjałów	*2*
kolor	*szary*
stopień zanieczyszczenia (1)	*3*
napięcie znamionowe EN (1) [V]	*800 [V]*
napięcie znamionowe udarowe (1) [kV]	*8 [kV]*
prąd nominalny (1) [A]	*10 [A]*

Dane techniczne	
technika podłączania przewodu (1)	*CAGE CLAMP®*
jednodrutowy, montaż przy pomocy narzędzi	*0.08 … 4 mm² / 28 … 12 AWG*
linkowy, montaż przy pomocy narzędzi	*0.08 … 4 mm² / 28 … 12 AWG*
dł. odizolowania przewodu	*9 … 10 mm / 0.35 … 0.39 in*
rodzaj oprzewodowania	*oprzewodowanie od czoła*
konstrukcja	*konstrukcja kątowa*
płaszczyzna opisu	*opis na środku*
materiał izolacyjny	*poliamid 66 (PA 66)*
obciążenie ogniowe [MJ]	*0.327 [MJ]*
ciężar [g]	*17.32 [g]*
szerokość	*8 mm / 0.315 in*
wys. [mm]	*60 [mm]*
wysokość od górnej krawędzi szyny	*60 mm / 2.362 in*
gł.	*60 mm / 2.362 in*
rodzaj montażu	*szyna TS 35*

Zdjęcia i schematy

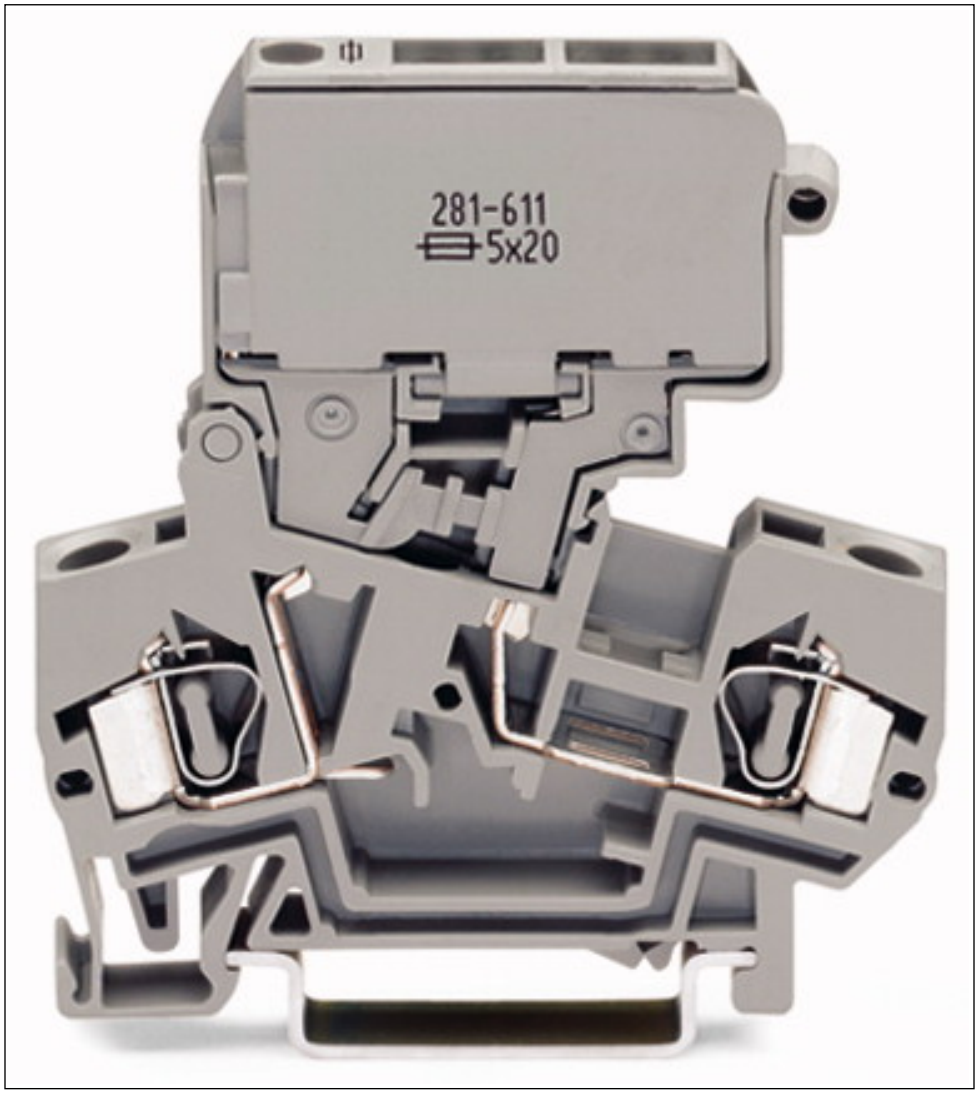

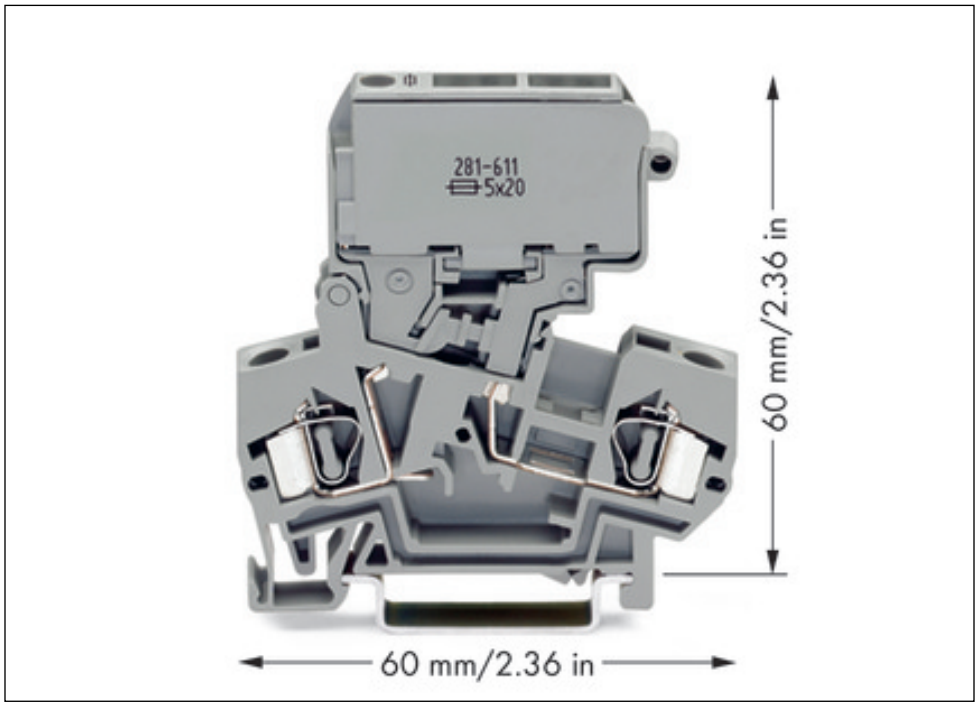
281-611
5x20
60 mm/2.36 in
60 mm/2.36 in

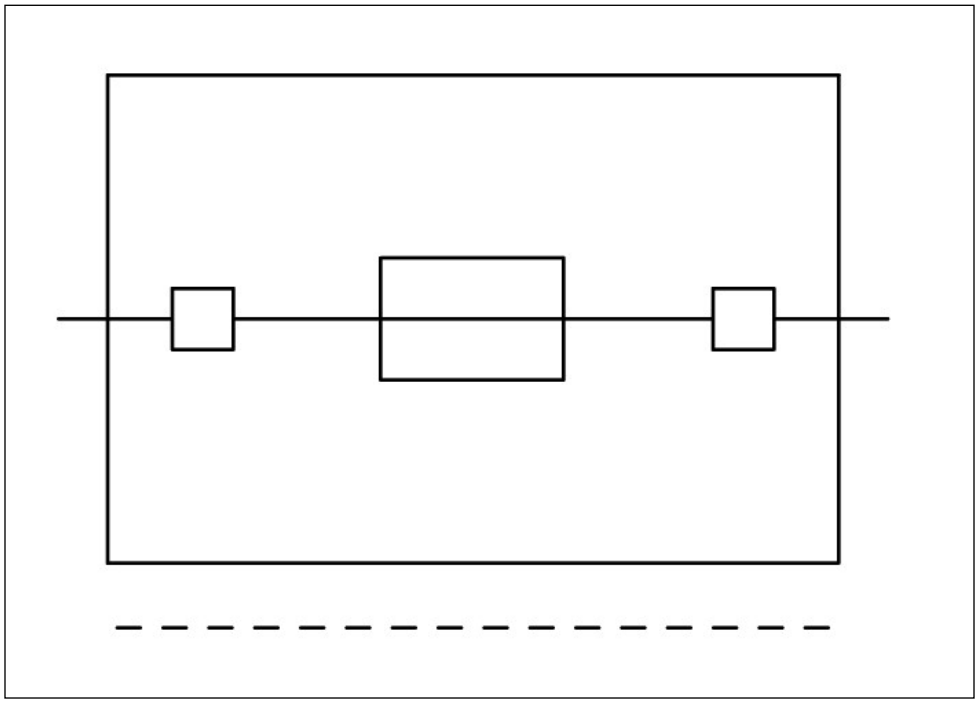

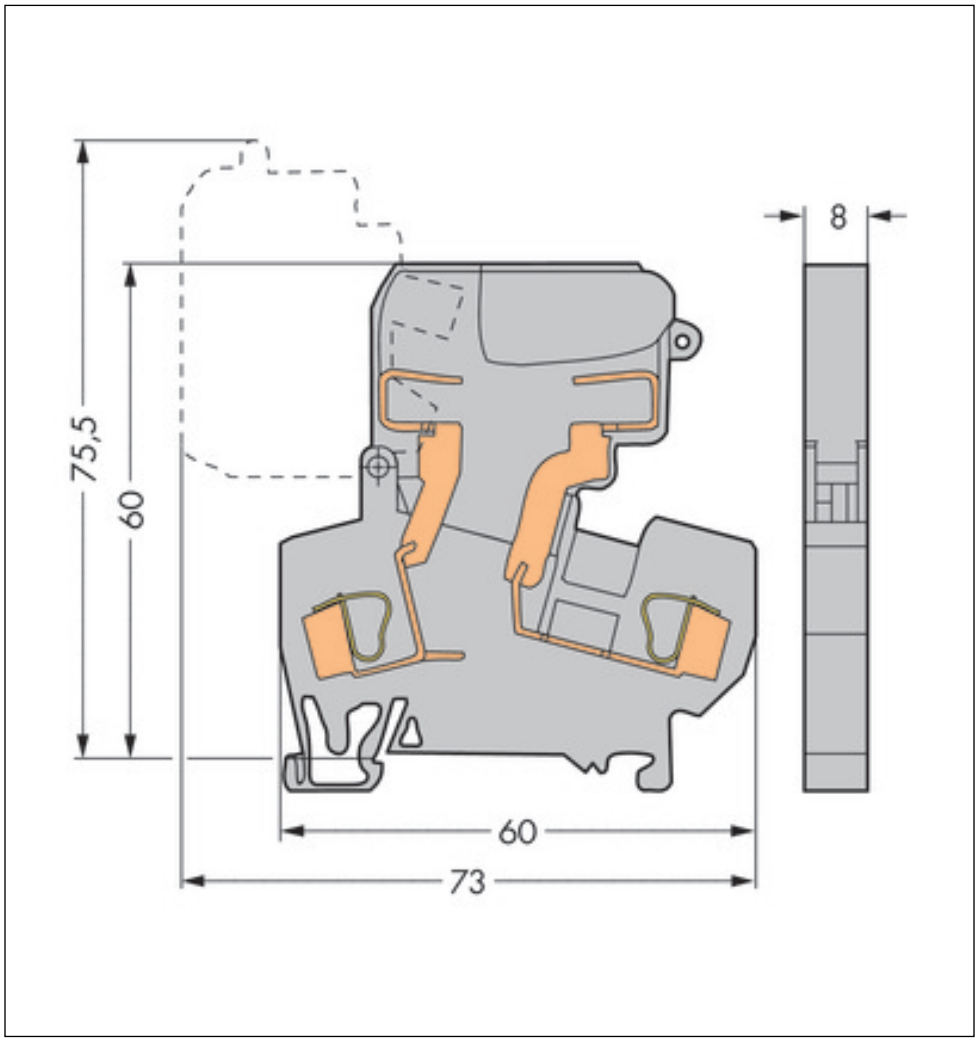

Adres

WAGO Kontakttechnik GmbH & Co. KG
Hansastr. 27
32423 Minden
Telefon: 0571/887-0
Fax: 0571/887-169
http://www.wago.com
© WAGO Kontakttechnik GmbH & Co. KG
Technische Änderungen und Irrtümer vorbehalten.