WAGO online catalog / eShop

2-przewodowa złączka rozłączalno-pomiarowa; z mechaniczną blokadą; z możliwością kodowania; uchwyt łącznika nożowego pomarańczowy

Numer wyrobu: 2002-1671/401-000



2-przewodowa złączka rozłączalno-pomiarowa; z mechaniczną blokadą; z możliwością kodowania; uchwyt łącznika nożowego pomarańczowy

Oznaczenie

RoHS ✓
Compliant

Dane handlowe

Dostawca	*WAGO*
Nr wyrobu dostawcy	*2002-1671/401-000*
GTIN / EAN	*4045454826123*
Zawartość	*1*
Opakowanie jednostkowe	
Nr artykułu u klienta	

Uwagi

Dane techniczne

Inne

łączna liczba zacisków	*2*
łączna liczba potencjałów	*2*
kolor	*szary*
parametry znamionowe zgodnie z 1	*IEC/EN 60947-7-1*
stopień zanieczyszczenia (1)	*3*
napięcie znamionowe EN (1) [V]	*400 [V]*
napięcie znamionowe udarowe (1) [kV]	*6 [kV]*
prąd nominalny (1) [A]	*16 [A]*

Dane techniczne	
technika podłączania przewodu (1)	*Push-in CAGE CLAMP®*
Nominal cross section 1	*2.5 mm²*
jednodrutowy, montaż przy pomocy narzędzi	*0.25 … 4 mm² / 22 … 12 AWG*
jednodrutowy, montaż wtykowy bez pomocy narzędzi	*0.75 … 4 mm² / 18 … 12 AWG*
linkowy, montaż przy pomocy narzędzi	*0.25 … 4 mm² / 22 … 12 AWG*
linkowy z tulejką min. montaż wtykowy bez pomocy narzędzi	*0.75 mm² / 18 AWG*
dł. odizolowania przewodu	*10 … 12 mm / 0.39 … 0.47 in*
rodzaj oprzewodowania	*oprzewodowanie od czoła*
konstrukcja	*konstrukcja pozioma*
płaszczyzna opisu	*opis na środku / z boku*
materiał izolacyjny	*poliamid 66 (PA 66)*
obciążenie ogniowe [MJ]	*0.157 [MJ]*
ciężar [g]	*7.51 [g]*
szerokość	*5.2 mm / 0.205 in*
wys. [mm]	*32.9 [mm]*
wysokość od górnej krawędzi szyny	*32.9 mm / 1.295 in*
gł.	*66.1 mm / 2.602 in*
rodzaj montażu	*szyna TS 35*

Zdjęcia i schematy

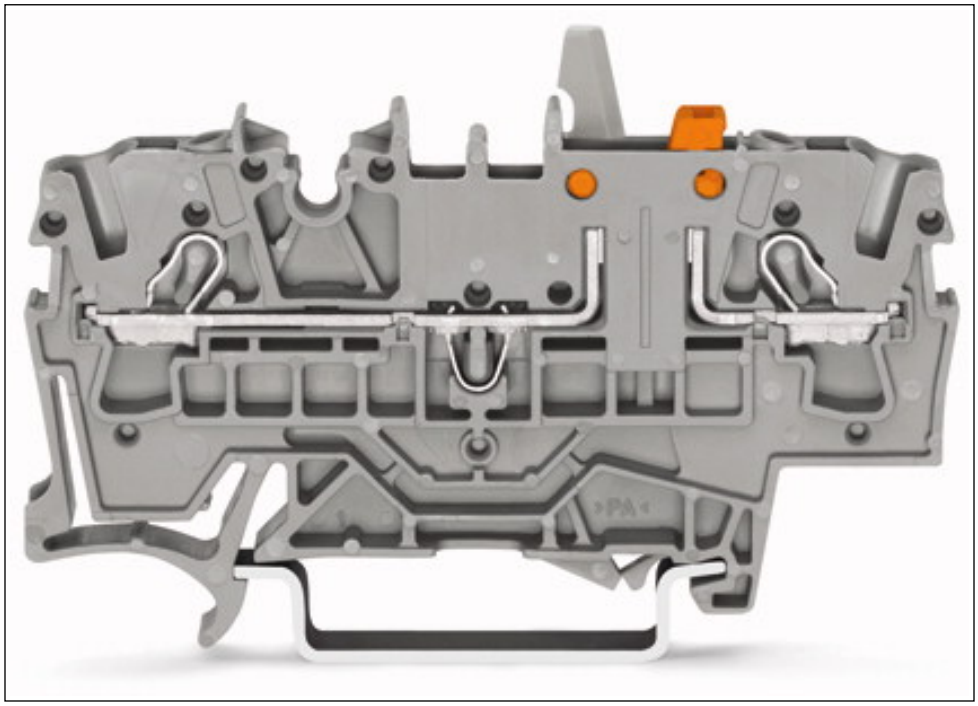

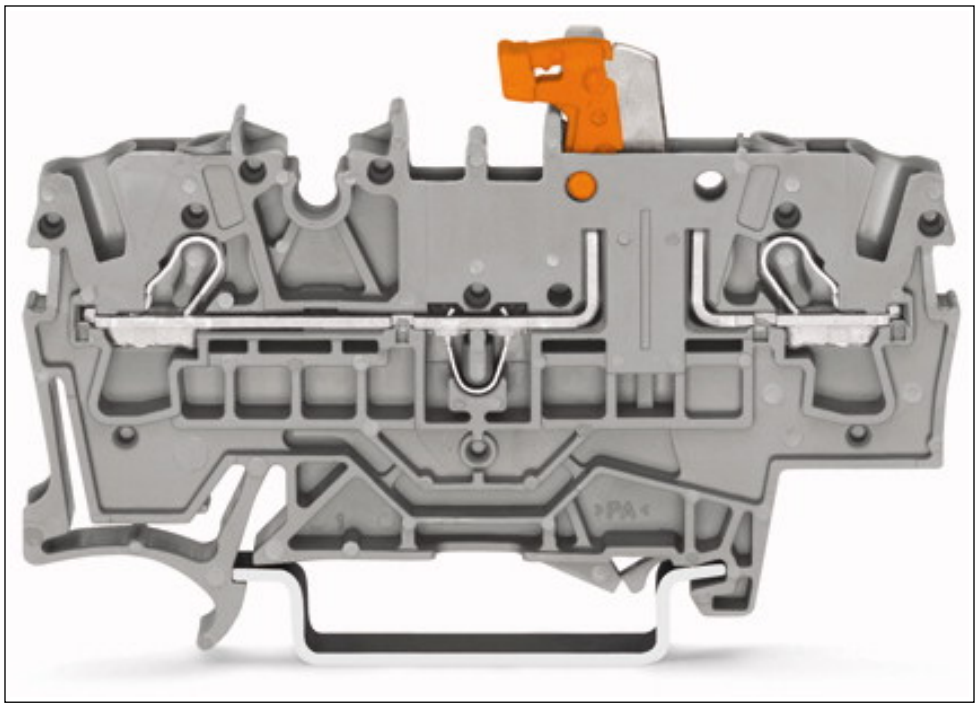

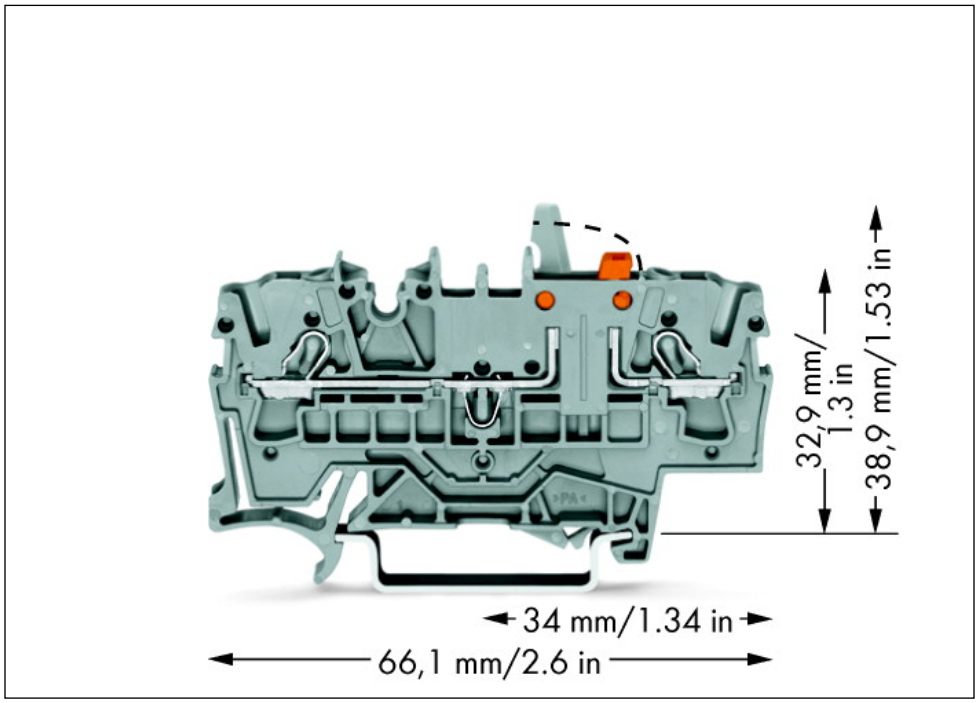
32,9 mm/
1.3 in
38,9 mm/1.53 in
34 mm/1.34 in
66,1 mm/2.6 in

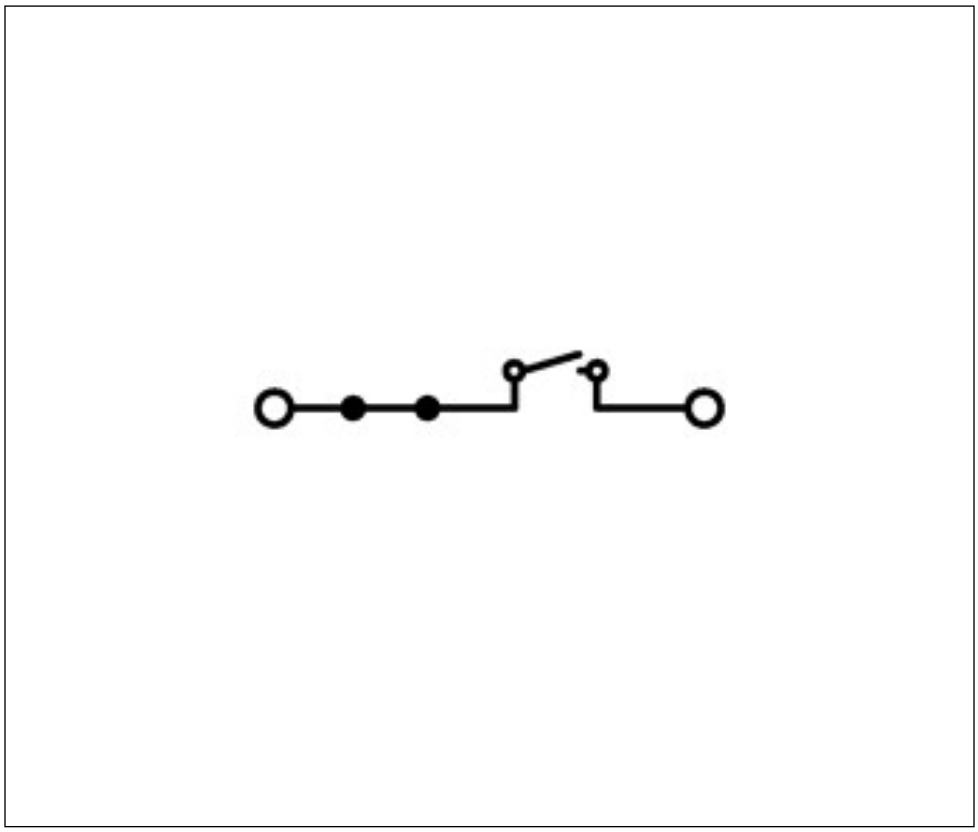

Adres

WAGO Kontakttechnik GmbH & Co. KG
Hansastr. 27
32423 Minden
Telefon: 0571/887-0
Fax: 0571/887-169
http://www.wago.com
© WAGO Kontakttechnik GmbH & Co. KG
Technische Änderungen und Irrtümer vorbehalten.