WAGO online catalog / eShop

2-przewodowa złączka bezpiecznikowa do bezpieczników samochodowych; z możliwością kodowania; 12 V; z sygnalizacją przepalenia wkładki przez LED; pobór prądu przez LED: 4,8 mA

Numer wyrobu: 2006-1681/1000-429

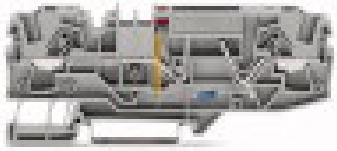

2-przewodowa złączka bezpiecznikowa do bezpieczników samochodowych; z możliwością kodowania; 12 V; z sygnalizacją przepalenia wkładki przez LED; pobór prądu przez LED: 4,8 mA

Oznaczenie

RoHS ✓
Compliant

Dane handlowe

Dostawca	*WAGO*
Nr wyrobu dostawcy	*2006-1681/1000-429*
GTIN / EAN	*4045454789794*
Zawartość	*1*
Opakowanie jednostkowe	
Nr artykułu u klienta	

Uwagi

wskazówka dot. bezpieczeństwa 1: Napięcie nominalne i prąd nominalny determinowane są parametrami wskaźnika świetlnego lub bezpiecznika.wskazówka dot. bezpieczeństwa 2: Przy napięciach powyżej 42 V zachować ostrożność przy wyjmowaniu bezpiecznika!

Dane techniczne

Inne

łączna liczba zacisków	*2*
łączna liczba potencjałów	*2*
kolor	*szary*
parametry znamionowe zgodnie z 1	*IEC/EN 60947-7-3*
stopień zanieczyszczenia (1)	*3*

Podgląd wydruku: 2-przewodowa złączka bezpiecznikowa do bezpieczników samochodowych; z możliwością kodowania; 12 V; z sygnalizacją przepalenia wkładki przez LED; pobór prądu przez LED: 4,8 mA - Numer wyrobu: 2006-1681/1000-429

Dane techniczne	
napięcie znamionowe EN (1) [V]	*500 [V]*
napięcie znamionowe udarowe (1) [kV]	*8 [kV]*
prąd nominalny (1) [A]	*25 [A]*
prąd nominalny (2) [A]	*30 [A]*
technika podłączania przewodu (1)	*Push-in CAGE CLAMP®*
Nominal cross section 1	*6 mm²*
jednodrutowy, montaż przy pomocy narzędzi	*0.5 … 10 mm² / 20 … 8 AWG*
jednodrutowy, montaż wtykowy bez pomocy narzędzi	*1 … 10 mm² / 14 … 8 AWG*
linkowy, montaż przy pomocy narzędzi	*0.5 … 10 mm² / 20 … 8 AWG*
linkowy z tulejką min. montaż wtykowy bez pomocy narzędzi	*1.5 mm² / 16 AWG*
dł. odizolowania przewodu	*13 … 15 mm / 0.51 … 0.59 in*
rodzaj oprzewodowania	*oprzewodowanie od czoła*
konstrukcja	*konstrukcja pozioma*
płaszczyzna opisu	*opis na środku / z boku*
materiał izolacyjny	*poliamid 66 (PA 66)*
ciężar [g]	*17.8 [g]*
szerokość	*7.5 mm / 0.295 in*
wys. [mm]	*32.9 [mm]*
wysokość od górnej krawędzi szyny	*32.9 mm / 1.295 in*
gł.	*96.3 mm / 3.791 in*
rodzaj montażu	*szyna TS 35*

Zdjęcia i schematy

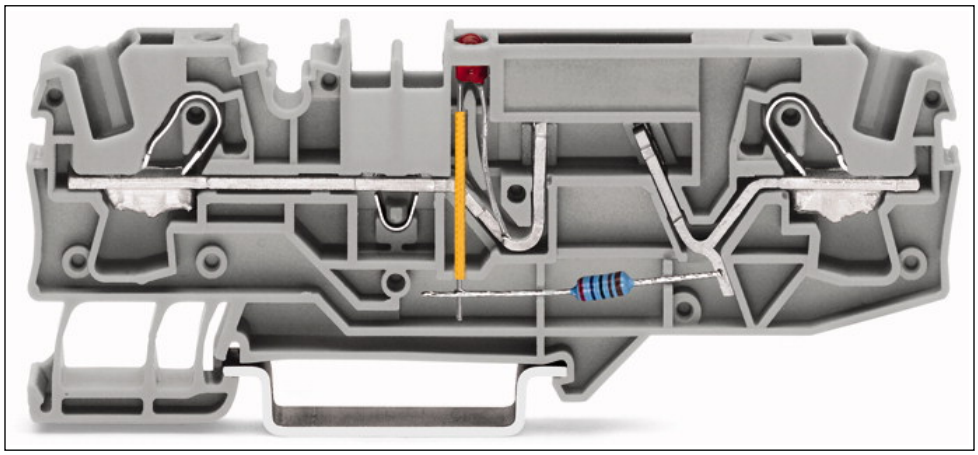

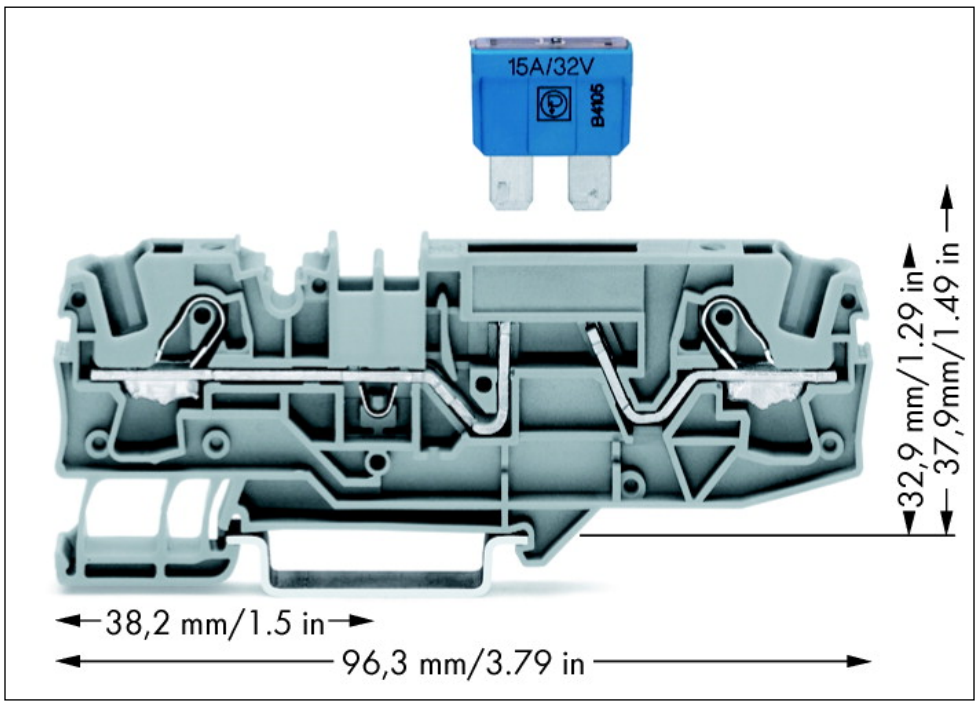

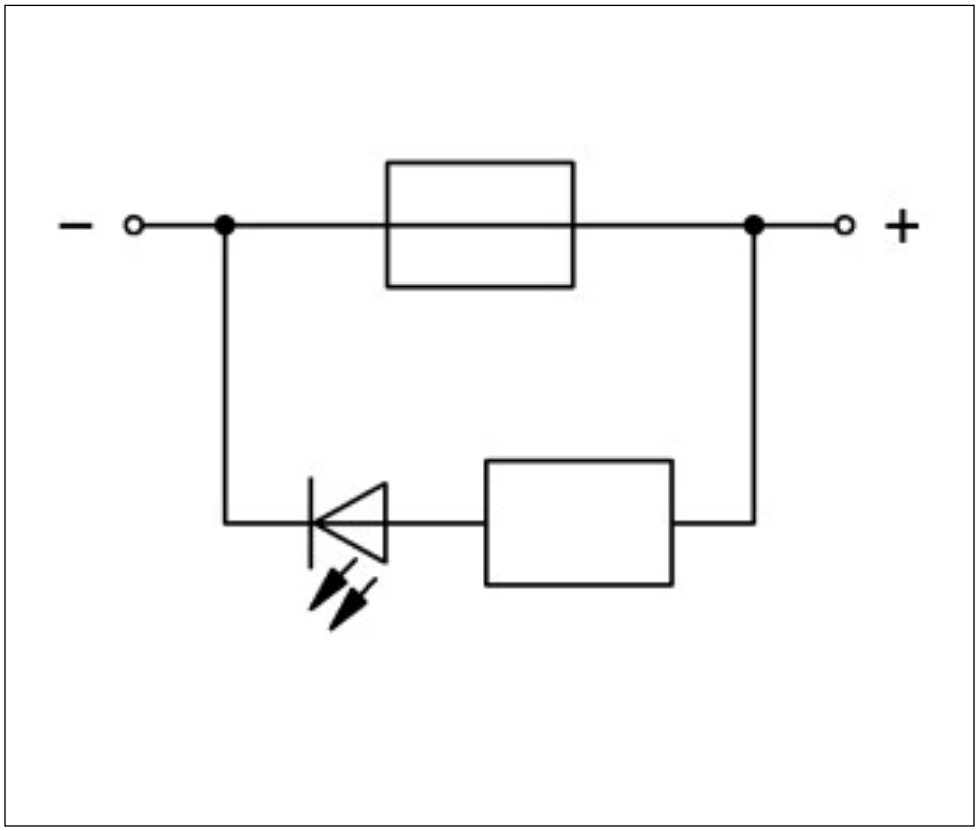

Adres

WAGO Kontakttechnik GmbH & Co. KG
Hansastr. 27
32423 Minden
Telefon: 0571/887-0
Fax: 0571/887-169
http://www.wago.com
© WAGO Kontakttechnik GmbH & Co. KG
Technische Änderungen und Irrtümer vorbehalten.