WAGO online catalog / eShop

3-przewodowa złączka przelotowa; do zastosowań Ex e II

Numer wyrobu: 2010-1302

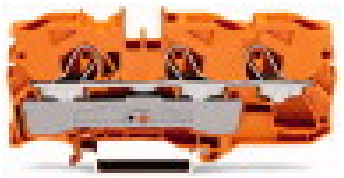

3-przewodowa złączka przelotowa; do zastosowań Ex e II

Oznaczenie

RoHS ✓
Compliant

Dane handlowe

Dostawca	*WAGO*
Nr wyrobu dostawcy	*2010-1302*
GTIN / EAN	*4017332076197*
Zawartość	*1*
Opakowanie jednostkowe	
Nr artykułu u klienta	

Uwagi

Dane techniczne

Inne

łączna liczba zacisków	*3*
łączna liczba potencjałów	*1*
kolor	*pomarańczowy*
parametry znamionowe zgodnie z 1	*IEC/EN 60947-7-1*
stopień zanieczyszczenia (1)	*3*
napięcie znamionowe EN (1) [V]	*800 [V]*
napięcie znamionowe udarowe (1) [kV]	*8 [kV]*
prąd nominalny (1) [A]	*57 [A]*
prąd nominalny (2) [A]	*76 [A]*
napięcie znamionowe EN (Ex e II) [V]	*550 [V]*

Dane techniczne	
prąd nominalny (Ex e II) [A]	*50 [A]*
technika podłączania przewodu (1)	*Push-in CAGE CLAMP®*
Nominal cross section 1	*10 mm²*
jednodrutowy, montaż przy pomocy narzędzi	*0.5 … 16 mm² / 20 … 6 AWG*
jednodrutowy, montaż wtykowy bez pomocy narzędzi	*2.5 … 16 mm² / 14 … 6 AWG*
linkowy, montaż przy pomocy narzędzi	*0.5 … 16 mm² / 20 … 6 AWG*
linkowy z tulejką min. montaż wtykowy bez pomocy narzędzi	*2.5 mm² / 14 AWG*
dł. odizolowania przewodu	*17 … 19 mm / 0.67 … 0.75 in*
rodzaj oprzewodowania	*oprzewodowanie od czoła*
konstrukcja	*konstrukcja pozioma*
płaszczyzna opisu	*opis na środku / z boku*
materiał izolacyjny	*poliamid 66 (PA 66)*
obciążenie ogniowe [MJ]	*0.378 [MJ]*
ciężar [g]	*23.314 [g]*
szerokość	*10 mm / 0.394 in*
wys. [mm]	*36.9 [mm]*
wysokość od górnej krawędzi szyny	*36.9 mm / 1.453 in*
gł.	*89 mm / 3.504 in*
rodzaj montażu	*szyna TS 35*

Zdjęcia i schematy

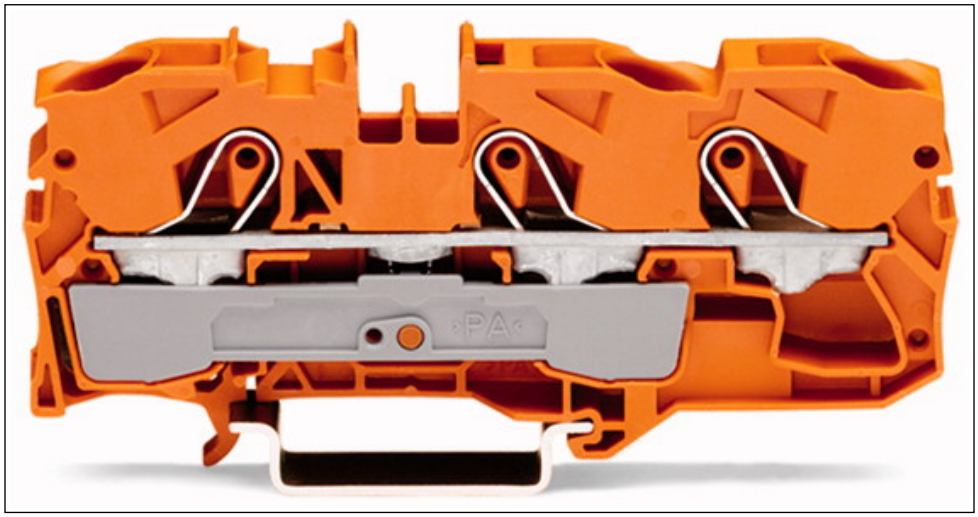

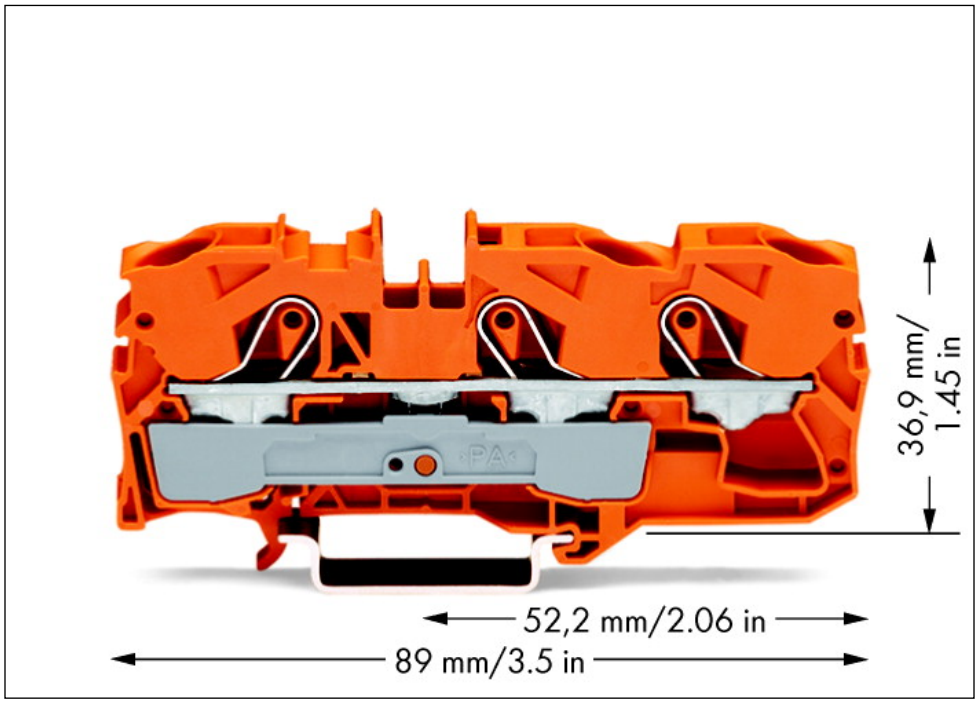

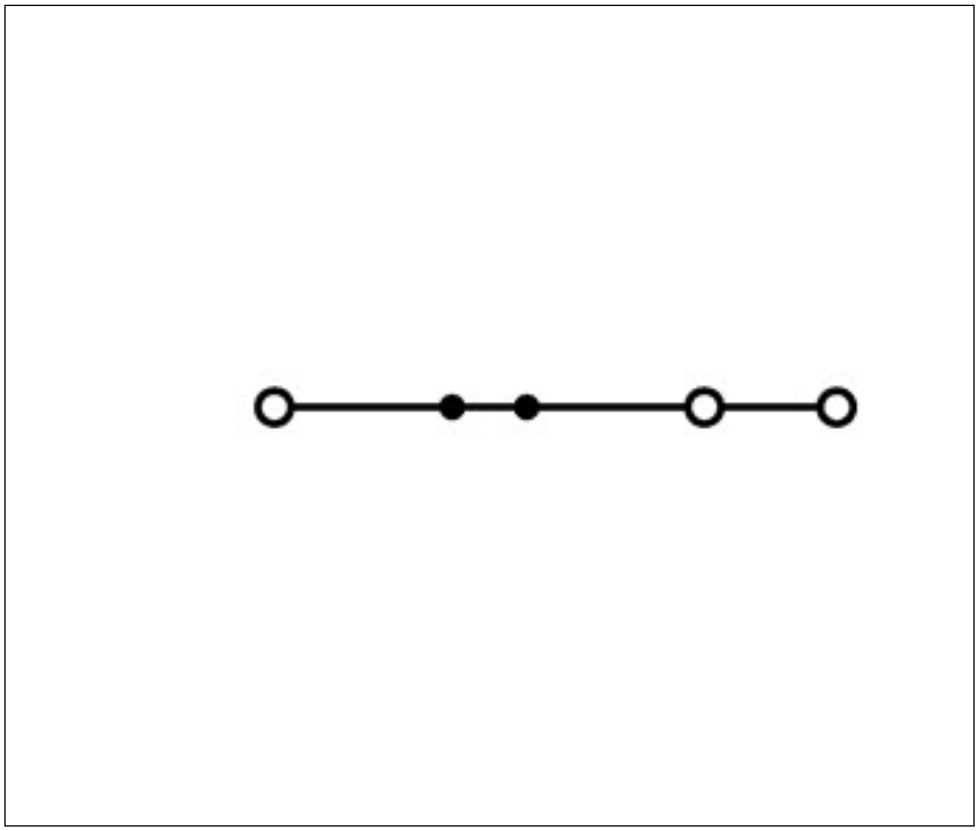

Adres

WAGO Kontakttechnik GmbH & Co. KG
Hansastr. 27
32423 Minden
Telefon: 0571/887-0
Fax: 0571/887-169
http://www.wago.com
© WAGO Kontakttechnik GmbH & Co. KG
Technische Änderungen und Irrtümer vorbehalten.