WAGO online catalog / eShop

2-przewodowa listwa zaciskowa; przyciski po obu stronach; z uchwytami montażowymi; do mocowania śrubowego lub podobnego typu; otwór montażowy Ø 3,2 mm; ze stopką montażową 209-123 także na szynę TS 35; 12-bieg.

Numer wyrobu: 261-432/341-000



2-przewodowa listwa zaciskowa; przyciski po obu stronach; z uchwytami montażowymi; do mocowania śrubowego lub podobnego typu; otwór montażowy Ø 3,2 mm; ze stopką montażową 209-123 także na szynę TS 35; 12-bieg.

Oznaczenie

RoHS ✓
Compliant

Dane handlowe

Dostawca	*WAGO*
Nr wyrobu dostawcy	*261-432/341-000*
GTIN / EAN	*4044918627511*
Zawartość	*1*
Opakowanie jednostkowe	
Nr artykułu u klienta	

Uwagi

Dane techniczne

Inne

l. bieg.	*12*
łączna liczba zacisków	*24*
łączna liczba potencjałów	*12*
kolor	*szary*
stopień zanieczyszczenia (1)	*3*
napięcie znamionowe EN (1) [V]	*500 [V]*
napięcie znamionowe udarowe (1) [kV]	*6 [kV]*

Podgląd wydruku: 2-przewodowa listwa zaciskowa; przyciski po obu stronach; z uchwytami montażowymi; do mocowania śrubowego lub podobnego typu; otwór montażowy Ø 3,2 mm; ze stopką montażową 209-123 także na szynę TS 35; 12-bieg. - Numer wyrobu: 261-432/341-000

Dane techniczne	
prąd nominalny (1) [A]	*24 [A]*
technika podłączania przewodu (1)	*CAGE CLAMP®*
jednodrutowy, montaż przy pomocy narzędzi	*0.08 … 2.5 mm² / 28 … 14 AWG*
linkowy, montaż przy pomocy narzędzi	*0.08 … 2.5 mm² / 28 … 14 AWG*
dł. odizolowania przewodu	*8 … 9 mm / 0.31 … 0.35 in*
rodzaj oprzewodowania	*oprzewodowanie z boku*
konstrukcja	*konstrukcja pozioma*
płaszczyzna opisu	*opis z boku*
obciążenie ogniowe [MJ]	*0.678 [MJ]*
ciężar [g]	*33.631 [g]*
szerokość	*85.6 mm / 3.37 in*
wysokość od podłoża	*23.2 mm / 0.913 in*
gł.	*28 mm / 1.102 in*
szerokość modułu [mm]	*6 [mm]*
szerokość modułu [in]	*0.236 [in]*

Zdjęcia i schematy

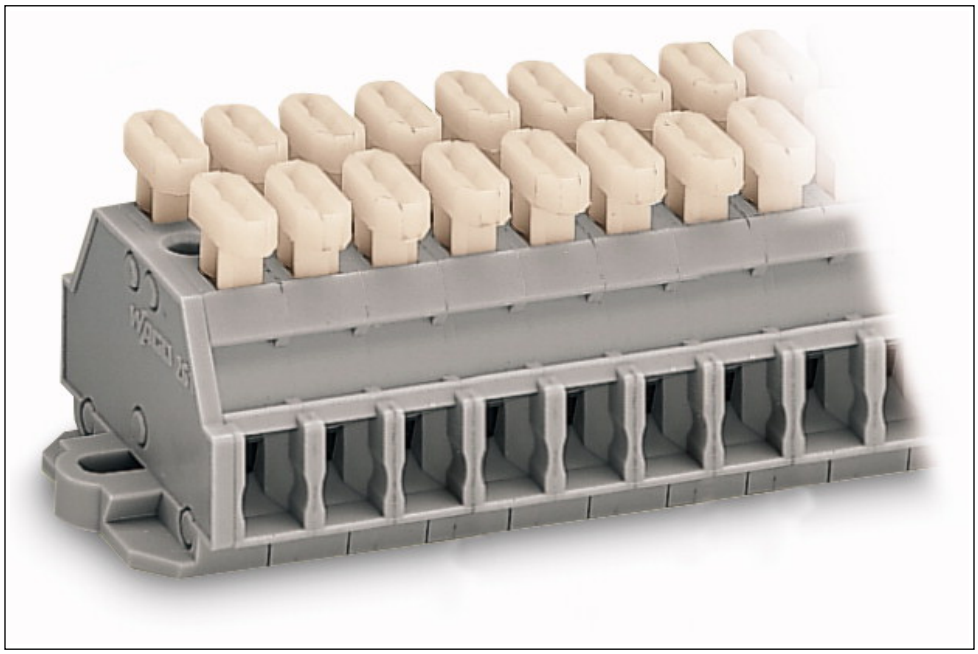

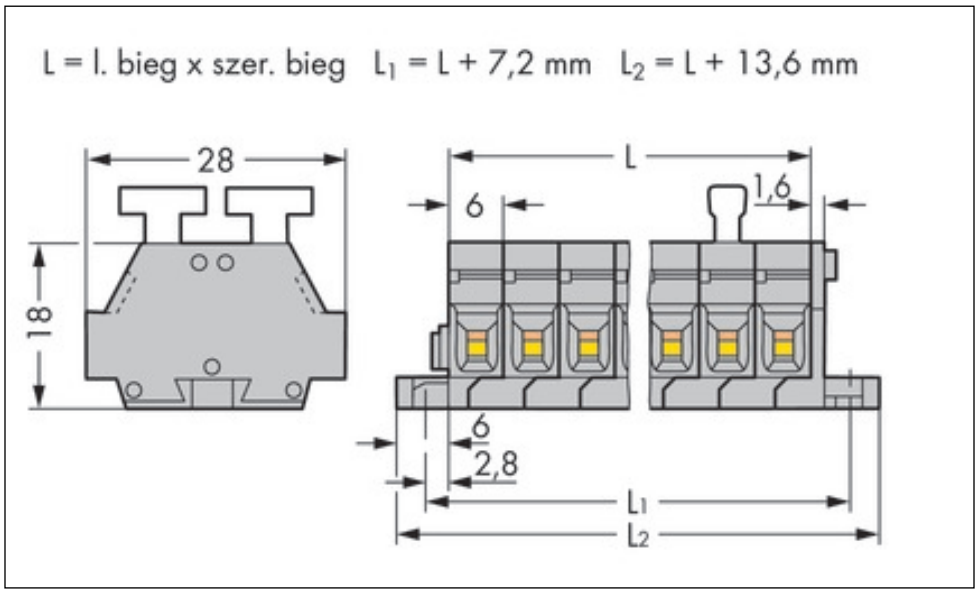

Podgląd wydruku: 2-przewodowa listwa zaciskowa; przyciski po obu stronach; z uchwytami montażowymi; do mocowania śrubowego lub podobnego typu; otwór montażowy Ø 3,2 mm; ze stopką montażową 209-123 także na szynę TS 35; 12-bieg. - Numer wyrobu: 261-432/341-000

Adres

WAGO Kontakttechnik GmbH & Co. KG
Hansastr. 27
32423 Minden
Telefon: 0571/887-0
Fax: 0571/887-169
http://www.wago.com
© WAGO Kontakttechnik GmbH & Co. KG
Technische Änderungen und Irrtümer vorbehalten.