WAGO online catalog / eShop

złączka zasilająca; bez styku PE; bez stopek zatrzaskowych; bez nadruku; 3-bieg.

Numer wyrobu: 294-4003



złączka zasilająca; bez styku PE; bez stopek zatrzaskowych; bez nadruku; 3-bieg.

Oznaczenie

RoHS ✓
Compliant

Dane handlowe

Dostawca	*WAGO*
Nr wyrobu dostawcy	*294-4003*
GTIN / EAN	*4050821097600*
Zawartość	*1*
Opakowanie jednostkowe	
Nr artykułu u klienta	

Uwagi

przyłączanie przewodów jednodrutowych, wielodrutowych i linkowych po stronie zasilaniamożliwość podłączania standardowych przewodów AWG i metrycznychtrzeci zacisk pod spodemmożliwość późniejszego zatrzaskowego montażu odciążenia przewodów

Dane techniczne

Inne

l. bieg.	*3*
łączna liczba zacisków	*15*
łączna liczba potencjałów	*3*
kolor	*biały*
parametry znamionowe zgodnie z 1	*IEC/EN 60998-1*
kategoria przepięć EN 1	*II*
stopień zanieczyszczenia (1)	*2*

Dane techniczne	
napięcie znamionowe EN (1) [V]	*500 [V]*
napięcie znamionowe udarowe (1) [kV]	*4 [kV]*
prąd nominalny (1) [A]	*24 [A]*
parametry znamionowe zgodnie z 2	*IEC/EN 60998-2-2*
kategoria przepięć EN 2	*II*
stopień zanieczyszczenia (2)	*2*
napięcie znamionowe EN (2) [V]	*500 [V]*
napięcie znamionowe udarowe (2) [kV]	*4 [kV]*
prąd nominalny (2) [A]	*24 [A]*
kategoria przepięć EN 3	*II*
stopień zanieczyszczenia (3)	*2*
napięcie znamionowe EN (3) [V]	*500 [V]*
napięcie znamionowe udarowe (3) [kV]	*4 [kV]*
prąd nominalny (3) [A]	*16 [A]*
liczba pojedynczych obiektów przyłączeniowych	*4*
Connection object 1	*Extern 1*
technika podłączania przewodu (1)	*Push-in CAGE CLAMP®*
Number of connections 1	*2*
jednodrutowy, montaż przy pomocy narzędzi	*0.5 … 2.5 mm² / 18 … 12 AWG*
jednodrutowy, montaż wtykowy bez pomocy narzędzi	*0.5 … 2.5 mm² / 18 … 12 AWG*
wielodrutowy, montaż przy pomocy narzędzi	*0.5 … 2.5 mm² / 18 … 14 AWG*
linkowy, montaż przy pomocy narzędzi	*0.5 … 2.5 mm² / 18 … 14 AWG*
linkowy z tulejką przewodową z kołnierzem z tworzywa	*0.5 … 1.5 mm² / 18 … 16 AWG*
linkowy z tulejką przewodową bez kołnierza z tworzywa	*0.5 … 1.5 mm² / 18 … 16 AWG*
linkowy z tulejką min. montaż wtykowy bez pomocy narzędzi	*0.5 mm² / 18 AWG*
dł. odizolowania przewodu	*8 … 9 mm / 0.31 … 0.35 in*
Connection object 2	*Intern 2*
technika podłączania przewodu	*PUSH WIRE®*
dł. odizolowania przewodu 2	*8 … 9 mm / 0.31 … 0.35 in*
Connection object 3	*Intern 3*
Number of connections 3	*1*
dł. odizolowania przewodu 3	*8 ... 9 mm / 0.31 ... 0.35 in*
Connection object 4	*Intern 4*

Dane techniczne	
Number of connections 4	*1*
dł. odizolowania przewodu 4	*8 ... 9 mm / 0.31 ... 0.35 in*
grupa materiału izolacyjnego	*IIIa*
materiał izolacyjny	*PC - 125*
odporność termiczna	*RTI 120 °C*
klasa palności zgodnie z UL 94	*V0*
materiał sprężyny zaciskowej	*chromoniklowa stal sprężynowa (CrNi)*
materiał styku	*miedź elektrolityczna (ECu)*
powierzchnia styku	*cynowana*
obciążenie ogniowe [MJ]	*0.182 [MJ]*
ciężar [g]	*9.147 [g]*
szerokość	*30 mm / 1.181 in*
wysokość od podłoża	*17 mm / 0.669 in*
gł.	*27.3 mm / 1.075 in*
nadruk	*bez nadruku*

Zdjęcia i schematy

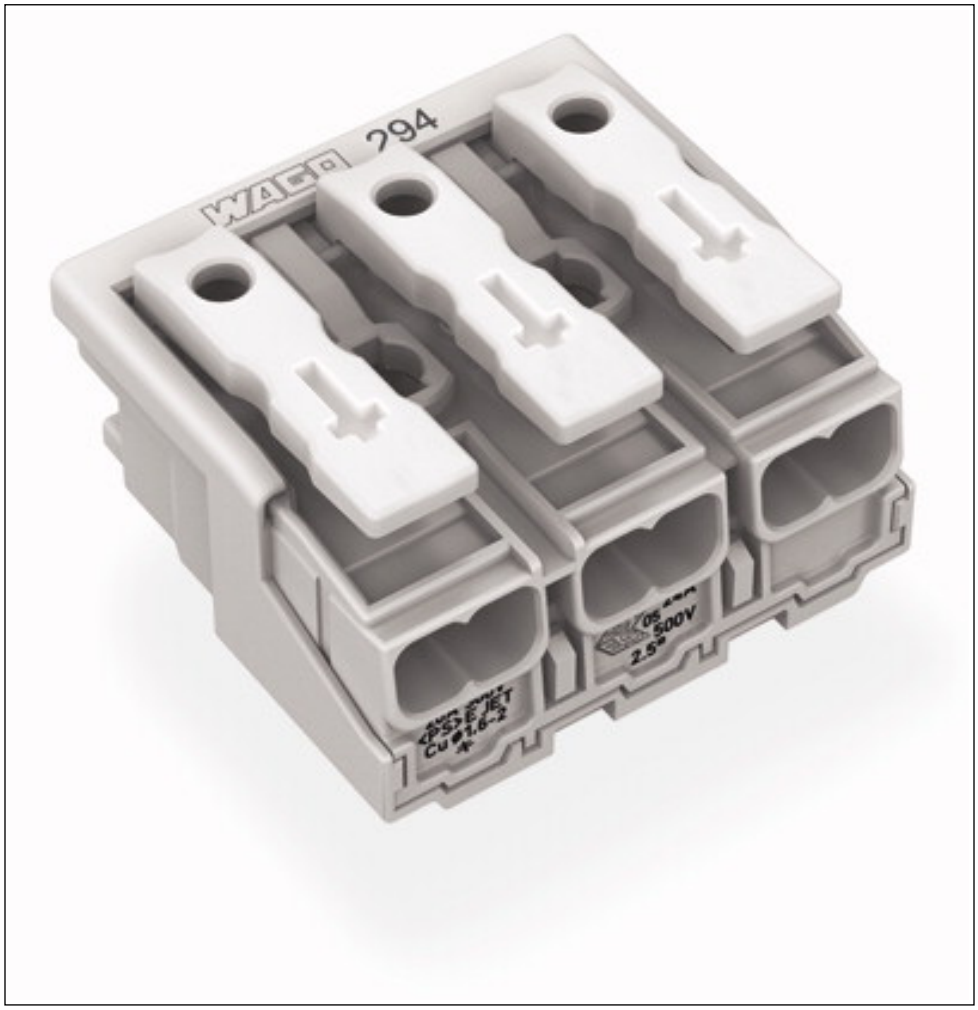

ohne Aufdruck

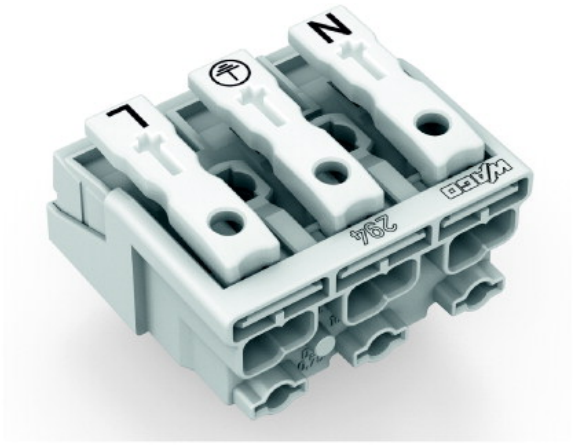

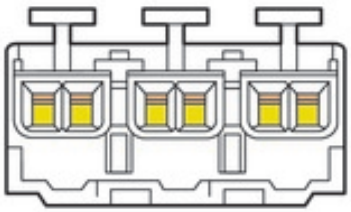

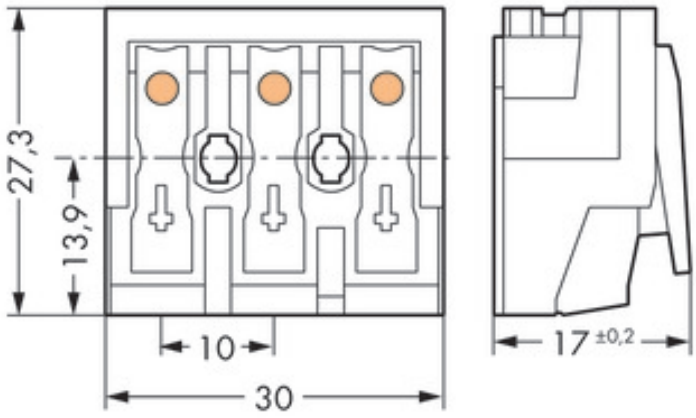

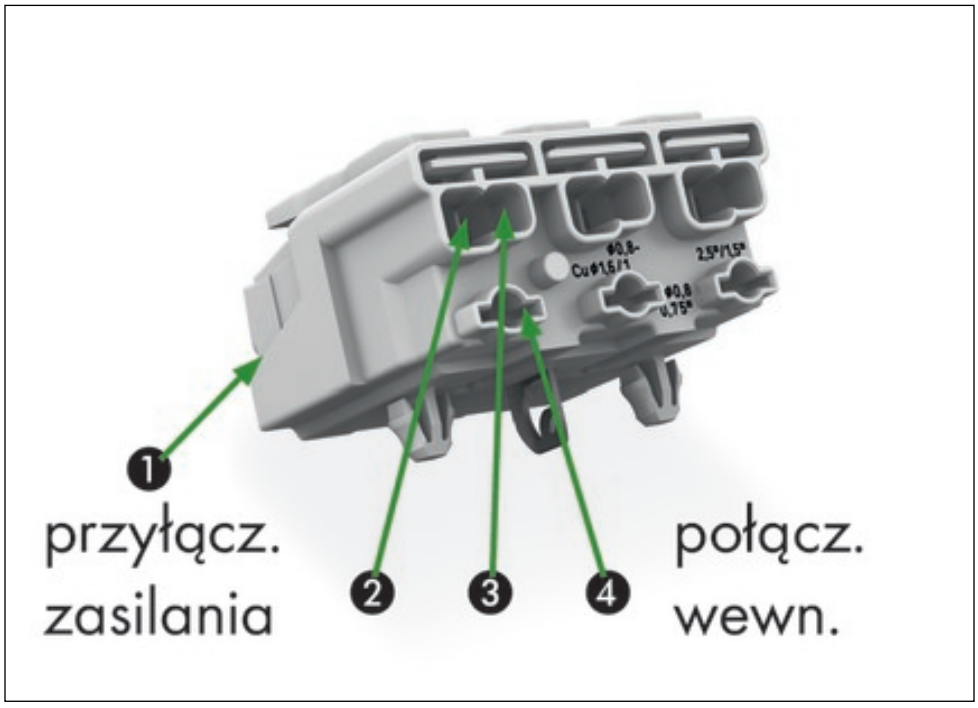

Adres

WAGO Kontakttechnik GmbH & Co. KG
Hansastr. 27
32423 Minden
Telefon: 0571/887-0
Fax: 0571/887-169
http://www.wago.com
© WAGO Kontakttechnik GmbH & Co. KG
Technische Änderungen und Irrtümer vorbehalten.