WAGO online catalog / eShop

gniazdo; z zaczepami ryglującymi; 8-bieg.; raster 2,5 mm / 0.098 in; pełna ochrona przed błędnym wetknięciem; z możliwością kodowania

Numer wyrobu: 733-108/037-000



gniazdo; z zaczepami ryglującymi; 8-bieg.; raster 2,5 mm / 0.098 in; pełna ochrona przed błędnym wetknięciem; z możliwością kodowania

Oznaczenie

RoHS ✓
Compliant

Dane handlowe

Dostawca	*WAGO*
Nr wyrobu dostawcy	*733-108/037-000*
GTIN / EAN	*4045454215644*
Zawartość	*1*
Opakowanie jednostkowe	
Nr artykułu u klienta	

Uwagi

uniwersalny zacisk do wszystkich rodzajów przewodówmożliwość obsługi zacisku CAGE CLAMP® na dwóch płaszczyznach ułatwia konfekcjonowanie przewodów i oprzewodowanie urządzeńindywidualny lub fabryczny montaż płytek odciążających przewody100 % ochrony przed błędnym wetknięciemmożliwość kodowania elementów wtykowych

Dane techniczne

Inne

l. bieg.	*8*
raster	*2.5 mm / 0.098 in*
łączna liczba zacisków	*8*
łączna liczba potencjałów	*8*
kolor	*jasnoszary*

Dane techniczne	
parametry znamionowe zgodnie z 1	*IEC/EN 60664-1*
kategoria przepięć EN 1	*III*
stopień zanieczyszczenia (1)	*2*
napięcie znamionowe EN (1) [V]	*250 [V]*
napięcie znamionowe udarowe (1) [kV]	*2.5 [kV]*
prąd nominalny (1) [A]	*4 [A]*
kategoria przepięć EN 2	*II*
stopień zanieczyszczenia (2)	*2*
napięcie znamionowe EN (2) [V]	*320 [V]*
napięcie znamionowe udarowe (2) [kV]	*2.5 [kV]*
prąd nominalny (2) [A]	*6 [A]*
kategoria przepięć EN 3	*III*
stopień zanieczyszczenia (3)	*3*
napięcie znamionowe EN (3) [V]	*100 [V]*
napięcie znamionowe udarowe (3) [kV]	*2.5 [kV]*
prąd nominalny (3) [A]	*6 [A]*
liczba pojedynczych obiektów przyłączeniowych	*1*
technika podłączania przewodu (1)	*CAGE CLAMP®*
jednodrutowy, montaż przy pomocy narzędzi	*0.08 … 0.5 mm² / 28 … 20 AWG*
linkowy, montaż przy pomocy narzędzi	*0.08 … 0.5 mm² / 28 … 20 AWG*
linkowy z tulejką przewodową z kołnierzem z tworzywa	*0.25 … 0.34 mm² / …*
linkowy z tulejką przewodową bez kołnierza z tworzywa	*0.25 … 0.34 mm² / …*
dł. odizolowania przewodu	*5 … 6 mm / 0.2 … 0.24 in*
grupa materiału izolacyjnego	*I*
materiał izolacyjny	*poliamid 66 (PA 66)*
klasa palności zgodnie z UL 94	*V0*
zakres temperatur granicznych	*-60 °C … 100 °C*
materiał sprężyny zaciskowej	*chromoniklowa stal sprężynowa (CrNi)*
materiał styku	*stop miedzi*
powierzchnia styku	*cynowana*
obciążenie ogniowe [MJ]	*0.074 [MJ]*
ciężar [g]	*3.9 [g]*
szerokość	*31.8 mm / 1.252 in*
wys.	*11.8 mm / 0.465 in*

Dane techniczne	
gł.	*17.1 mm / 0.673 in*

Zdjęcia i schematy



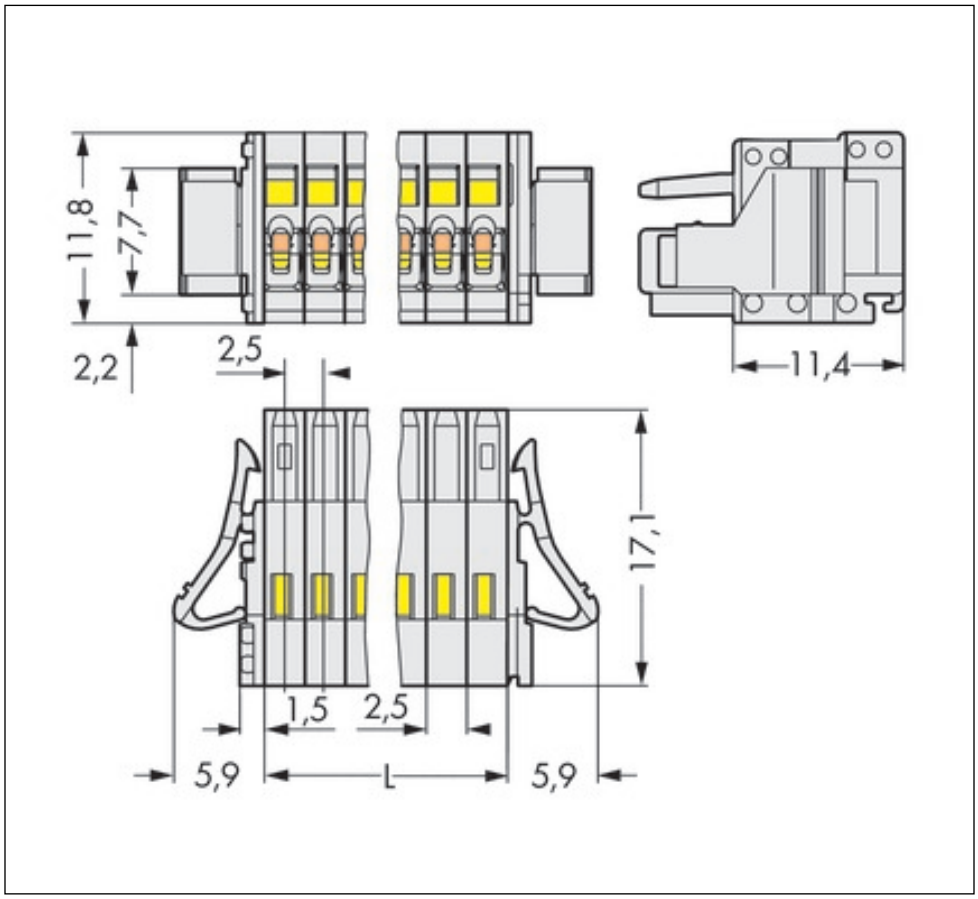

Adres

WAGO Kontakttechnik GmbH & Co. KG
Hansastr. 27
32423 Minden
Telefon: 0571/887-0
Fax: 0571/887-169
http://www.wago.com
© WAGO Kontakttechnik GmbH & Co. KG
Technische Änderungen und Irrtümer vorbehalten.