WAGO online catalog / eShop

2-przewodowa listwa zaciskowa Ex e II; z uchwytami montażowymi; do mocowania śrubowego lub podobnego typu; otwór montażowy Ø 3,2 mm; ze stopką montażową 209-123 także na szynę TS 35; do zastosowań Ex e II; 12-bieg.

Numer wyrobu: 262-142



2-przewodowa listwa zaciskowa Ex e II; z uchwytami montażowymi; do mocowania śrubowego lub podobnego typu; otwór montażowy Ø 3,2 mm; ze stopką montażową 209-123 także na szynę TS 35; do zastosowań Ex e II; 12-bieg.

Oznaczenie

RoHS ✓
Compliant

Dane handlowe

Dostawca	*WAGO*
Nr wyrobu dostawcy	*262-142*
GTIN / EAN	*4044918640015*
Zawartość	*1*
Opakowanie jednostkowe	
Nr artykułu u klienta	

Uwagi

Dane techniczne

Inne

l. bieg.	*12*
łączna liczba zacisków	*24*
łączna liczba potencjałów	*12*
kolor	*jasnoszary*
napięcie znamionowe EN (1) [V]	*550 [V]*
prąd nominalny (1) [A]	*23 [A]*
technika podłączania przewodu (1)	*CAGE CLAMP®*

Podgląd wydruku: 2-przewodowa listwa zaciskowa Ex e II; z uchwytami montażowymi; do mocowania śrubowego lub podobnego typu; otwór montażowy Ø 3,2 mm; ze stopką montażową 209-123 także na szynę TS 35; do zastosowań Ex e II; 12-bieg. - Numer wyrobu: 262-142

Dane techniczne	
jednodrutowy, montaż przy pomocy narzędzi	*0.5 … 4 mm² / 20 … 12 AWG*
linkowy, montaż przy pomocy narzędzi	*0.5 … 4 mm² / 20 … 12 AWG*
dł. odizolowania przewodu	*9 … 10 mm / 0.35 … 0.39 in*
rodzaj oprzewodowania	*oprzewodowanie z boku*
konstrukcja	*konstrukcja pozioma*
płaszczyzna opisu	*opis z boku*
obciążenie ogniowe [MJ]	*0.98 [MJ]*
ciężar [g]	*53.805 [g]*
szerokość	*98.5 mm / 3.878 in*
wysokość od podłoża	*23 mm / 0.906 in*
gł.	*33.5 mm / 1.319 in*
szerokość modułu [mm]	*7 [mm]*
szerokość modułu [in]	*0.276 [in]*

Zdjęcia i schematy

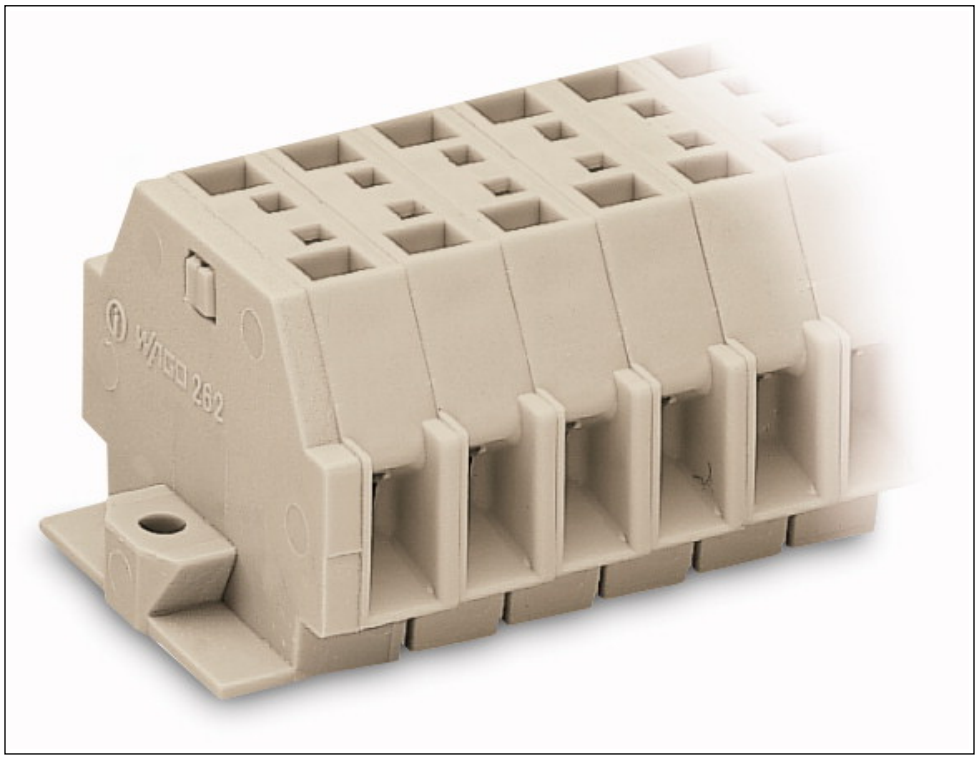

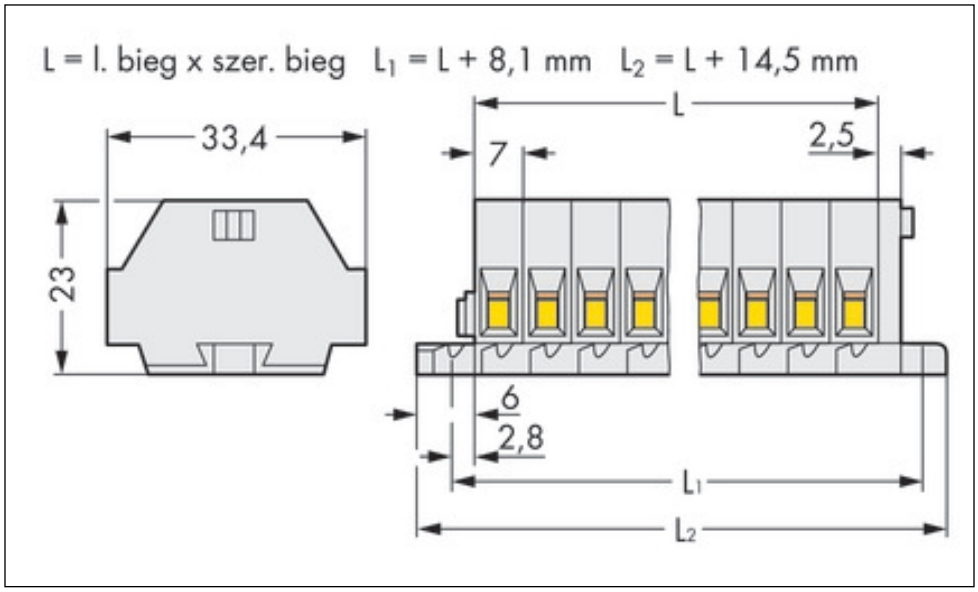

Adres

WAGO Kontakttechnik GmbH & Co. KG
Hansastr. 27
32423 Minden
Telefon: 0571/887-0
Fax: 0571/887-169
http://www.wago.com
© WAGO Kontakttechnik GmbH & Co. KG
Technische Änderungen und Irrtümer vorbehalten.