WAGO online catalog / eShop

złączka z LED do elementów wykonawczych; z przyłączem PE; z diodą tłumiącą 1N4007; LED czerwona; 24 V DC

Numer wyrobu: 280-572/281-420



złączka z LED do elementów wykonawczych; z przyłączem PE; z diodą tłumiącą 1N4007; LED czerwona; 24 V DC

Oznaczenie

RoHS ✓
Compliant

Dane handlowe

Dostawca	*WAGO*
Nr wyrobu dostawcy	*280-572/281-420*
GTIN / EAN	*4050821861393*
Zawartość	*1*
Opakowanie jednostkowe	
Nr artykułu u klienta	

Uwagi

Dane techniczne

Inne	
łączna liczba zacisków	*4*
łączna liczba potencjałów	*2*
kolor	*szary*
prąd nominalny (1) [A]	*20 [A]*
napięcie nominalne [V]	*24 [V]*
technika podłączania przewodu (1)	*CAGE CLAMP®*
jednodrutowy, montaż przy pomocy narzędzi	*0.08 … 2.5 mm² / 28 … 12 AWG*
linkowy, montaż przy pomocy narzędzi	*0.08 … 2.5 mm² / 28 … 12 AWG*
dł. odizolowania przewodu	*8 … 9 mm / 0.31 … 0.35 in*

Dane techniczne	
wskazówka (przekrój przewodu)	*12 AWG: THHN, THWN*
rodzaj oprzewodowania	*oprzewodowanie od czoła*
konstrukcja	*konstrukcja kątowa*
płaszczyzna opisu	*opis na środku*
materiał izolacyjny	*poliamid 66 (PA 66)*
obciążenie ogniowe [MJ]	*0.24 [MJ]*
ciężar [g]	*17.907 [g]*
szerokość	*5 mm / 0.197 in*
wys. [mm]	*63.5 [mm]*
wysokość od górnej krawędzi szyny	*63.5 mm / 2.5 in*
gł.	*90.5 mm / 3.563 in*
rodzaj montażu	*szyna TS 35*
wskazówka dot. bezpieczeństwa 1	*pobór prądu przez LED: 4,8 mA*

Zdjęcia i schematy

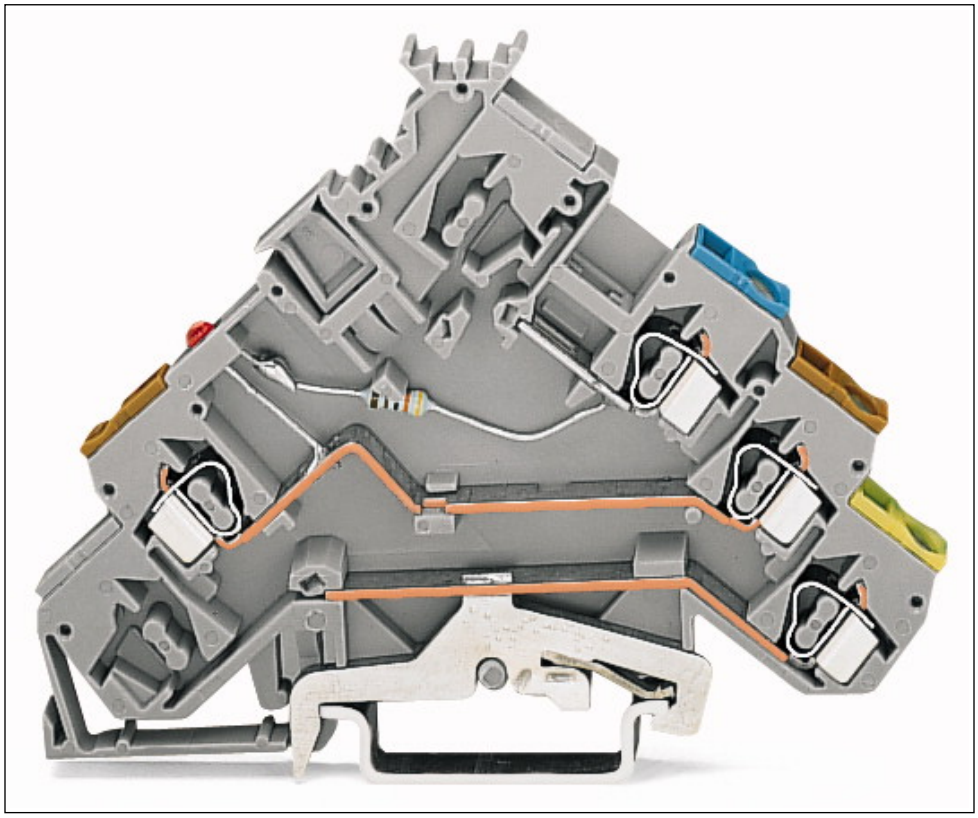

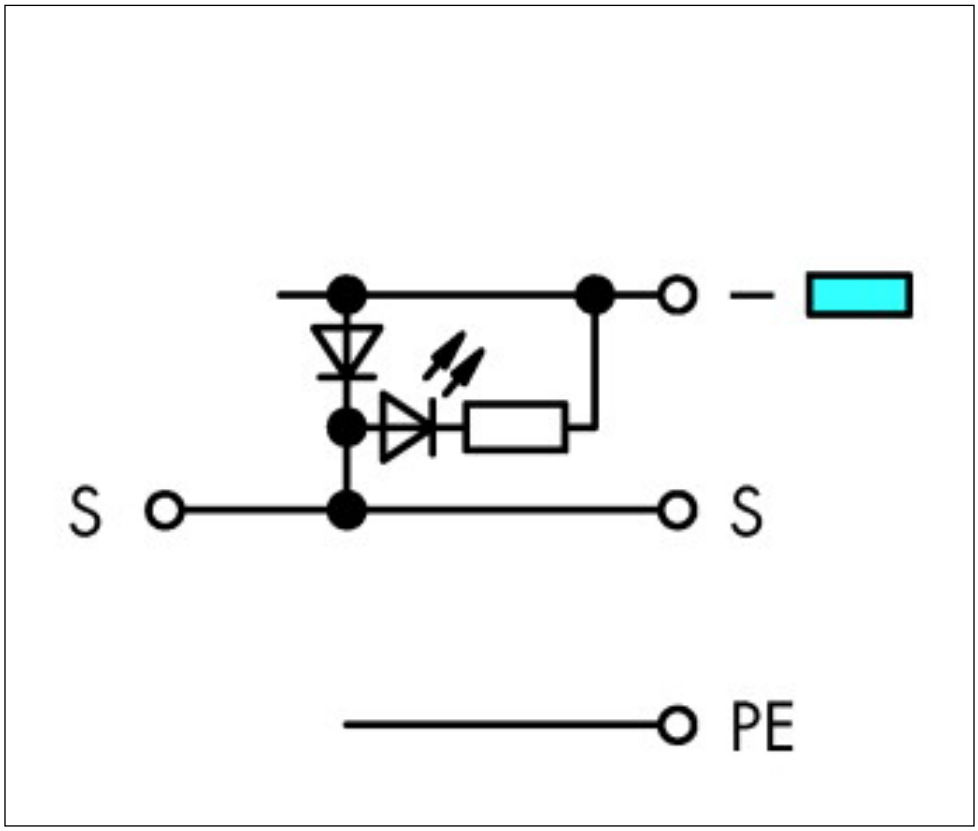

Adres

WAGO Kontakttechnik GmbH & Co. KG
Hansastr. 27
32423 Minden
Telefon: 0571/887-0
Fax: 0571/887-169
http://www.wago.com
© WAGO Kontakttechnik GmbH & Co. KG
Technische Änderungen und Irrtümer vorbehalten.