WAGO online catalog / eShop

moduł przejściowy z miniaturowymi przekaźnikami; dla 16 kanałów; 1 x zestyk przełączny (1 p); z wbudowanym wskaźnikiem zadziałania i możliwością ręcznego pobudzenia; 20-biegunowe złącze wtykowe do przewodu taśmowego zgodnie z DIN 41651

Numer wyrobu: 704-5044



moduł przejściowy z miniaturowymi przekaźnikami; dla 16 kanałów; 1 x zestyk przełączny (1 p); z wbudowanym wskaźnikiem zadziałania i możliwością ręcznego pobudzenia; 20-biegunowe złącze wtykowe do przewodu taśmowego zgodnie z DIN 41651

Dane handlowe

Dostawca	*WAGO*
Nr wyrobu dostawcy	*704-5044*
GTIN / EAN	*4045454980160*
Zawartość	*1*
Opakowanie jednostkowe	*1*
Nr artykułu u klienta	

Uwagi

Dane techniczne

Inne

trwałość mechaniczna	*10 x 106 cykli łączeniowych*
technika podłączania przewodu	*20-biegunowy wielowtyk zgodnie z DIN 41651*
napięcie robocze	*24 V DC (± 10 %)*
maks. napięcie łączeniowe	*250 V AC / 48 V DC*
wytrzymałość napięciowa między sąsiednimi zestykami [kV]	*1 [kV]*
wytrzymałość napięciowa zestyk-cewka (AC, 1 min) [kV]	*4 [kV]*
maks. prąd długotrwały [A]	*5 [A]*
wskaźnik zadziałania	*zielona LED: kanałżółta LED: zasilanie*

Podgląd wydruku: moduł przejściowy z miniaturowymi przekaźnikami; dla 16 kanałów; 1 x zestyk przełączny (1 p); z wbudowanym wskaźnikiem zadziałania i możliwością ręcznego pobudzenia; 20-biegunowe złącze wtykowe do przewodu taśmowego zgodnie z DIN 41651 - Numer wyrobu: 704-5044

Dane techniczne	
rodzaj styków	*1 zestyk przełączny*
maks. moc łączeniowa (przy obc. rezystancyjnym)	*1250 VA / 50 W*
bezpiecznik	*zasilanie: 1 Awyjście przekaźnikowe: -*
technika podłączania przewodu (1)	*CAGE CLAMP®*
jednodrutowy, montaż przy pomocy narzędzi	*0.08 … 2.5 mm² / 28 … 12 AWG*
dł. odizolowania przewodu	*5 … 6 mm / 0.2 … 0.24 in*
materiał styku	*AgNi 90/10*
ciężar [g]	*319 [g]*
szerokość	*111 mm / 4.37 in*
wys. [mm]	*65 [mm]*
wysokość od górnej krawędzi szyny	*65 mm / 2.559 in*
gł.	*105 mm / 4.134 in*
temperatura składowania	*-40 °C ... +70 °C*
dop. temperatura otoczenia	*-25 °C ... +40 °C*

Zdjęcia i schematy

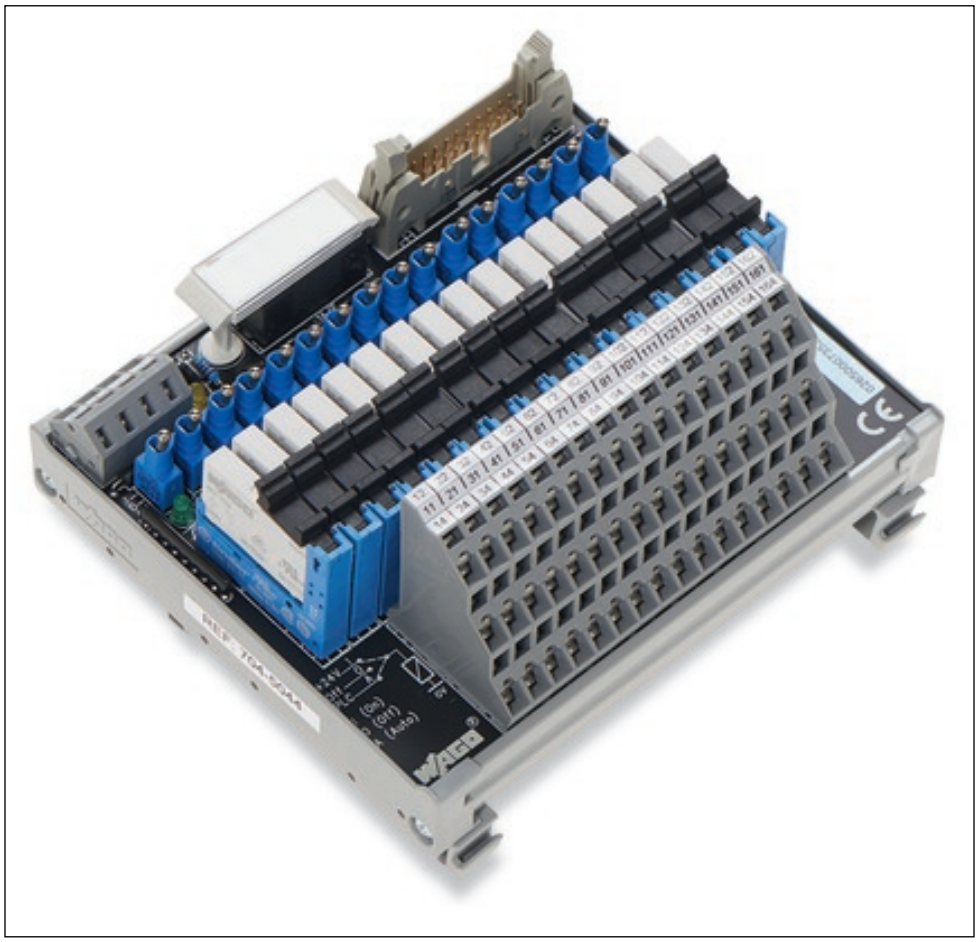

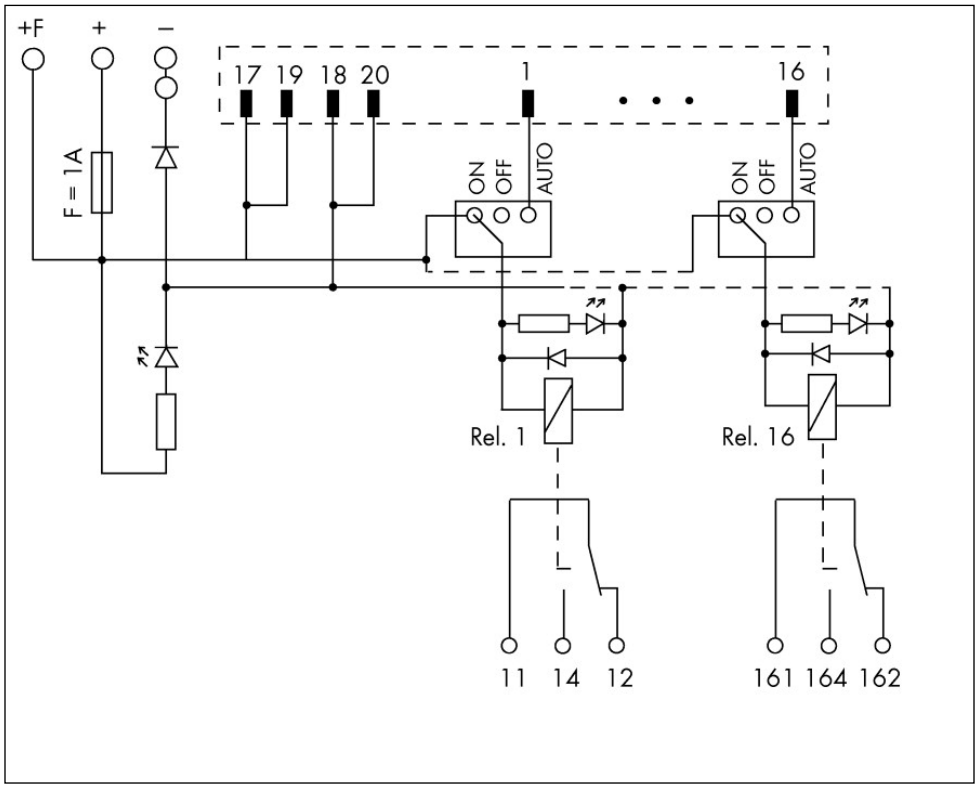

Adres

WAGO Kontakttechnik GmbH & Co. KG
Hansastr. 27
32423 Minden
Telefon: 0571/887-0
Fax: 0571/887-169
http://www.wago.com
© WAGO Kontakttechnik GmbH & Co. KG
Technische Änderungen und Irrtümer vorbehalten.