WAGO online catalog / eShop

moduł z kontrolą linii sygnałowej; 24 V DC

Numer wyrobu: 750-424



moduł z kontrolą linii sygnałowej; 24 V DC

Oznaczenie

RoHS ✓
Compliant

Dane handlowe

Dostawca	*WAGO*
Nr wyrobu dostawcy	*750-424*
GTIN / EAN	*4045454848026*
Zawartość	*1*
Opakowanie jednostkowe	*1*
Nr artykułu u klienta	

Uwagi

Moduł kontroluje impedancję pętli sygnalizacyjnej, w której znajduje się rezystor podłużny R1 oraz zbocznikowany zestykiem (np. kontaktron okienny) rezystor poprzeczny R2.Moduł sygnalizuje stan zestyku przez LED oraz bity statusu w obrazie procesu.

Dane techniczne

Inne

kolor	*jasnoszary*
znak zgodności	*CE*
liczba wejść	*2*
izolacja	*500 V system / zasilanie*
napięcie magistrali obiektowej	*24 V DC (-25 % ...+30 %)*
wewnętrzny pobór prądu [mA]	*6 [mA]*
maks. pobór prądu z magistrali obiektowej	*16 mA/24 V DC*
prąd pętli (Id) typ. [mA]	*1 [mA]*

Dane techniczne	
R1	*1,5 kΩ (± 5 %)*
R2	*2,2 kΩ (± 5 %)*
maks. rezystancja przewodu (R wire) [Ω]	*200 [Ω]*
reprezentacja w obrazie procesu	*4 bity*
stopień ochrony	*IP20*
technika podłączania przewodu (1)	*CAGE CLAMP®*
jednodrutowy, montaż przy pomocy narzędzi	*0.08 … 2.5 mm² / 28 … 14 AWG*
linkowy, montaż przy pomocy narzędzi	*0.08 … 2.5 mm² / 28 … 14 AWG*
dł. odizolowania przewodu	*8 … 9 mm / 0.31 … 0.35 in*
obciążenie ogniowe [MJ]	*1.173 [MJ]*
ciężar [g]	*47.717 [g]*
szerokość	*12 mm / 0.472 in*
wys. [mm]	*64 [mm]*
wysokość od górnej krawędzi szyny	*64 mm / 2.52 in*
gł.	*100 mm / 3.937 in*
temperatura składowania	*-25 °C ... +85 °C*
wilgotność względna (bez kondensacji) [%]	*95 [%]*
rodzaj montażu	*szyna TS 35*
temperatura pracy	*0 °C ... +55 °C*
EMC: emisja zakłóceń	*zgodnie z EN 61000-6-4, przemysł morski*
EMC: odporność na zakłócenia	*zgodnie z EN 61000-6-2, przemysł morski*
odporność na wstrząsy	*zgodnie z IEC zgodnie z IEC 60068-2-27*
odporność na wibracje	*zgodnie z IEC zgodnie z IEC 60068-2-6*

Zdjęcia i schematy



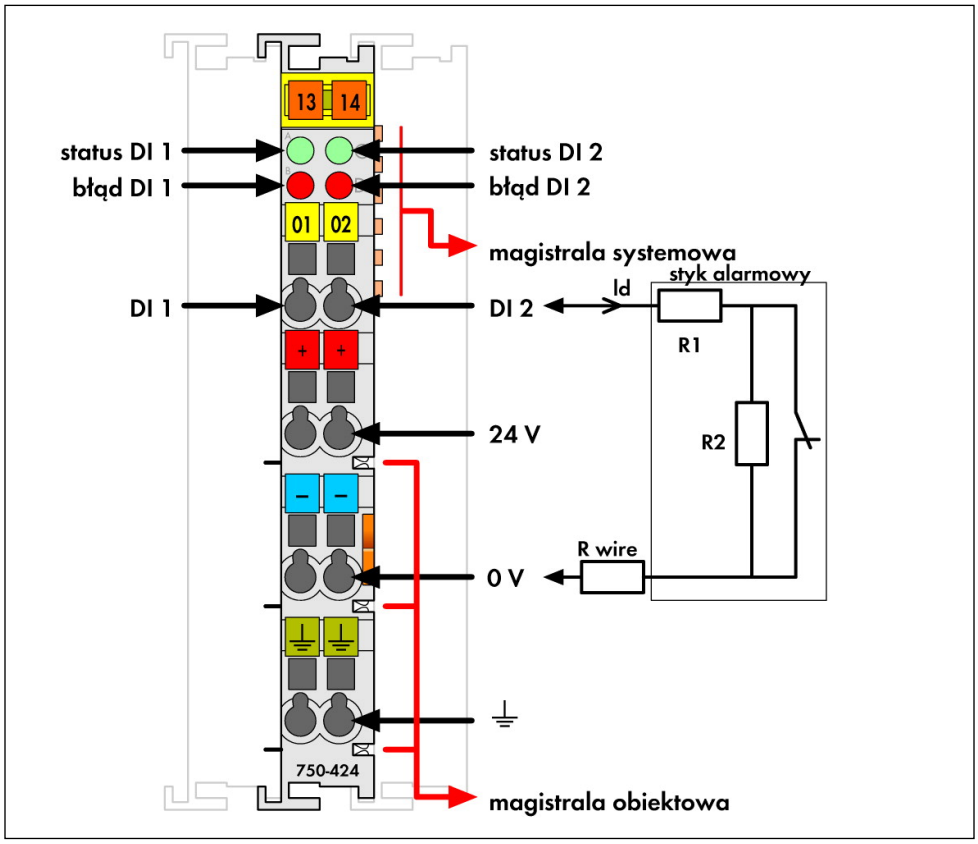
13
14
status DI 1
błąd DI 1
status DI 2
błąd DI 2
01
02
magistrala systemowa
styk alarmowy
Id
DI 1
DI 2
R1
R2
24 V
R wire
0 V
750-424
magistrala obiektowa

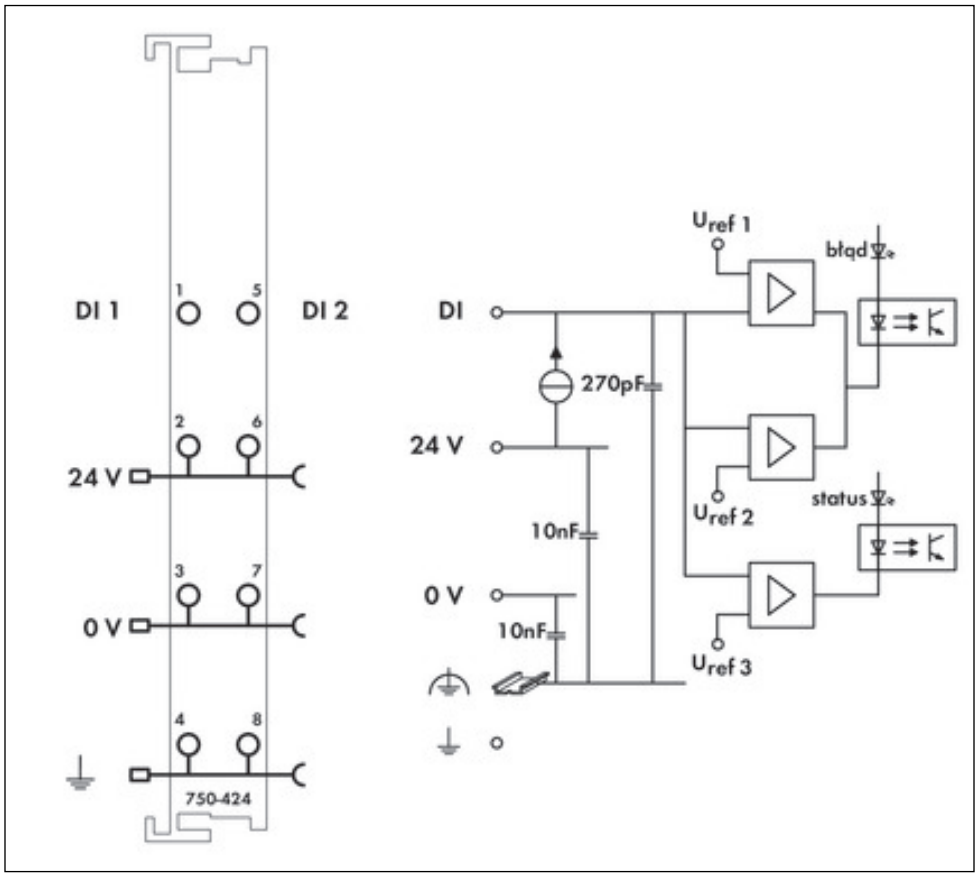
DI 1
DI 2
1
5
2
6
24 V
3
7
0 V
4
8
750-424
DI
24 V
0 V
270pF
10nF
10nF
Uref 1
błąd
Uref 2
status
Uref 3

Adres

WAGO Kontakttechnik GmbH & Co. KG
Hansastr. 27
32423 Minden
Telefon: 0571/887-0
Fax: 0571/887-169
http://www.wago.com
© WAGO Kontakttechnik GmbH & Co. KG
Technische Änderungen und Irrtümer vorbehalten.