Łączniki krzywkowe ŁKR

Łącznik krzywkowy mocowany do pulpitu ŁK25R P





Budowa symbolu zamówieniowego

ŁK 25 R- [ ] \ [ ]

Sposób mocowania

P01	z tabliczką i pokrętłem IP41
P02	z tabliczką żółtą i pokrętłem czerwonym IP41
P03	z czołem I (IP65)
P04	z czołem I żółto-czerwonym (IP65)
P07	z czołem III (IP65) zamykane
P08	z czołem III żółto-czerwonym (IP65) zamykane
P09	z czołem II (IP65) pokrętło długie czarne
P10	z czołem II (IP65) pokrętło długie żółto-czerwonym

Nr wykonania

1.825	Rozłącznik 0-1 (1 - biegunowy)
1.828	Rozłącznik 0-1 (2 - biegunowy)
2.8211	Rozłącznik 0-1 (3 - biegunowy)
2.8210	Rozłącznik 0-1 (4 - biegunowy)
3.8220	Rozłącznik 0-1 (5 - biegunowy)
3.8210	Rozłącznik 0-1 (6 - biegunowy)
4.8240	Rozłącznik 0-1 (7 - biegunowy)
4.824	Rozłącznik 0-1 (8 - biegunowy)
5.8220	Rozłącznik 0-1 (9 - biegunowy)
5.822	Rozłącznik 0-1 (10 - biegunowy)
6.8210	Rozłącznik 0-1 (11 - biegunowy)
6.821	Rozłącznik 0-1 (12 - biegunowy)
7.8220	Rozłącznik 0-1 (13 - biegunowy)
7.822	Rozłącznik 0-1 (14 - biegunowy)
8.8270	Rozłącznik 0-1 (15 - biegunowy)
8.827	Rozłącznik 0-1 (16- biegunowy)
9.8210	Rozłącznik 0-1 (17 - biegunowy)
9.821	Rozłącznik 0-1 (18 - biegunowy)
10.8210	Rozłącznik 0-1 (19 - biegunowy)
10.821	Rozłącznik 0-1 (20 - biegunowy)
3.8368	Przełącznik zmiany kierunku obrotów L-0-P
3.83139	Przełącznik dwubiegowy dwa oddzielne uzwojenia
4.8390	Przełącznik Dahlander'a dwubiegowy
7.8538	Przełącznik Dahlander'a dwubiegowy ze zmianą kierunku obrotów
4.831	Przełącznik rozruchowy trójfazowy 0-Y-Δ
5.8538	Przełącznik rozruchowy trójfazowy ze zmianą kierunku obrotów
6.4470	Przełącznik Dahlander'a trójbiegowy pojedyncze uzwojenie dla niskich obrotów
6.4480	Przełącznik Dahlander'a trójbiegowy pojedyncze uzwojenie dla średnich obrotów
6.4490	Przełącznik Dahlander'a trójbiegowy pojedyncze uzwojenie dla wysokich obrotów
4.883	Przełącznik pomiaru napięcia
2.4414	Rozłącznik obrotowy 0-1
2.8445	Łącznik obwodów 0-1-2-3
1.834	Rozłącznik 1-0-2 (1 - biegunowy)
2.8338	Rozłącznik 1-0-2 (2 - biegunowy)
3.8380	Rozłącznik 1-0-2 (3 - biegunowy)
4.8396	Rozłącznik 1-0-2 (4 - biegunowy)
5.8380	Rozłącznik 1-0-2 (5 - biegunowy)
6.8380	Rozłącznik 1-0-2 (6 - biegunowy)
7.8380	Rozłącznik 1-0-2 (7 - biegunowy)
8.8380	Rozłącznik 1-0-2 (8 - biegunowy)
9.8380	Rozłącznik 1-0-2 (9 - biegunowy)
10.8380	Rozłącznik 1-0-2 (10 - biegunowy)

Wielkość prądowa

25	25 A

Elementy składowe

Czoła łączników krzywkowych
Czoło I ŁK-1406
Czoło II ŁK-1407
Czoło III ŁK-1408 (zamykane na kłódkę)

Łączniki krzywkowe ŁKR

Wymiary

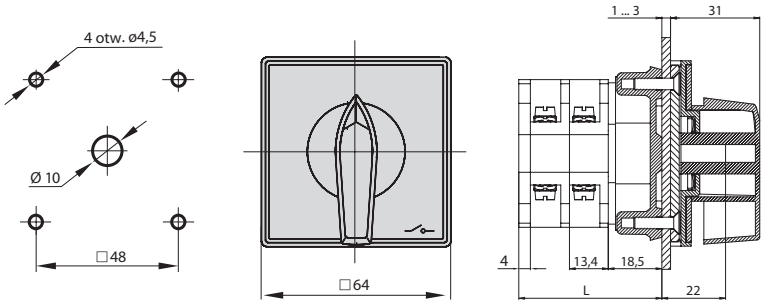

Liczba segmentów	L [mm]
1	36,0
2	49,4
3	62,8
4	76,2
5	89,6
6	103,0

* Istnieje możliwość wydłużenia o krotność 13,4 mm

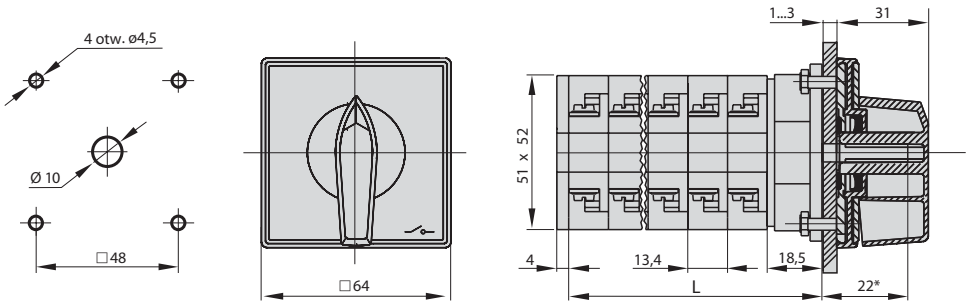

Liczba segmentów	L [mm]
1	36,0
2	49,4
3	62,8
4	76,2
5	89,6
6	103,0
7	116,4
8	129,8
9	143,2
10	156,6

* Istnieje możliwość wydłużenia o krotność 13,4 mm

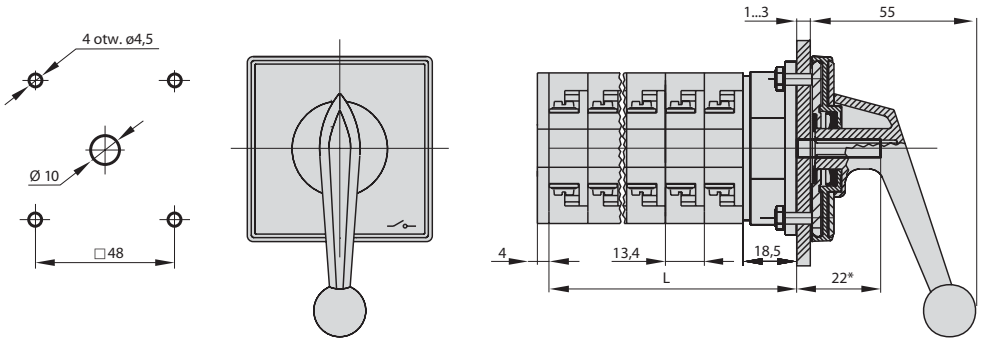

Liczba segmentów	L [mm]
6	103,0
7	116,4
8	129,8
9	143,2
10	156,6
11	170,0
12	183,4
13	196,8
14	210,2
15	223,6

* Istnieje możliwość wydłużenia o krotność 13,4 mm

Liczba segmentów w łączniku

1 ... 15

Łączniki krzywkowe ŁKR

Dane techniczne (praca ciągła)	
Napięcie znamionowe izolacji U_i	690 V
Napięcie znamionowe udarowe wytrzymywalne U_{imp}	6 kV
Prąd znamionowy ciągły $I_u=I_{th}$	25 A
Znamionowa moc łączeniowa P_e w kat. AC-3	7 kW (230 V) 13 kW (400 V) 14 kW (500 V) 14 kW (690 V)
Znamionowa moc łączeniowa P_e w kat. AC-4	6 kW (230 V) 8 kW (400 V) 8 kW (500 V) 7 kW (690 V)
Prąd znamionowy łączeniowy I_e w kat. AC-3	25 A (230 V) 25 A (400 V) 22 A (500 V) 14 A (690 V)
Prąd znamionowy łączeniowy I_e w kat. AC-4	20 A (230 V) 16 A (400 V) 12 A (500 V) 8 A (690 V)
Prąd znamionowy łączeniowy I_e w kat. DC-1	8 A (110 V) 2,5 A (220 V)
Prąd znamionowy łączeniowy I_e w kat. DC-21	12 A (110 V) 3 A (220 V)
Prąd znamionowy krótkotrwały wytrzymywalny I_{cw}(1s)	1 kA
Prąd znamionowy załączalny zwarciowy I_{cm}	1,4 kA
Prąd znamionowy zwarciowy umowny	13 kA
Prąd znamionowy wkładka bezpiecznikowa gG	25 A
Trwałość mechaniczna	3,0 mln (cykli przestawieniowych)
Temperatura otoczenia	-40 ... +70°C (pracy) -40 ... +70°C (przechowywania)
Przekrój przewodów przyłączeniowych	2,5...6 mm^2
Stopień ochrony: PN-EN 60529 względem pulpitu	IP65
Odporność na wibrację (wg IEC 60068-2-6)	2...13, 2...100 Hz (częstotliwość) ± 1 mm (amplituda przemieszczenia) ± 0,7 g (amplituda przyspieszenia)
Odporność na udary (wg IEC 60068-2-27)	15 g (przyspieszenie szczytowe) 11 ms (czas trwania impulsu)
Odporność na wilgotne gorąco cykliczne (IEC 60068-2-30)	55°C (temperatura otoczenia) 95% (wilgotność względna)
Odporność na mgłę solną cykliczną (wg IEC 60068-2-52)	ostrość próby 1