Łączniki krzywkowe ŁK 40/63

Łączniki krzywkowe **ŁK 40/63**

Dane techniczne (praca ciągła)

	ŁK40	**ŁK63**
Napięcie znamionowe izolacji U_i	690 V	690 V
Napięcie znamionowe udarowe wytrzymywalne U_{imp}	6 kV	6 kV
Prąd znamionowy ciągły I_u=I_{th}	40 A	63 A
Prąd znamionowy łączeniowy I_e w kat. AC-3	38 A (400 V) 21,5 A (500 V) 7,5 A (690 V)	38 A (400 V) 30 A (500 V) 11 A (690 V)
Prąd znamionowy łączeniowy I_e w kat. AC-4	16 A (400 V) 6 A (690 V)	23 A (400 V) 8,5 A (690 V)
Prąd znamionowy krótkotrwały wytrzymywalny I_{cw}(1s)	0,85 kA	1,2 kA
Prąd znamionowy załączalny zwarciowy I_{cm}	1,5 kA	2,2 kA
Trwałość mechaniczna	1 mln (cykli przestawieniowych)	1 mln (cykli przestawieniowych)
Temperatura otoczenia	-40 ... +70°C (pracy) -40 ... +70°C (przechowywania)	-40 ... +70°C (pracy) -40 ... +70°C (przechowywania)
Przekrój przewodów przyłączeniowych	4...10 mm^2	4...10 mm^2
Stopień ochrony: PN-EN 60529 względem pulpitu	IP41 IP65	IP41 IP65
Odporność na wibrację (wg IEC 60068-2-6)	2...13, 2...100 Hz (częstotliwość) ± 1 mm (amplituda przemieszczenia) ± 0,7 g (amplituda przyspieszenia)	2...13, 2...100 Hz (częstotliwość) ± 1 mm (amplituda przemieszczenia) ± 0,7 g (amplituda przyspieszenia)
Odporność na udary (wg IEC 60068-2-27)	15 g (przyspieszenie szczytowe) 11 ms (czas trwania impulsu)	15 g (przyspieszenie szczytowe) 11 ms (czas trwania impulsu)
Odporność na wilgotne gorąco cykliczne (IEC 60068-2-30)	55°C (temperatura otoczenia) 95% (wilgotność względna)	55°C (temperatura otoczenia) 95% (wilgotność względna)
Odporność na mgłę solną cykliczną (wg ICE 60068-2-52)	ostrość próby 1	ostrość próby 1

Tabela numerów wykonań

	Rozłącznik 0-1 (1 - biegunowy)	Rozłącznik 0-1 (2 - biegunowy)	Rozłącznik 0-1 (3 - biegunowy)	Rozłącznik 0-1 (4 - biegunowy)	Rozłącznik 0-1 (5 - biegunowy)	Rozłącznik 0-1 (6 - biegunowy)	Rozłącznik 0-1 (7 - biegunowy)	Rozłącznik 0-1 (8 - biegunowy)	Rozłącznik 0-1 (9 - biegunowy)	Rozłącznik 0-1 (10 - biegunowy)	Rozłącznik 0-1 (11 - biegunowy)	Rozłącznik 0-1 (12 - biegunowy)	Rozłącznik 0-1 (13 - biegunowy)	Rozłącznik 0-1 (14 - biegunowy)	Rozłącznik 0-1 (15 - biegunowy)	Rozłącznik 0-1 (16- biegunowy)	Rozłącznik 0-1 (17 - biegunowy)	Rozłącznik 0-1 (18 - biegunowy)	Rozłącznik 1-0-2 (1 - biegunowy)	Rozłącznik 1-0-2 (2 - biegunowy)	Rozłącznik 1-0-2 (3 - biegunowy)	Rozłącznik 1-0-2 (4 - biegunowy)	Rozłącznik 1-0-2 (5 - biegunowy)	Rozłącznik 1-0-2 (6 - biegunowy)	Rozłącznik 1-0-2 (7 - biegunowy)	Rozłącznik 1-0-2 (8 - biegunowy)	Rozłącznik 1-0-2 (9 - biegunowy)	Rozłącznik obrotowy 0-1	Łącznik obwodów 0-1-2-3	Przełącznik Dahlander'a dwubiegowy	Przełącznik Dahlander'a dwubiegowy ze zmianą kierunku obrotów	Przełącznik rozruchowy trójfazowy	Przełącznik rozruchowy trójfazowy ze zmianą kierunku obrotów	Przełącznik pomiaru napięcia	Przełącznik dwubiegowy dwa oddzielne uzwojenia	Przełącznik zmiany kierunku obrotów
	1.825	**1.828**	**2.8211**	**2.8210**	**3.8220**	**3.8210**	**4.8240**	**4.824**	**5.8220**	**5.822**	**6.8210**	**6.821**	**7.8220**	**7.822**	**8.8270**	**8.827**	**9.8210**	**9.821**	**1.834**	**2.8338**	**3.8380**	**4.8396**	**5.8380**	**6.8380**	**7.8380**	**8.8380**	**9.8380**	**2.4414**	**2.8445**	**4.8390**	**7.8538**	**4.831**	**5.8538**	**4.883**	**3.83139**	**3.8368**
ŁK40/63 P	■	■	■	■	■	■	■	■	■	■	■	■	■	■	■	■	■	■	■	■	■	■	■	■	■	■	■	■	■	■	■	■	■	■	■
ŁK40/63 B	■	■	■	■	■	■	■	■	■	■	■	■	■	■	■	■	■	■	■	■	■	■	■	■	■	■	■	■	■	■	■	■	■	■	■	■
ŁK40/63 S	■	■	■	■	■	■	■	■	■	■	■	■							■	■	■	■	■	■				■	■	■		■	■	■	■	■
ŁK40/63 OB2	■	■	■	■															■	■								■	■	■						
ŁK40/63 OB3	■	■	■	■	■	■	■	■											■	■	■	■						■	■	■		■		■	■	■
ŁK40/63 OB4	■	■	■	■	■	■													■	■	■							■	■					■		■

Łączniki krzywkowe ŁK 40/63

Łączniki krzywkowe mocowane do pulpitu **ŁK 40/63 P**



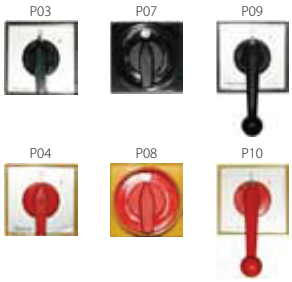

Budowa symbolu zamówieniowego

ŁK ☐ - ☐ \ ☐

Sposób mocowania
- **P01** z tabliczką i pokrętłem IP41
- **P02** z tabliczką żółtą i pokrętłem czerwonym IP41
- **P03** z czołem I (IP65)
- **P04** z czołem I żółto-czerwonym (IP65)
- **P07** z czołem III (IP65) zamykane
- **P08** z czołem III żółto-czerwonym (IP65) zamykane
- **P09** z czołem II (IP65) pokrętło długie czarne
- **P10** z czołem II (IP65) pokrętło długie żółto-czerwonym

Patrz „Tabela nr. wykonania"

Wielkość prądowa
- **40** 40 A
- **63** 63 A

Wymiary

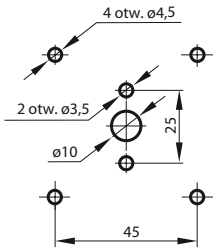

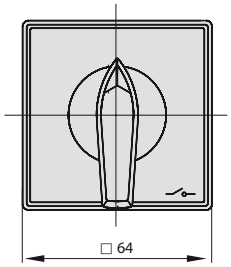

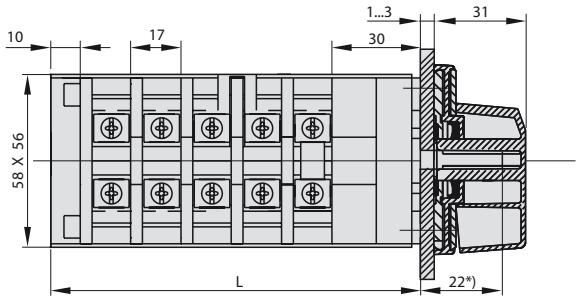

Liczba segmentów	L [mm]
1	57
2	74
3	91
4	108
5	125
6	142
7	159
8	176
9	193

* Istnieje możliwość wydłużenia o krotność 17 mm

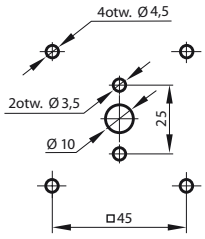

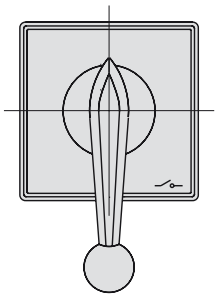

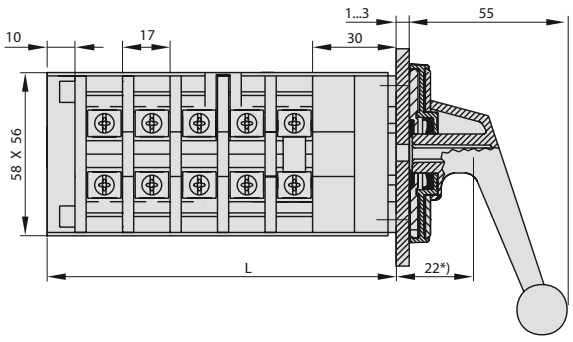

Liczba segmentów	L [mm]
5	125
6	142
7	159
8	176
9	193

* Istnieje możliwość wydłużenia o krotność 17 mm

Liczba segmentów w łączniku

1 ... 9

Elementy składowe

Czoła łączników krzywkowych	
Czoło I ŁK-1406	Str. 175
Czoło II ŁK-1407	Str. 175
Czoło III ŁK-1408 (zamykane na kłódkę)	Str. 175