WAGO online catalog / eShop

2-kanałowy moduł wejść dwustanowych; 24 V DC; 3,0 ms; załączanie potencjałem wysokim; podłączanie 2- do 3-przewodowe; diagnostyka

Numer wyrobu: 750-421



2-kanałowy moduł wejść dwustanowych; 24 V DC; 3,0 ms; załączanie potencjałem wysokim; podłączanie 2- do 3-przewodowe; diagnostyka

Oznaczenie

RoHS ✓
Compliant

Dane handlowe

Dostawca	*WAGO*
Nr wyrobu dostawcy	*750-421*
GTIN / EAN	*4045454495008*
Zawartość	*1*
Opakowanie jednostkowe	*1*
Nr artykułu u klienta	

Uwagi

Moduł wejść dwustanowych odczytuje sygnały z obiektu i zasila czujniki z odpornego na zwarcie wyjścia napięciowego. Sygnały wraz z informacją diagnostyczną przekazuje poprzez interfejs sieciowy do nadrzędnego urządzenia sterującego.W celu tłumienia zakłóceń każde wejście wyposażone jest w filtr.Każdy czujnik zasilany jest z oddzielnego wyjścia napięciowego. Zwarcie do masy interpretowane jest jako błąd i przekazywane do urządzenia sterującego. Po usunięciu usterki błąd jest kwitowany automatycznie.Magistrala obiektowa i systemowa są od siebie galwanicznie odseparowane.

Dane techniczne

Inne

kolor	*jasnoszary*
znak zgodności	*CE*
liczba wejść	*2*
liczba wyjść	*2 dla zasilania nadajnika*

Dane techniczne	
izolacja	*500 V system / zasilanie*
napięcie magistrali obiektowej	*24 V DC (-25 % ... +30 %)*
wewnętrzny pobór prądu	*< 12 mA*
napięcie sygnałowe (0)	*-3 V ... +5 V DC*
napięcie sygnałowe (1)	*15 V ... 30 V DC*
filtr wejściowy	*3,0 ms*
prąd wejściowy typ.	*3,7 mA*
prąd zwarciowy	*1,5 A, pulsacyjny przy przeciążeniu termicznym*
zasilanie czujnika UV [V]	*DC 24 [V]*
maks. prąd wyjściowy [A]	*0.5 [A]*
reprezentacja w obrazie procesu	*4 bity WE*
stopień ochrony	*IP20*
technika podłączania przewodu (1)	*CAGE CLAMP®*
jednodrutowy, montaż przy pomocy narzędzi	*0.08 … 2.5 mm² / 28 … 14 AWG*
linkowy, montaż przy pomocy narzędzi	*0.08 … 2.5 mm² / 28 … 14 AWG*
dł. odizolowania przewodu	*8 … 9 mm / 0.31 … 0.35 in*
obciążenie ogniowe [MJ]	*1.229 [MJ]*
ciężar [g]	*49.805 [g]*
szerokość	*12 mm / 0.472 in*
wys. [mm]	*64 [mm]*
wysokość od górnej krawędzi szyny	*64 mm / 2.52 in*
gł.	*100 mm / 3.937 in*
temperatura składowania	*-25 °C ... +85 °C*
wilgotność względna (bez kondensacji) [%]	*95 [%]*
rodzaj montażu	*szyna TS 35*
temperatura pracy	*0 °C ... +55 °C*
EMC: emisja zakłóceń	*zgodnie z EN 61000-6-4, przemysł morski*
EMC: odporność na zakłócenia	*zgodnie z EN 61000-6-2, przemysł morski*
odporność na wstrząsy	*zgodnie z IEC zgodnie z IEC 60068-2-27*
odporność na wibracje	*zgodnie z IEC zgodnie z IEC 60068-2-6*

Zdjęcia i schematy



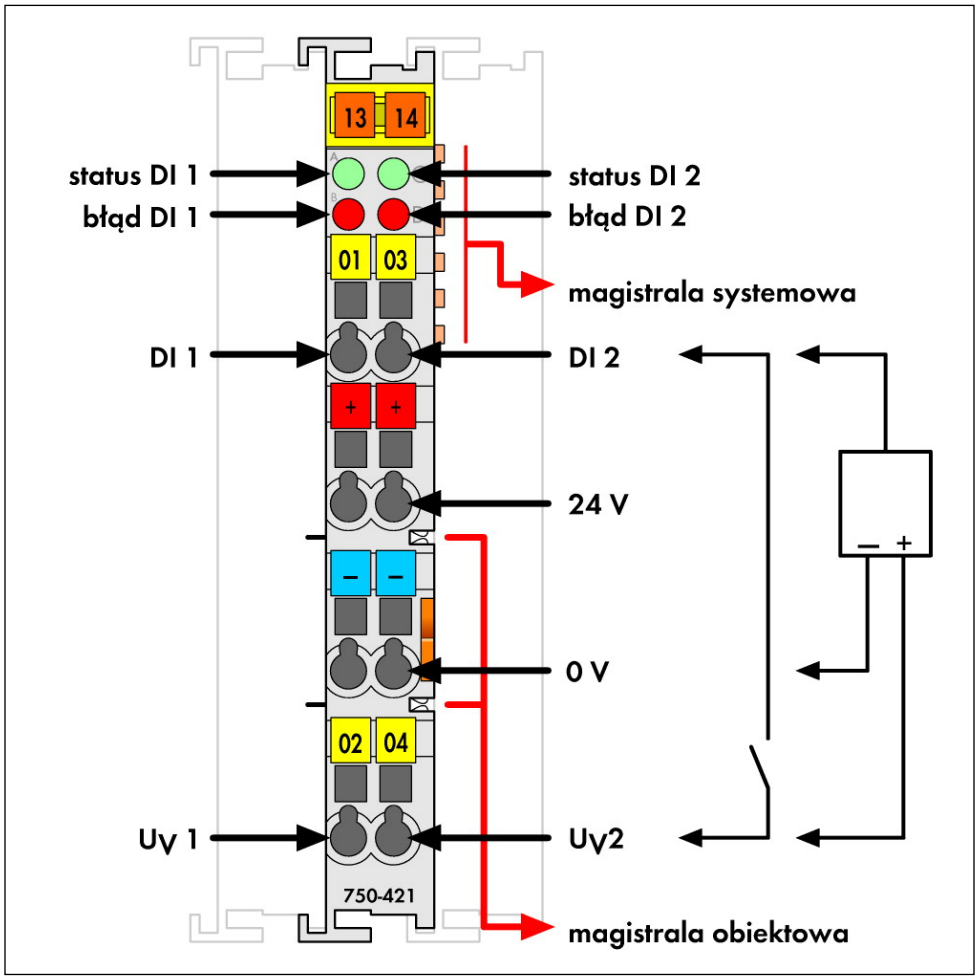
13
14
status DI 1
błąd DI 1
status DI 2
błąd DI 2
01
03
magistrala systemowa
DI 1
DI 2
+
+
24 V
–
–
0 V
02
04
UV 1
UV2
750-421
magistrala obiektowa
–
+

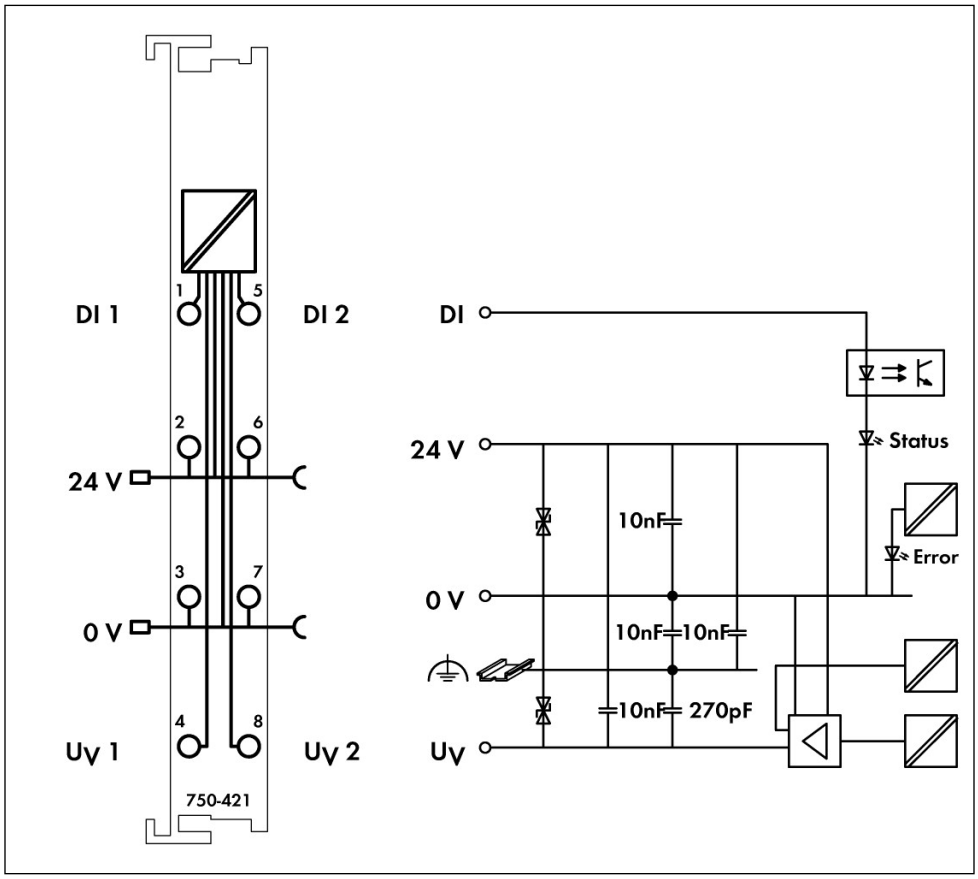

Adres

WAGO Kontakttechnik GmbH & Co. KG
Hansastr. 27
32423 Minden
Telefon: 0571/887-0
Fax: 0571/887-169
http://www.wago.com
© WAGO Kontakttechnik GmbH & Co. KG
Technische Änderungen und Irrtümer vorbehalten.