WAGO online catalog / eShop

8-kanałowy moduł wyjść dwustanowych; 24 V DC; 0,5 A; załączanie potencjałem wysokim; ochrona przeciwzwarciowa

Numer wyrobu: 750-530



8-kanałowy moduł wyjść dwustanowych; 24 V DC; 0,5 A; załączanie potencjałem wysokim; ochrona przeciwzwarciowa

Oznaczenie

RoHS ✓
Compliant

Dane handlowe

Dostawca	*WAGO*
Nr wyrobu dostawcy	*750-530*
GTIN / EAN	*4045454686901*
Zawartość	*1*
Opakowanie jednostkowe	*1*
Nr artykułu u klienta	

Uwagi

Moduł wyjść dwustanowych, przy szerokości zaledwie 12 mm, wyposażony jest w 8 kanałów. Przekazuje sygnały z urządzenia sterującego do podłączonych elementów wykonawczych.Wszystkie wyjścia są odporne na zwarcie.Magistrala obiektowa i systemowa są od siebie galwanicznie odseparowane.

Dane techniczne

Inne

kolor	*jasnoszary*
znak zgodności	*CE*
liczba wyjść	*8*
izolacja	*500 V system / zasilanie*
napięcie magistrali obiektowej	*24 V DC (-25 % ...+30 %)*
wewnętrzny pobór prądu [mA]	*25 [mA]*

Dane techniczne	
pobór prądu z magistrali obiektowej typ.	*15 mA / moduł + obciążenie*
maks. prąd wyjściowy	*0,5 A, odporność na zwarcie*
rodzaj obciążenia	*rezystancyjne, indukcyjne, lampowe*
maks. częstotliwość łączeniowa	*2 kHz*
rozproszenie energii przy wyłączaniu obciążenia indukcyjnego	*0,9 J; L max = 2 x W max / I2*
reprezentacja w obrazie procesu	*8 bitów*
stopień ochrony	*IP20*
technika podłączania przewodu (1)	*CAGE CLAMP®*
jednodrutowy, montaż przy pomocy narzędzi	*0.08 … 2.5 mm² / 28 … 14 AWG*
linkowy, montaż przy pomocy narzędzi	*0.08 … 2.5 mm² / 28 … 14 AWG*
dł. odizolowania przewodu	*8 … 9 mm / 0.31 … 0.35 in*
obciążenie ogniowe [MJ]	*1.034 [MJ]*
ciężar [g]	*49.754 [g]*
szerokość	*12 mm / 0.472 in*
wys. [mm]	*64 [mm]*
wysokość od górnej krawędzi szyny	*64 mm / 2.52 in*
gł.	*100 mm / 3.937 in*
temperatura składowania	*-25 °C ... +85 °C*
wilgotność względna (bez kondensacji) [%]	*95 [%]*
rodzaj montażu	*szyna TS 35*
temperatura pracy	*0 °C ... +55 °C*
EMC: emisja zakłóceń	*zgodnie z EN 61000-6-4, przemysł morski*
EMC: odporność na zakłócenia	*zgodnie z EN 61000-6-2, przemysł morski*
odporność na wstrząsy	*zgodnie z IEC zgodnie z IEC 60068-2-27*
odporność na wibracje	*zgodnie z IEC zgodnie z IEC 60068-2-6*

Zdjęcia i schematy



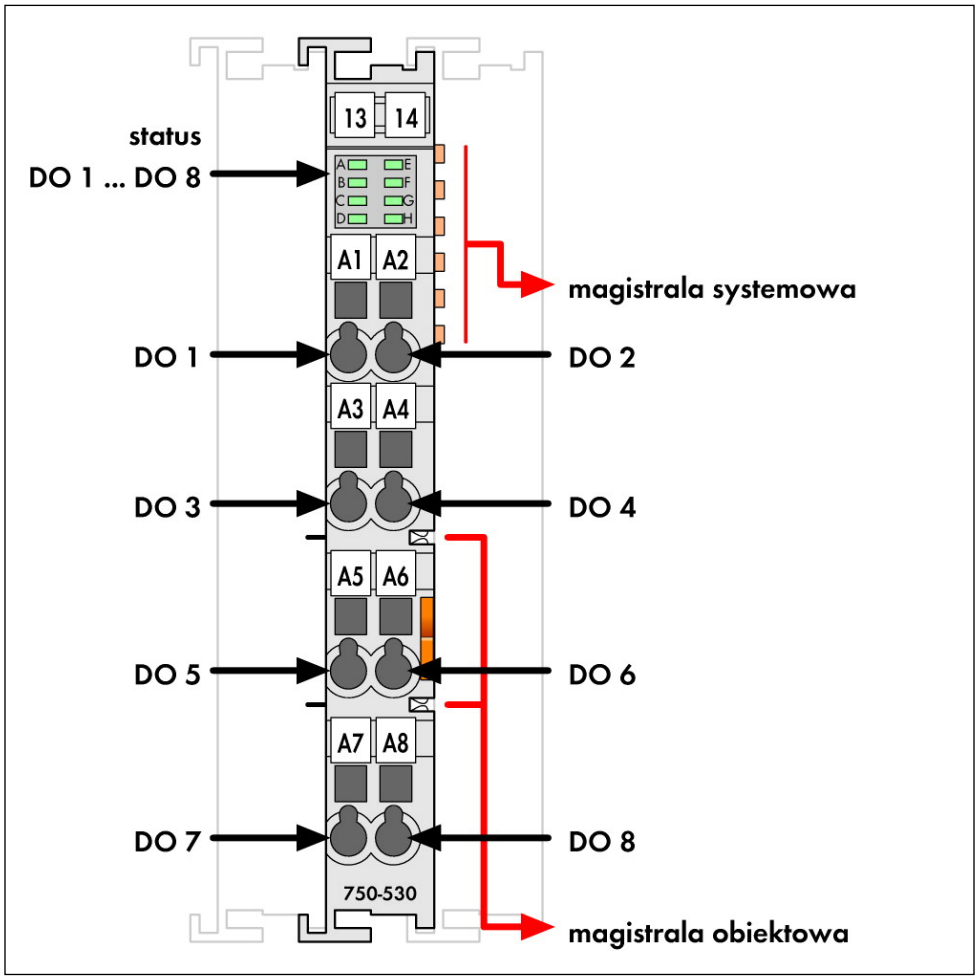
13
14
status
DO 1 ... DO 8
A
B
C
D
E
F
G
H
A1
A2
magistrala systemowa
DO 1
DO 2
A3
A4
DO 3
DO 4
A5
A6
DO 5
DO 6
A7
A8
DO 7
DO 8
750-530
magistrala obiektowa

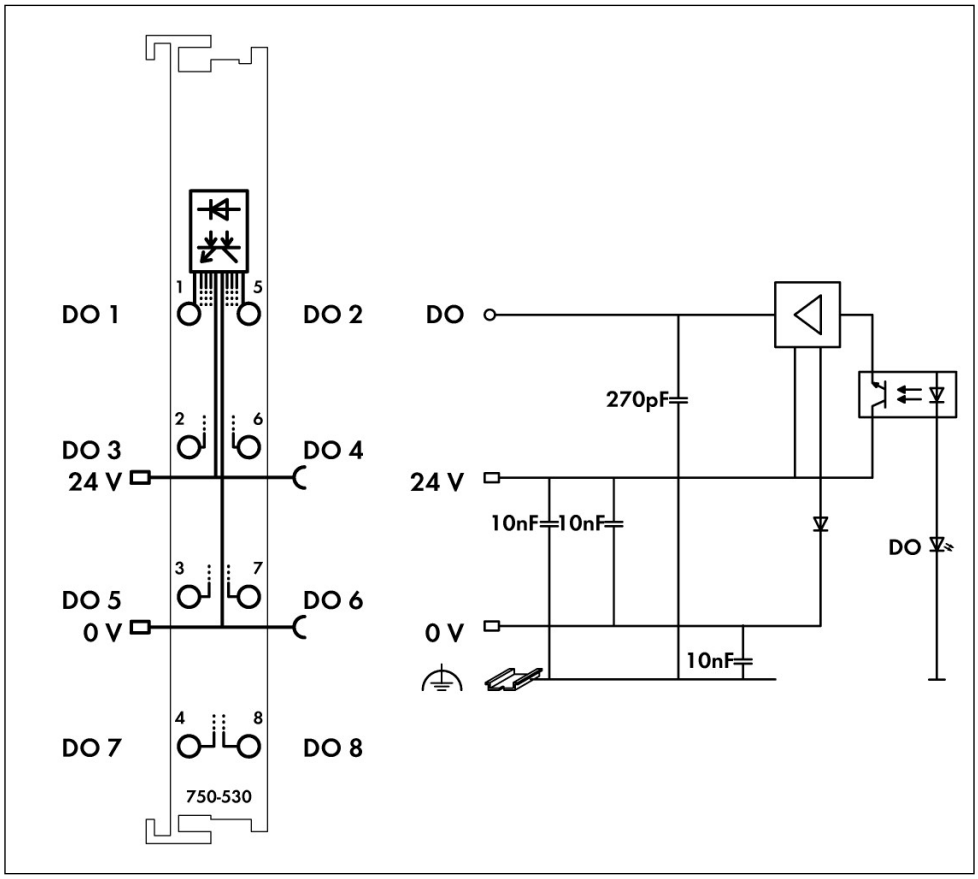

Adres

WAGO Kontakttechnik GmbH & Co. KG
Hansastr. 27
32423 Minden
Telefon: 0571/887-0
Fax: 0571/887-169
http://www.wago.com
© WAGO Kontakttechnik GmbH & Co. KG
Technische Änderungen und Irrtümer vorbehalten.