Wyłączniki awaryjne

Ręczny ostrzegacz pożarowy OP1





Budowa symbolu zamówieniowego

OP1- [ ] **-** [ ] **** [ ] [ ] [ ]

Wersja
W01 wersja nadtynkowa
W02 wersja podtynkowa

Rodzaj przycisku
A przycisk zwalniany samoczynnie po zbiciu szybki
B po zbiciu szybki przycisk należy wcisnąć ręcznie

Łączniki
10, 20, 30
01, 02, 03
11, 12
21

Sygnalizacja
bez sygnalizacji
-24 z sygnalizacją LED 24V AC/DC
-230 z sygnalizacją LED 230V AC
-P24 z sygnalizacją LED PULSUJĄCY 24V DC (częstotliwość pulsowania 2 Hz)

Młoteczek
bez młoteczka
-M z młoteczkiem

Przykłady oznaczeń

OP1-W01-A-11
wersja nadtynkowa z 1 łącznikiem zwiernym i 1 rozwiernym. Po zbiciu szybki przycisk zostaje zwolniony samoczynnie (typ A wg PN-EN 54-11)

OP1-W02-B-10-230-M
wersja podtynkowa z 1 łącznikiem zwiernym. Po zbiciu szybki należy wcisnąć przycisk (typ B wg PN-EN 54-11). Lampka sygnalizacyjna LED na prąd zmienny 230 V. Zestaw z młoteczkiem.

Opis produktu

Ręczny ostrzegacz pożarowy OP1 przeznaczony jest do stosowania w pomieszczeniach przemysłowych użytku publicznego. Wykonywany jest w dwóch wersjach: podtynkowej i nadtynkowej. Każda z wersji oferowana jest w dwóch typach: A i B. OP1 typ A w sytuacji alarmowej wymaga tylko zbicia szybki co powoduje zwolnienie przycisku. W OP1 typ B po zbiciu szybki należy wcisnąć przycisk z samoczynnym powrotem. W każdej obudowie mogą być zainstalowane trzy łączniki SP22-10 (zwierny) lub SP22-01 (rozwierny). Dodatkowo w każdym wykonaniu może być zamontowana dioda, którą można podłączyć do łącznika lub bezpośrednio do instalacji alarmowej danego obiektu. Uruchomienie i wysłanie sygnału następuje przez zbicie szybki (typ A) lub po zbiciu szybki i wciśnięciu przycisku z samoczynnym powrotem (typ B). Kasowanie stanu alarmowego następuje przez wymianę elementu kruchego (szybki - symbol zamówienia PPOŻ-5701).
Wyrób jest zgodny z normą PN-EN 54-11.
Świadectwo dopuszczenia Nr 2266/2014.
Certyfikat zgodności EC Nr 1438/CPD/0130.

Akcesoria

Młoteczek z uchwytem PPOŻ-1200\P01
Szybka PPOŻ-5701\P01
Łącznik z torem zwiernym (10) kolor zielony NO
Łącznik z torem rozwiernym (01) kolor czerwony NC
Płytka pod rezystory
Etykieta płyty czołowej

Uwaga

Przy wyborze torów prądowych należy uwzględnić wybrany typ (A lub B)
TYP A
Tor zwierny: stan zwarcia (obwód zamknięty) występuje po zamontowaniu pokrywy z szybką - przycisk jest wciśnięty
stan rozwarcia (obwód otwarty) występuje po demontażu pokrywy z szybką lub po zbiciu szybki - przycisk jest niewciśnięty
Tor rozwierny: stan zwarcia i rozwarcia odwrotnie do toru zwiernego
TYP B
Tor zwierny: stan zwarcia (obwód zamknięty) występuje gdy przycisk jest wciśnięty przed tym należy zdemontować poktywę z szybką lub zbić szybkę i wcisnąć ręcznie przycisk
stan rozwarcia (obwód otwarty) występuje po zamontowaniu pokrywy z szybką jak również po jej demontażu lub zbici szybki ale bez wciskania przycisku - przycisk niewciśnięty
Tor rozwierny: stan zwarcia i rozwarcia odwrotnie do toru zwiernego

Dane techniczne

Napięcie znamionowe izolacji U_i	500 V
Prąd znamionowy ciągły $I_u=I_{th}$	10 A
Prąd znamionowy łączeniowy I_e w kat.AC-15	2,5 A (230 V) 1,6 A (400/500 V)
Prąd znamionowy łączeniowy I_e w kat.DC-13	4 A (24 V) 1 A (110 V) 0,25 A (220 V)
Stopień ochrony	IP65
Przekrój przewodów przyłączeniowych	2× 1...2,5 mm^2 (jednodrutowych) 2× 0,75...1,5 mm^2 (linek)

Wyłączniki awaryjne

Wymiary

wersja nadtynkowa

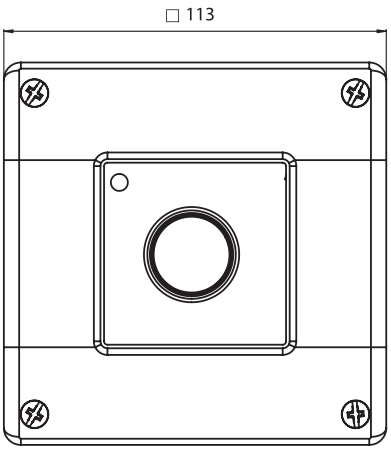

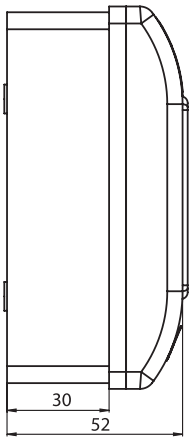

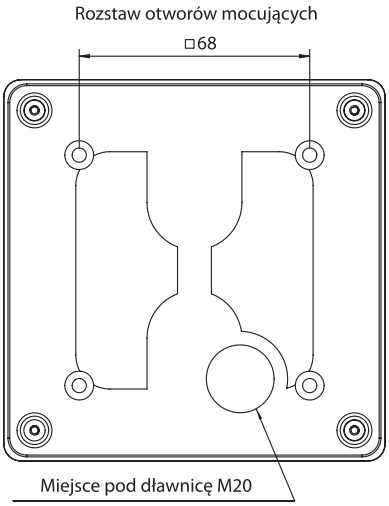

wersja podtynkowa

