4-kanałowy moduł wejść analogowych; 0-10 V; wejścia niesymetryczne

Numer wyrobu: 750-459



4-kanałowy moduł wejść analogowych; 0-10 V; wejścia niesymetryczne

Oznaczenie

RoHS ✓
Compliant

Dane handlowe

Dostawca	*WAGO*
Nr wyrobu dostawcy	*750-459*
GTIN / EAN	*4045454471507*
Zawartość	*1*
Opakowanie jednostkowe	*1*
Nr artykułu u klienta	

Uwagi

Moduł wejść analogowych przetwarza sygnały o znormalizowanej wielkości 0-10 V.Sygnał wejściowy jest galwanicznie odseparowany od magistrali systemowej i transmitowany z rozdzielczością 12 bitów.Do zasilania wykorzystywane jest wewnętrzne napięcie magistrali systemowej.Kanały wejściowe modułu mają wspólny potencjał masy.

Dane techniczne

Inne

kolor	*jasnoszary*
znak zgodności	*CE*
liczba wejść	*4*
zasilanie	*napięciem magistrali systemowej DC / DC*
izolacja	*500 V system / zasilanie*
wewnętrzny pobór prądu [mA]	*65 [mA]*

Dane techniczne	
maks. napięcie wejściowe	*± 40 V*
napięcie sygnałowe	*0 V ... 10 V*
rezystancja wejściowa	*> 100 kΩ*
rozdzielczość	*12 bitów*
czas przetwarzania typ. [ms]	*10 [ms]*
błąd pomiaru 25 °C	*< ± 0,1 % zakresu*
współczynnik temperaturowy	*< ± 0,01 % /K zakresu*
reprezentacja w obrazie procesu	*4 x 16 bitów dane; 4 x 8 bitów sterowanie/status (opcja)*
stopień ochrony	*IP20*
technika podłączania przewodu (1)	*CAGE CLAMP®*
jednodrutowy, montaż przy pomocy narzędzi	*0.08 … 2.5 mm² / 28 … 14 AWG*
linkowy, montaż przy pomocy narzędzi	*0.08 … 2.5 mm² / 28 … 14 AWG*
dł. odizolowania przewodu	*8 … 9 mm / 0.31 … 0.35 in*
obciążenie ogniowe [MJ]	*1.504 [MJ]*
ciężar [g]	*50.826 [g]*
szerokość	*12 mm / 0.472 in*
wys. [mm]	*64 [mm]*
wysokość od górnej krawędzi szyny	*64 mm / 2.52 in*
gł.	*100 mm / 3.937 in*
temperatura składowania	*-25 °C ... +85 °C*
wilgotność względna (bez kondensacji) [%]	*95 [%]*
rodzaj montażu	*szyna TS 35*
temperatura pracy	*0 °C ... +55 °C*
EMC: emisja zakłóceń	*zgodnie z EN 61000-6-4, przemysł morski*
EMC: odporność na zakłócenia	*zgodnie z EN 61000-6-2, przemysł morski*
odporność na wstrząsy	*zgodnie z IEC zgodnie z IEC 60068-2-27*
odporność na wibracje	*zgodnie z IEC zgodnie z IEC 60068-2-6*

Zdjęcia i schematy



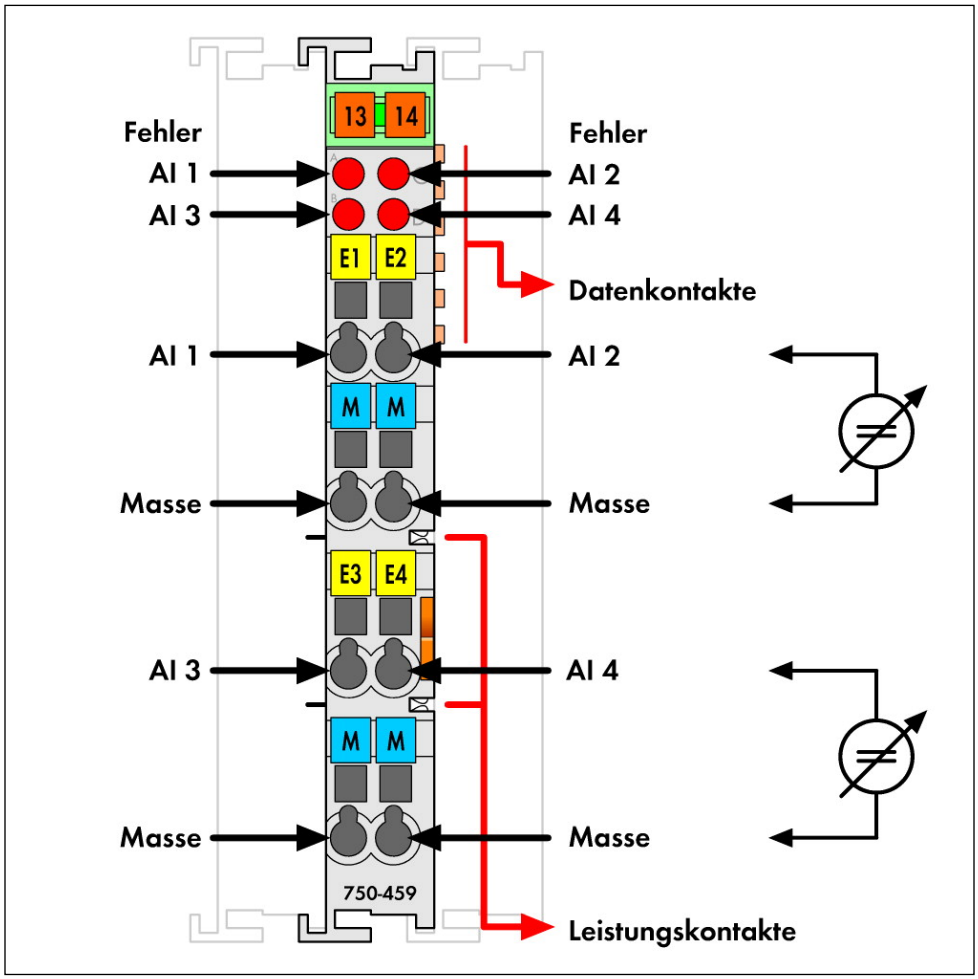
13
14
Fehler
AI 1
AI 3
Fehler
AI 2
AI 4
E1
E2
Datenkontakte
AI 1
AI 2
M
M
Masse
Masse
E3
E4
AI 3
AI 4
M
M
Masse
Masse
750-459
Leistungskontakte

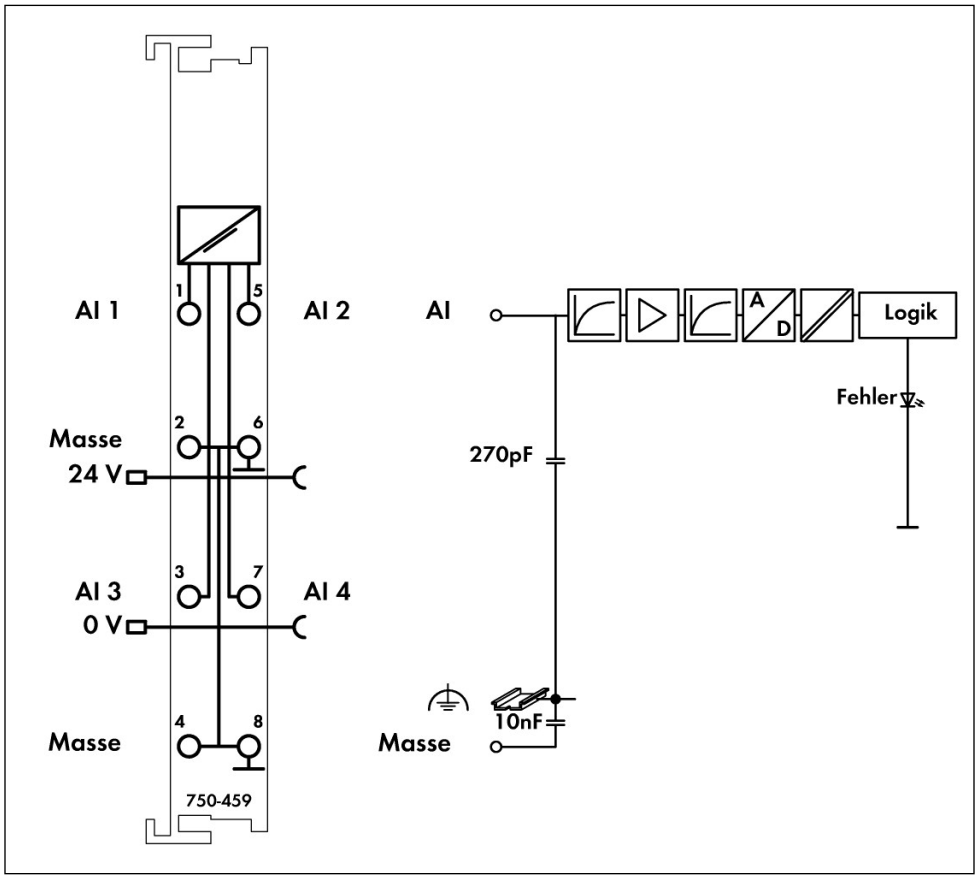

Adres

WAGO Kontakttechnik GmbH & Co. KG
Hansastr. 27
32423 Minden
Telefon: 0571/887-0
Fax: 0571/887-169
http://www.wago.com
© WAGO Kontakttechnik GmbH & Co. KG
Technische Änderungen und Irrtümer vorbehalten.