Łącznik krańcowy pręt rotacyjny LK\107

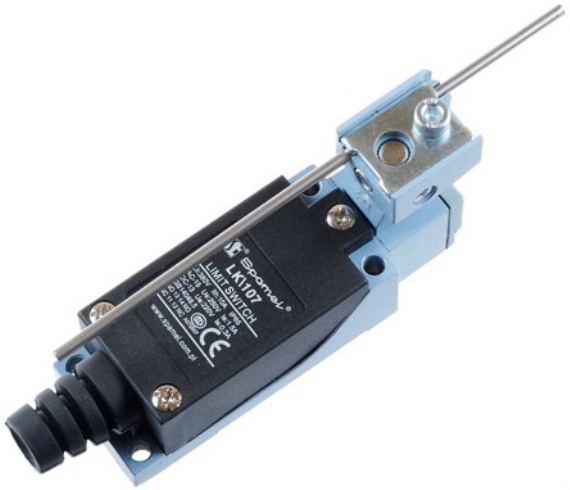

Budowa symbolu zamówieniowego

LK\107

Opis produktu

- Dwuobwodowy łącznik krańcowy
- Wytrzymała konstrukcja ze sztywnego plastiku i stopu aluminium (górna część i osłona tworzą zwartą formę)
- Małe rozmiary, konstrukcja wodo- i olejoodporna. Wbudowany łącznik z podwójnym mechanizmem sprężynowym
- Większa trwałość mechaniczna. Płynne działanie, dłuższy czas pracy
- Konstrukcja otworów ułatwia montaż przewodów
- Bogaty wybór elementów uruchamiających, łatwość obsługi

Typ wyzwalania

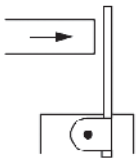

Działanie styków

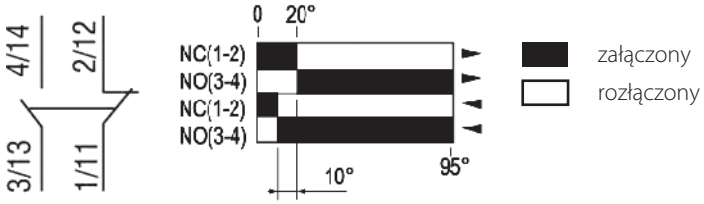

Dane techniczne wyzwalania

Wyzwalanie	dowolna ruchoma część
Maksymalna prędkość wyzwalania	1,3 m/s
Maksymalna siła wyzwalania	750 g
Minimalna siła powrotu	100 g

Dane techniczne

Masa	200 g
Zgodność z normą	IEC 60947-5-1 EN 60947-5-1 UL508 CSAC22-2Nº 14 IEC 60204-1 (komponenty) EN 60204-1 (komponenty)
Temperatura otoczenia	-25 ... +70°C (pracy) -40 ... +70°C (przechowywania)
Odporność na wibrację (wg IEC 60068-2-6)	55 Hz, 1,5 mm podwójna amplituda
Odporność na udary (wg IEC 60068-2-27)	30g 18 ms w dowolnym położeniu
Stopień ochrony	IP 65, zgodność z IEC60529
Trwałość mechaniczna	15 mln (cykli)
Napięcie znamionowe izolacji U_i	500V, stopień zanieczyszczenia 3, zgodność z IEC 60947-1 300V, zgodność z UL508, CSA C22-2n° 14
Przekrój przewodów przyłączeniowych	maks. 2,5 mm^2 (zaciski)
Obciążenie indukcyjne	AC15, B300 (U_e=240V, I_e=1,5A) DC-13, R300 (U_e=250V, I_e=0,1A)
Obciążenie rezystancyjne	250V, 5A
Częstość łączeń	120 cykli/min
Rezystancja izolacji	>100 MΩ, 500 V
Rezystancja zestyku	<25 MΩ, 5 V, 5 mA, po 10 mln cykli
Wytrzymałość elektryczna	1 mln cykli, AC-15 (U_e=240 V, I_e = 1,5 A)
Izolacja styków	Za
Dławnica	gumowa, max Ø 6...9 mm

Wymiary

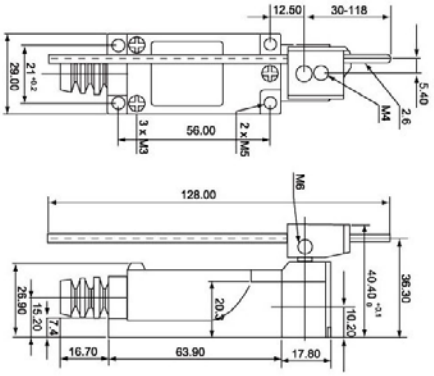
12.50
30-118
29.00
21 +0.2
5.40
M4
2.6
3 x M3
56.00
2 x M5
M6
128.00
36.30
40.40 0 -0.1
28.90
15.20
7.4
20.3
10.20
16.70
63.90
17.80