

Artykuły BHP

Safety products

Изделия по технике безопасности

TOPEX

Okulary ochronne

Safety googles / Schutzbrille / Очки защитные / Окуляри протиосколочні / Szemüveg / Ochelari protecție / Ochranné brýle / Ochranné okuliare / Zaščitna očala / Apsauginiai akiniai / Aizsargbrilles / Kaitseprillid / Очила предпазни / Zaštitne naočale / Zastitne naocari / Γυαλιά προστασίας / Gafas protectoras / Occhiali di protezione / Óculos de proteção / Lunettes de protection / Beschermingsbril





Ref.		EAN
82S108	0/100	5902062994325

Okulary ochronne

Safety googles / Schutzbrille / Очки защитные / Окуляри протиосколочні / Szemüveg / Ochelari protecție / Ochranné brýle / Ochranné okuliare / Zaščitna očala / Apsauginiai akiniai / Aizsargbrilles / Kaitseprillid / Очила предпазни / Zaštitne naočale / Zastitne naocari / Γυαλιά προστασίας / Gafas protectoras / Occhiali di protezione / Óculos de proteção / Lunettes de protection / Beschermingsbril





Ref.		EAN
82S110	20/120	5902062821102

Okulary ochronne

Safety googles / Schutzbrille / Очки защитные / Окуляри протиосколочні / Szemüveg / Ochelari protecție / Ochranné brýle / Ochranné okuliare / Zaščitna očala / Apsauginiai akiniai / Aizsargbrilles / Kaitseprillid / Очила предпазни / Zaštitne naočale / Zastitne naocari / Γυαλιά προστασίας / Gafas protectoras / Occhiali di protezione / Óculos de proteção / Lunettes de protection / Beschermingsbril





Ref.		EAN
82S111	20/120	5902062821119

Okulary ochronne

Safety googles / Schutzbrille / Очки защитные / Окуляри протиосколочні / Szemüveg / Ochelari protecție / Ochranné brýle / Ochranné okuliare / Zaščitna očala / Apsauginiai akiniai / Aizsargbrilles / Kaitseprillid / Очила предпазни / Zaštitne naočale / Zastitne naocari / Γυαλιά προστασίας / Gafas protectoras / Occhiali di protezione / Óculos de proteção / Lunettes de protection / Beschermingsbril





Ref.		EAN
82S116	20/120	5902062821164

Okulary ochronne

Safety googles / Schutzbrille / Очки защитные / Окуляри протиосколочні / Szemüveg / Ochelari protecție / Ochranné brýle / Ochranné okuliare / Zaščitna očala / Apsauginiai akiniai / Aizsargbrilles / Kaitseprillid / Очила предпазни / Zaštitne naočale / Zastitne naocari / Γυαλιά προστασίας / Gafas protectoras / Occhiali di protezione / Óculos de proteção / Lunettes de protection / Beschermingsbril





Ref.		EAN
82S117	20/120	5902062821171

Gogle ochronne

Protective goggles / Augenschutzbrillen / Защитные очки / Окуляри захисні / Védőszemüveg / Ochelari de protecție / Ochranné brýle / Ochranné okuliare / Zaščitna očala / Apsauginiai akiniai / Aizsargbrilles / Kaitseprillid / Защитни очила / Zaštitne gogle / Zaštitne naočare / Προστατευτικά γυαλιά / Gafas protectoras / Occhiali protettivi / Óculos de proteção / Lunettes google de protection / Veiligheidsbril





Ref.		EAN
82S109	20/120	5902062202796

Gogle ochronne

Protective goggles / Augenschutzbrillen / Защитные очки / Окуляри захисні / Védőszemüveg / Ochelari de protecție / Ochranné brýle / Ochranné okuliare / Zaščitna očala / Apsauginiai akiniai / Aizsargbrilles / Kaitseprillid / Защитни очила / Zaštitne gogle / Zaštitne naočare / Προστατευτικά γυαλιά / Gafas protectoras / Occhiali protettivi / Óculos de proteção / Lunettes google de protection / Veiligheidsbril





Ref.		EAN
82S107	20/120	5902062821072

Gogle spawalnicze

Welding goggles / Augenschutzbrillen für Schweißer / Сварочные очки / Окуляри зварника / Hegesztőszemüveg / Ochelari de sudor / Svářečské brýle / Zváračské okuliare / Očala za varjenje / Akiniai suvirintojams / Metināšanas brilles / Keevitusprillid / Очила за заваряване / Gogle za zavarivanje / Naočare za varenje / Γυαλιά ασφαλείας για συγκόλληση / Gafas de soldador / Occhiali per saldatura / Óculos de proteção para soldar / Lunettes google de soudure / Lasbril





Ref.		EAN
82S105	0/120	5902062208682

Gogle spawalnicze

Welding goggles / Augenschutzbrillen für Schweißer / Сварочные очки / Окуляри зварника / Hegesztőszemüveg / Ochelari de sudor / Svářečské brýle / Zváračské okuliare / Očala za varjenje / Akiniai suvirintojams / Metinošanas brilles / Keevituusprillid / Очила за заваряване / Gogle za zavarivanje / Naočare za varenje / Γυαλιά ασφαλείας για συγκόλληση / Gafas de soldador / Occhiali per saldatura / Óculos de proteção para soldar / Lunettes google de soudure / Lasbril



Ref.		EAN
82S106	0/10	5902062821065

Tarcza spawalnicza

Welders face shield / Schweißmaske / Щиток сварочный / Щиток зварювальника / Hegesztőpajzs / Scut p/u protejarea feței p/u sudor / Ochranný štít pro svářeče / Zváračský kukla / Zaščitna varilna maska / Suvirintojo kaukė / Metinātāja maska / Keevitusmask / Маска за електрожен / Maska za varioce / Maska za varioce / Μάσκα κεφαλής οξυγονοκολλητή / Máscara de soldadura / Disco per saldatura / Disco p. Soldagem / Masque de soudeur / Lasschijf



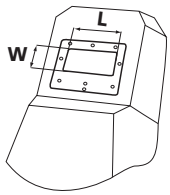

Ref.	L [mm]	W [mm]		EAN
82S210	100	50	0/20	5902062994868

Tarcza spawalnicza

Welders face shield / Schweißmaske / Щиток сварочный / Щиток зварювальника / Hegesztőpajzs / Scut p/u protejarea feței p/u sudor / Ochranný štít pro svářeče / Zváračský kukla / Zaščitna varilna maska / Suvirintojo kaukė / Metinātāja maska / Keevitusmask / Маска за електрожен / Maska za varioce / Maska za varioce / Μάσκα κεφαλής οξυγονοκολλητή / Máscara de soldadura / Disco per saldatura / Disco p. Soldagem / Masque de soudeur / Lasschijf



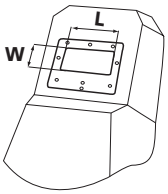

Ref.	L [mm]	W [mm]		EAN
82S211	100	80	0/20	5902062994875

Przyłbica spawalnicza

Welder's helmet / Schweißerschutzhelm / Шлем сварочный / Каска зварювальника / Hegesztőpajzs / Cască de sudor / Svářečská maska / Zváračská helma / Čelada za varilca / Suvirintojo šalmas / Metinātāja maska / Keevituskiiver / Маска за електрожен / Maska za varioce / Maska za varioce / Κράνιο οξυγονοκολλητή / Máscara de soldadura con visera / Visiera per saldatura / Capacete de soldador / Casque de soudeur / Lashelm



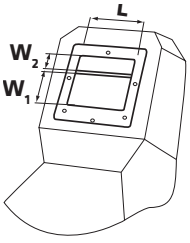

Ref.	L [mm]	W_1 [mm]	W_2 [mm]		EAN
82S212	100	50	20	0/10	5902062994882

Osłona przeciwodpryskowa

Face protection shield / Splitterschutz / Щиток противоосколочный / Щиток протиосколочний / Arcvédő / Ecran protecție față / Clona proti odpryskům / Ochranný štít / Ščitnik za obraz / Apsauginis skydelis veidui / Pretlausku aizsargmaska / Kaitsevisiir / Предпазен щит / Štitnik za lice / Stitnik za lice / Μάσκα κεφαλής προστασίας από θραύσματα / Máscara protectora facial / Protezione contro schegge / Proteção / Protecteur anti-éclats / Bescherming tegen tegen slingerende deeltjes



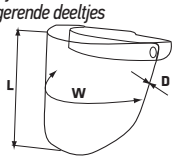

Ref.	L [mm]	W [mm]	D [mm]		EAN
82S220	190	345	1	0/40	5902062994356

Osłona przeciwodpryskowa

Face protection shield / Splitterschutz / Щиток противоосколочный / Щиток протиосколочний / Arcvédő / Ecran protecție față / Clona proti odpryskům / Ochranný štít / Ščitnik za obraz / Apsauginis skydelis veidui / Pretlausku aizsargmaska / Kaitsevisiir / Предпазен щит / Štitnik za lice / Stitnik za lice / Μάσκα κεφαλής προστασίας από θραύσματα / Máscara protectora facial / Protezione contro schegge / Proteção / Protecteur anti-éclats / Bescherming tegen tegen slingerende deeltjes



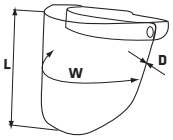

Ref.	L [mm]	W [mm]	D [mm]		EAN
82S221	200	410	1	0/40	5902062994363

Półmaski przeciwpyłowe

Anti-dust halfmasks / Staubhalbmasken / Противопылевые респираторы / Півмаски протипилові / Porvédő félálarcok / Semi măști antipulbere / Protiprachové polomasky / Filtračné polomasky / Polmaske proti prahu / Apsauginės puskaukės / Pretputeklu respiratori / Tolmukaitse-poolmaskid / Противопрахови полумаски / Zaštitne polumaske od prašine / Polumaske protiv prašine / Αναπνευστική προσωπίδα για προστασία κατά της σκόνης / Máscara de polvo / Semimaschera contro polvere / Máscara contra pó / Semi-masques anti-poussière / Stofhalfmaskers





FFP2

x5

Ref.		EAN
82S131	20/120	5902062821317

Półmaski przeciwpyłowe

Anti-dust halfmasks / Staubhalbmasken / Противопылевые респираторы / Півмаски протипилові / Porvédő félálarcok / Semi măști antipulbere / Protiprachové polomasky / Filtračné polomasky / Polmaske proti prahu / Apsauginės puskaukės / Pretputeklu respiratori / Tolmukaitse-poolmaskid / Противопрахови полумаски / Zaštitne polumaske od prašine / Polumaske protiv prašine / Αναπνευστική προσωπίδα για προστασία κατά της σκόνης / Máscara de polvo / Semimaschera contro polvere / Máscara contra pó / Semi-masques anti-poussière / Stofhalfmaskers





FFP2

x2

Ref.		EAN
82S132	20/120	5902062821324

Półmaski przeciwpyłowe

Anti-dust halfmasks / Staubhalbmasken / Противопылевые респираторы / Півмаски протипилові / Porvédő félálarcok / Semi măşti antipulbere / Protiprachové polomasky / Filtračné polomasky / Polmaske proti prahu / Apsauginės puskaukės / Pretputekļu respiratori / Tolmukaitse-poolmaskid / Противопрахови полумаски / Zaštitne polumaske od prašine / Polumaske protiv prašine / Αναπνευστική προσωπίδα για προστασία κατά της σκόνης / Máscara de polvo / Semimaschera contro polvere / Máscara contra pó / Semi-masques anti-poussière / Stofhalfmaskers

FFP1

x5





Ref.		EAN
82S133	20/80	5902062200143

Półmaska przeciwpyłowa

Dust half-mask / Stauschutzmaske / Респиратор противопылевой / Респіратор захисний протипильовий / Pormaszk / Mască mică protecție praf / Polomaska protiprašná / Respirátor protiprachový / Zaščitna maska / Puskaukė nuo dulkių / Aizsargmaska / Tolmuvastane poolmask / Маска противопрахова / Zaštitna maska / Zastitna maska / Ημίμασκα προσώπου προστασίας από σκόνη / Máscara para polvo de usar y tirar / Semimaschera contro polvere / Máscara contra pó / Demi-masque anti-poussière / Stof half-masker

FFP1





Ref.		EAN
82S137	0/100	5902062994165

Półmaska przeciwpyłowa

Dust half-mask / Stauschutzmaske / Респиратор противопылевой / Респіратор захисний протипильовий / Pormaszk / Mască mică protecție praf / Polomaska protiprašná / Respirátor protiprachový / Zaščitna maska / Puskaukė nuo dulkių / Aizsargmaska / Tolmuvastane poolmask / Маска противопрахова / Zaštitna maska / Zastitna maska / Ημίμασκα προσώπου προστασίας από σκόνη / Máscara para polvo de usar y tirar / Semimaschera contro polvere / Máscara contra pó / Demi-masque anti-poussière / Stof half-masker

FFP1





Ref.		EAN
82S138	0/100	5902062994189

Nauszniki przeciwhałasowe

Earmuff / Gehörschutz / Наушники противошумные / Навушники захисні / Fültok / Placă de închidere ureche / Chrániče uší proti hluku / Chránič sluchu / Ščitniki za ušesa / Ausinės / Klusinātāji-austiņas / Kõrvaklapid / Антифон / Štitnik za uši-slušalice / Stitnik za usi / Αντιθορυβικά καλλύματα αυτιών / Orejeras de protección auditiva / Paraorecchie contro rumore / Protetores de orelhas contra barulho / Protège-oreilles anti-bruit / Lawaai gehoorbeschermers





Ref.		EAN
82S121	6/60	5902062821218

Nauszniki przeciwhałasowe

Earmuff / Gehörschutz / Наушники противошумные / Навушники захисні / Fültok / Placă de închidere ureche / Chrániče uší proti hluku / Chránič sluchu / Ščitniki za ušesa / Ausinės / Klusinātāji-austiņas / Kõrvaklapid / Антифон / Štitnik za uši-slušalice / Stitnik za usi / Αντιθορυβικά καλλύματα αυτιών / Orejeras de protección auditiva / Paraorecchie contro rumore / Protetores de orelhas contra barulho / Protège-oreilles anti-bruit / Lawaai gehoorbeschermers





Ref.		EAN
82S122	6/60	5902062821225

Nauszniki przeciwhałasowe

Earmuff / Gehörschutz / Наушники противошумные / Навушники захисні / Fültok / Placă de închidere ureche / Chrániče uší proti hluku / Chránič sluchu / Ščitniki za ušesa / Ausinės / Klusinātāji-austiņas / Kõrvaklapid / Антифон / Štitnik za uši-slušalice / Stitnik za usi / Αντιθορυβικά καλλύματα αυτιών / Orejeras de protección auditiva / Paraorecchie contro rumore / Protetores de orelhas contra barulho / Protège-oreilles anti-bruit / Lawaai gehoorbeschermers





Ref.		EAN
82S125	6/60	5902062201829

Kask ochronny

Safety helmet / Schutzhelm / Каска защитная / Каска захисна / Védősisak / Cască protecție / Ochranná přilba / Bezpečnostná helma / Zaščitna čelada / Apsauginis šalmas / Aizsargķivere / Kaitsekiiver / Каска / Kaciga / Kaciga / Κράνος προστατευτικό / Casco de protección, amarillo / Casco di protezione / Capacete de proteção / Casque de protection / Veiligheidshelm



Ref.	kolor		EAN
82S200		50/100	5902062994813
82S201		50/100	5902062994820
82S202		50/100	5902062994837
82S204		50/100	5902062994851

Nakolanniki

Knee protectors / Knieschutz / Наколенники / Наколінники / Térdvédők / Perne de genunchi / Chrániče kolen / Chrániče kolien / Zaščita za koleno / Kelių apsaugos / Ceļa aizsargi / Põlvekaitsmed / Наколенници / Štitnici za koljena / Štitnici za kolena / Επιγονατίδες / Rodilleras de protección / Ginocchiere popolari / Proteção de joelhos / Protège-genoux / Kniebescherming



Ref.		EAN
82S160	0/10	5902062208248

Nakolanniki

Knee protectors / Knieschutz / Наколенники / Наколінники / Térdvédők / Perne de genunchi / Chrániče kolen / Chrániče kolien / Zaščita za koleno / Kelių apsaugos / Ceļa aizsargi / Põlvekaitsmed / Наколенници / Štitnici za koljena / Štitnici za kolena / Επιγονατίδες / Rodilleras de protección / Ginocchiere popolari / Proteção de joelhos / Protège-genoux / Kniebescherming



Ref.		EAN
82S162	0/10	5902062821621

Kamizelka ostrzegawcza

Warning jacket / Warnweste / Жилет светоотражающий / Жилет світловідбивний / Biztonsági mellény / Jachetă încălzire / Výstražná vesta / Reflexná vesta / Opozorilni brezrokavnik / Apsauginė liemenė / Drošības veste / Hoiatusvest / Елек сигнален / Prsluk / Prsluk / Σακάκι με χρώμα προειδοποίησης / Chaleco de seguridad / Giubbotto di avvertimento / Colete de advertência / Gilet d'avertissement / Waarschuwingsvest

EN471

CE



Ref.		EAN
82S170	0/120	5902062821706

Rękawice robocze

Working gloves / Arbeitshandschuhe / Перчатки рабочие / Рукавиці робочі / Bőr kesztyű / Mănuși de lucru / Pracovní rukavice / Pracovné rukavice / Delovne rokavice / Darbo pirštinės / Darba cimdi / Töökindad / Ръкавици работни / Radne rukavice / Radne rukavice / Γάντια εργασίας / Guantes de trabajo / Guanti di lavoro / Luvas de trabalho / Gants de travail / Werkhandschoenen

8"

CE



Ref.		EAN
83S215	12/120	5902062832153

Rękawice robocze

Working gloves / Arbeitshandschuhe / Перчатки рабочие / Рукавиці робочі / Bőr kesztyű / Mănuși de lucru / Pracovní rukavice / Pracovné rukavice / Delovne rokavice / Darbo pirštinės / Darba cimdi / Töökindad / Ръкавици работни / Radne rukavice / Radne rukavice / Γάντια εργασίας / Guantes de trabajo / Guanti di lavoro / Luvas de trabalho / Gants de travail / Werkhandschoenen

CE



Ref.			EAN
83S213	10,5"	0/120	5902062832139
83S216	8"	0/120	5902062832160

Rękawice robocze

Working gloves / Arbeitshandschuhe / Перчатки рабочие / Рукавиці робочі / Bőr kesztyű / Mănuși de lucru / Pracovní rukavice / Pracovné rukavice / Delovne rokavice / Darbo pirštinės / Darba cimdi / Töökindad / Ръкавици работни / Radne rukavice / Radne rukavice / Γάντια εργασίας / Guantes de trabajo / Guanti di lavoro / Luvas de trabalho / Gants de travail / Werkhandschoenen

10,5"

CE



Ref.		EAN
83S110	12/120	5902062831101

Rękawice robocze

Working gloves / Arbeitshandschuhe / Перчатки рабочие / Рукавиці робочі / Bőr kesztyű / Mănuși de lucru / Pracovní rukavice / Pracovné rukavice / Delovne rokavice / Darbo pirštinės / Darba cimdi / Töökindad / Ръкавици работни / Radne rukavice / Radne rukavice / Γάντια εργασίας / Guantes de trabajo / Guanti di lavoro / Luvas de trabalho / Gants de travail / Werkhandschoenen

10,5"

CE



Ref.		EAN
83S111	12/120	5902062831118

Rękawice robocze

Working gloves / Arbeitshandschuhe / Перчатки рабочие / Рукавиці робочі / Bőr kesztyű / Mănuși de lucru / Pracovní rukavice / Pracovné rukavice / Delovne rokavice / Darbo pirštinės / Darba cimdi / Töökindad / Ръкавици работни / Radne rukavice / Radne rukavice / Γάντια εργασίας / Guantes de trabajo / Guanti di lavoro / Luvas de trabalho / Gants de travail / Werkhandschoenen

10,5"

CE



Ref.		EAN
83S112	12/120	5902062831125

Rękawice robocze

Working gloves / Arbeitshandschuhe / Перчатки рабочие / Рукавиці робочі / Bőr kesztyű / Mănuși de lucru / Pracovní rukavice / Pracovné rukavice / Delovne rokavice / Darbo pirštinės / Darba cimdi / Töökindad / Ръкавици работни / Radne rukavice / Radne rukavice / Γάντια εργασίας / Guantes de trabajo / Guanti di lavoro / Luvas de trabalho / Gants de travail / Werkhandschoenen



10,5"

CE

Ref.		EAN
83S201	12/240	5902062200983

Rękawice robocze

Working gloves / Arbeitshandschuhe / Перчатки рабочие / Рукавиці робочі / Bőr kesztyű / Mănuși de lucru / Pracovní rukavice / Pracovné rukavice / Delovne rokavice / Darbo pirštinės / Darba cimdi / Töökindad / Ръкавици работни / Radne rukavice / Radne rukavice / Γάντια εργασίας / Guantes de trabajo / Guanti di lavoro / Luvas de trabalho / Gants de travail / Werkhandschoenen



10,5"

CE

Ref.		EAN
83S202	12/600	5902062230034

Rękawice robocze

Working gloves / Arbeitshandschuhe / Перчатки рабочие / Рукавиці робочі / Bőr kesztyű / Mănuși de lucru / Pracovní rukavice / Pracovné rukavice / Delovne rokavice / Darbo pirštinės / Darba cimdi / Töökindad / Ръкавици работни / Radne rukavice / Radne rukavice / Γάντια εργασίας / Guantes de trabajo / Guanti di lavoro / Luvas de trabalho / Gants de travail / Werkhandschoenen



10"

CE

Ref.		EAN
83S302	12/300	5902062230027



Transport i przechowywanie

Storage and transportation

Транспортировка и складирование

TOPEX

Szafka narzędziowa

Tool cabinet / Werkzeugschrank / Шкафчик для инструментов / Шафа інструментальна / Szerszámszekrény / Dulap pentru scule / Skříňka na nářadí / Skrinka na náradie / Omarica za orodje / Įrankių spintelė / Instrumentu skapis / Tööriistakapp / Шкафче за инструменти / Ormar za alate / Ormarić za alatke / Ντουλαπάκι για εργαλεία / Armario de almacenaje para herramientas / Armadietto degli attrezzi / Estante p. Ferramentas / Armoire à outils / Gereedschapskast

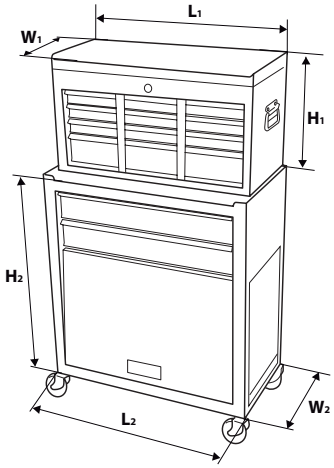



L1 [cm]	L2 [cm]	W1 [cm]	W2 [cm]	H1 [cm]	H2 [cm]
60,0	61,5	26,0	33,0	34,0	66

Ref.		EAN
79R500	0/1	5902062795007

Skrzynka narzędziowa

Tool box / Werkzeugkasten / Ящик для инструмента / Скриня інструментальна / Szerszámosláda / Cutie scule / Nářaďová skříňka / Basa na náradie / Škatla za orodje / Įrankių dėžė / Instrumentu koferis / Tööriistakast / Куфар за инструменти / Kutija za alat / Kutija za alat / Εργαλειοθήκη / Caja de herramientas / Cassetta portautensili / Caixa p. Ferramentas / Caisse à outils / Gereedschapskist

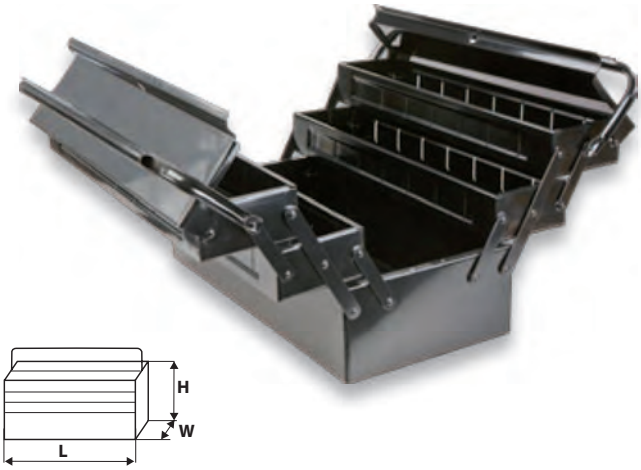

Ref.	L [cm]	W [cm]	H [cm]	info	[kg]		EAN
79R100	40	20	21	5 częściowa	3,4	0/1	5902062200396
79R101	55	20	21	5 częściowa	4,4	0/1	5902062200402

Skrzynka narzędziowa

Tool box / Werkzeugkasten / Ящик для инструмента / Скриня інструментальна / Szerszámosláda / Cutie scule / Nářaďová skříňka / Basa na náradie / Škatla za orodje / Įrankių dėžė / Instrumentu koferis / Tööriistakast / Куфар за инструменти / Kutija za alat / Kutija za alat / Εργαλειοθήκη / Caja de herramientas / Cassetta portautensili / Caixa p. Ferramentas / Caisse à outils / Gereedschapskist

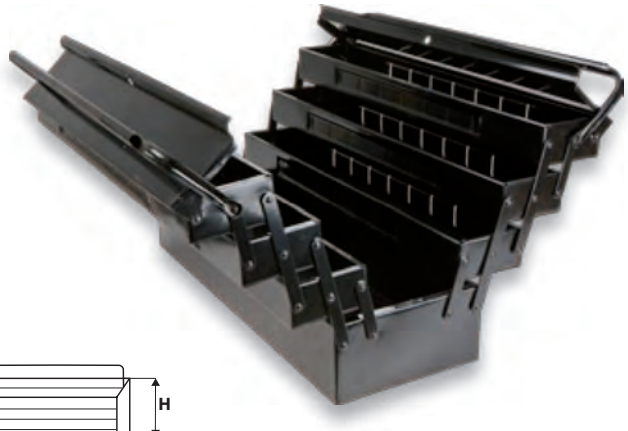

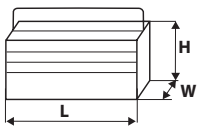

Ref.	L [cm]	W [cm]	H [cm]	info	[kg]		EAN
79R102	55	20	27	7 częściowa	5,5	0/1	5902062200419

SKRZYNKA NARZĘDZIOWA

Tool box / Werkzeugkasten / Ящик для инструмента / Скриня інструментальна / Szerszámosláda / Cutie scule / Nářaďová skřínka / Basa na náradie / Škatla za orodje / Įrankių dėžė / Instrumentu koferis / Tööriistakast / Куфар за инструменти / Kutija za alat / Kutija za alat / Εργαλειοθήκη / Caja de herramientas / Cassetta portautensili / Caixa p. Ferramentas / Caisse à outils / Gereedschapskist

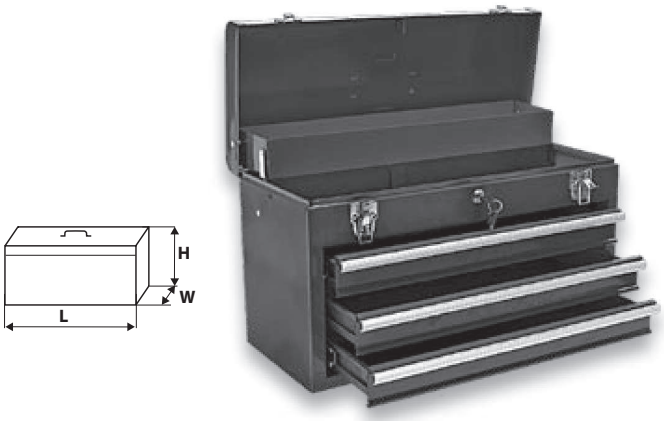

Ref.	L [cm]	W [cm]	H [cm]	info	[kg]		EAN
79R116	52	22	30	3 szuflady	8,2	0/1	5902062791160

SKRZYNKA NARZĘDZIOWA

Tool box / Werkzeugkasten / Ящик для инструмента / Скриня інструментальна / Szerszámosláda / Cutie scule / Nářaďová skřínka / Basa na náradie / Škatla za orodje / Įrankių dėžė / Instrumentu koferis / Tööriistakast / Куфар за инструменти / Kutija za alat / Kutija za alat / Εργαλειοθήκη / Caja de herramientas / Cassetta portautensili / Caixa p. Ferramentas / Caisse à outils / Gereedschapskist



Ref.	["]	L [cm]	W [cm]	H [cm]	[kg]		EAN
79R120	12	29	14	15	0,4	0/1	5902062791207
79R121	16	38	17	17	0,6	0/1	5902062791214
79R122	18	44	22	22	1,0	0/1	5902062791221

SKRZYNKA NARZĘDZIOWA

Tool box / Werkzeugkasten / Ящик для инструмента / Скриня інструментальна / Szerszámosláda / Cutie scule / Nářaďová skřínka / Basa na náradie / Škatla za orodje / Įrankių dėžė / Instrumentu koferis / Tööriistakast / Куфар за инструменти / Kutija za alat / Kutija za alat / Εργαλειοθήκη / Caja de herramientas / Cassetta portautensili / Caixa p. Ferramentas / Caisse à outils / Gereedschapskist



Ref.	["]	L [cm]	W [cm]	H [cm]		EAN
79R123	12	29	14	15	0/1	5902062791238
79R124	16	38	17	17	0/1	5902062791245
79R125	18	44	22	22	0/1	5902062791252
79R126	22	53	24	26	0/1	5902062791269

SKRZYNKA NARZĘDZIOWA

Tool box / Werkzeugkasten / Ящик для инструмента / Скриня інструментальна / Szerszámosláda / Cutie scule / Nářaďová skřínka / Basa na náradie / Škatla za orodje / Įrankių dėžė / Instrumentu koferis / Tööriistakast / Куфар за инструменти / Kutija za alat / Kutija za alat / Εργαλειοθήκη / Caja de herramientas / Cassetta portautensili / Caixa p. Ferramentas / Caisse à outils / Gereedschapskist

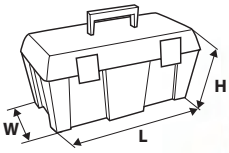



Ref.	["]	L [cm]	W [cm]	H [cm]		EAN
79R128	22	55	27	27	0/1	5902062791283
79R129	25	60	29	33	0/1	5902062791290

ORGANIZER

Organizer / Organizer / Органайзер / Органайзер / Csavartartó / Organizer / Organizér / Organizér plast. na spoj. materiál / Škatla za orodje / Systeineris / Sīkumkaste / Säilituskast / Органайзер / Kutija za alat / Kutija za alat / Organizer / Organizador / Organiser / Agenda / Organiseur / Organizer



Ref.	L [cm]	W [cm]	H [cm]		EAN
79R160	46	33	11	0/1	5902062791603

ORGANIZER

Organizer / Organizer / Органайзер / Органайзер / Csavartartó / Organizer / Organizér / Organizér plast. na spoj. materiál / Škatla za orodje / Systeineris / Sīkumkaste / Säilituskast / Органайзер / Kutija za alat / Kutija za alat / Organizer / Organizador / Organiser / Agenda / Organiseur / Organizer



Ref.	L [cm]	W [cm]	H [cm]		EAN
79R163	36	25	5,5	0/1	5902062791634

Pojemnik magazynowy

Store container / Magazinbehälter / Складской контейнер / Контейнер / Raktári tárolódoboz / Recipient de depozit / Skladovací boxy / Skladovacia nádoba / Predalnik / Skyrelio dėžutė / Noliktavu konteineris / Hoiumahuti / Машинен контейнер / Spremnik za skladište / Kontejner za skladištenje / Δοχείο αποθήκευσης / Cubeta de almacenaje / Contenitore per immagazzinamento / Recipiente de armazém / Récipient de magasin / Opslagcontainer



Ref.	L [cm]	W [cm]	H [cm]		EAN
79R182	17	11,5	7,5	0/1	5902062791825
79R183	25	16	13	0/1	590206279 1832
79R184	36	22,5	16,5	0/1	5902062791849

Perforacja narzędziowa

Tool wall / Werkzeuglochung / Панель перфорированная для инструментов / Панель інструментальна / Szerszámosfal / Scule perete / Perforace pro uchycení držáků nářadí / Panel na náradie / Stenski regal / Sienelė įrankiams / Instrumentu plaukts / Tööriistaalus / Перфорация на инструменти / Perforirani organizer za alate / Polica za alat / Τοίχος για εργαλεία / Tablero organizador para herramientas / Perforazione per attrezzi / Perfuração de ferramentas / Plaques perforées pour outils / Gereedschapswand

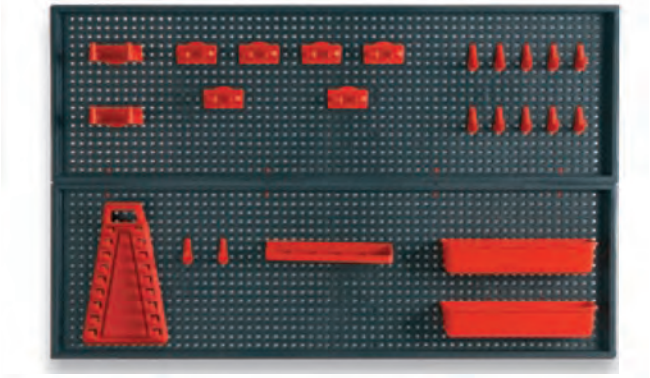

Ref.	L [cm]	H [cm]		EAN
79R186	80	50	0/1	5902062791863

Torba monterska

Tool bag / Monteurtasche / Сумка монтерская / Торба інструментальна / Szerszámtáska / Trusă pentru scule / Montérská brašna / Taška montérska kožená / Torba za orodje / Monterio krepšys / Instrumentu soma / Tööriistakott / Куфар за инструменти / Torba za alat / Torba za alat / Σάκος για εργαλεία / Bolsa para herramientas / Borsa per meccanico / Saco p. Montagem / Sac de monteur / Montagetas

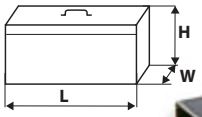



Ref.	L [cm]	W [cm]	H [cm]	[kg]		EAN
79R200	41	14	25	1,8	0/1	5902062200457

Torba monterska

Tool bag / Monteurtasche / Сумка монтерская / Торба інструментальна / Szerszámtáska / Trusă pentru scule / Montérská brašna / Taška montérska kožená / Torba za orodje / Monterio krepšys / Instrumentu soma / Tööriistakott / Куфар за инструменти / Torba za alat / Torba za alat / Σάκος για εργαλεία / Bolsa para herramientas / Borsa per meccanico / Saco p. Montagem / Sac de monteur / Montagetas

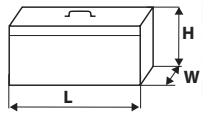



Ref.	L [cm]	W [cm]	H [cm]	[kg]		EAN
79R201	43	17	27	2,5	0/1	5902062200464

Torba monterska

Tool bag / Monteurtasche / Сумка монтерская / Торба інструментальна / Szerszámtáska / Trusă pentru scule / Montérská brašna / Taška montérska kožená / Torba za orodje / Monterio krepšys / Instrumentu soma / Tööriistakott / Куфар за инструменти / Torba za alat / Torba za alat / Σάκος για εργαλεία / Bolsa para herramientas / Borsa per meccanico / Saco p. Montagem / Sac de monteur / Montagetas

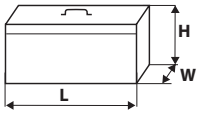



Ref.	L [cm]	W [cm]	H [cm]	[kg]		EAN
79R203	44	15	29	1,3	0/1	5902062200471

Walizka

Case / Koffer / Чемоданчик / Скриня/валіза / Koffer / Geantă / Kufřík / Kufrík / Kovček / Lagaminas / Čemodāns / Kohver / Куфарче / Kofer / Kofer / Βαλιτσάκι / Maletín / Valigetta / Mala / Valise / Koffer

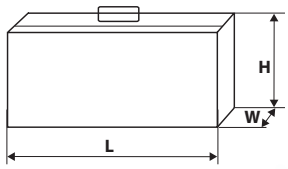



Ref.	L [cm]	W [cm]	H [cm]	[kg]		EAN
79R220	45	15	32	2,4	0/4	5902062792204

Kamizelka monterska

Tool jacket / Monteurweste / Жилет монтажника / Жилетка з кишенями для інструмента / Szerszámtartó mellény / Înveliș protecție pentru unelte / Montérská vesta / Vesta montérska / Jakna za orodje / Monterio liemenė / Montiera veste / Tööriistavest / Елек монтьорски / Prsluk za alat / Torba za alat / Σακάκι τεχνίτη / Chaleco portaherramientas / Giubbotto per meccanico / Colete para montagem / Gilet de monteur / Gereedschapsvest



Ref.		EAN
79R255	0/30	5902062792556

Torba narzędziowa

Tool bag / Werkzeugtasche / Сумка для инструментов / Торба інструментальна / Szerszámostáska / Geantă de scule / Brašna na nářadí / Taška na náradie / Torba za orodje / Įrankių krepšys / Instrumentu soma / Tööriistakott / Торба за инструменти / Torba za alate / Kesa za alat / Τσάντα εργαλείων / Bolsa portaherramientas / Borsa per attrezzi / Saco p. Ferramentas / Sac à outils / Gereedschapstas



Ref.	L [cm]	W [cm]	H [cm]		EAN
79R444	42	22	24	1/4	5902062794444

Torba narzędziowa

Tool bag / Werkzeugtasche / Сумка для инструментов / Торба інструментальна / Szerszámostáska / Geantă de scule / Brašna na nářadí / Taška na náradie / Torba za orodje / Įrankių krepšys / Instrumentu soma / Tööriistakott / Торба за инструменти / Torba za alate / Kesa za alat / Τσάντα εργαλείων / Bolsa portaherramientas / Borsa per attrezzi / Saco p. Ferramentas / Sac à outils / Gereedschapstas

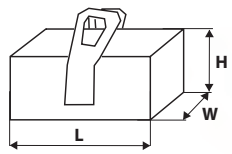



Ref.	L [cm]	W [cm]	H [cm]		EAN
79R440	41	23	23	0/4	5902062794406

Pas monterski

Splicer belt / Monteurriemen / Пояс монтерский / Пас для інструменту / Szegtáska bőr / Bandă adezivă / Montérský pás / Opasok na náradie / Pas za orodje / Monterio diržas / Instrumentu josta / Liimimispressi lint / Монтьиорски колан / Pojas za alat / Pojas torbica / Ζώνη μονταρίσματος / Cinturón portaherramientas / Cintura per montatore / Cinto p. Montagem / Ceinture de monteur / Montageriem





Ref.	ø [cm]	[kg]		EAN
79R402	86 - 120	1,3	0/5	5902062794024

Torba narzędziowa

Tool bag / Werkzeugtasche / Сумка для инструментов / Торба інструментальна / Szerszámostáska / Geantă de scule / Brašna na nářadí / Taška na náradie / Torba za orodje / Įrankių krepšys / Instrumentu soma / Tööriistakott / Торба за инструменти / Torba za alate / Kesa za alat / Τσάντα εργαλείων / Bolsa portaherramientas / Borsa per attrezzi / Saco p. Ferramentas / Sac à outils / Gereedschapstas

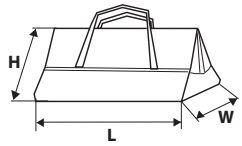



Ref.	L [cm]	W [cm]	H [cm]		EAN
79R441	46	30	33	0/6	5902062794413

Pas monterski

Splicer belt / Monteurriemen / Пояс монтерский / Пас для інструменту / Szegtáska bőr / Bandă adezivă / Montérský pás / Opasok na náradie / Pas za orodje / Monterio diržas / Instrumentu josta / Liimimispressi lint / Монтьиорски колан / Pojas za alat / Pojas torbica / Ζώνη μονταρίσματος / Cinturón portaherramientas / Cintura per montatore / Cinto p. Montagem / Ceinture de monteur / Montageriem



Ref.	ø [cm]		EAN
79R405	94 - 120	0/5	5902062794055

Pas do kabur i kieszeni

Belt for holsters and pouches / Gurte mit Werkzeugtaschen / Пояс для инструмента / Пас для чіпляння кобур і кишень / Öv szerszámtartókhoz és táskákhoz / Curea cu tocuri și buzunare / Pás na pouzdra a kapsy / Pás na puzdrá a vrecká / Pas z żepi za orodje / Diržas dėklėms ir kišenėms / Instrumentu siksna / Rihm kabuuride ja taskute kinnitamiseks / Колан за кобура и джобовете / Pas za futrolu i džep / Kaiš za kaburu i džepove / Ζώνη εργαλείων / Cinturón para pistoleras y bolsas / Cintura per foderi e tasche porta attrezzi / Cinto para estojos e bolso / Ceinture à gaines et poches / Riem voor holsters en zaken





Ref.	ø [cm]		EAN
79R410	75 - 107	0/12	5902062794109

Kabura

Holster / Halfter / Кобура / Кобура / Szerszámtartó fúrógéphez / Carcasă / Kožené pouzdro / Púzdro na vŕtačku / Torbica za orodje / Dėklas / Instrumentu josta / Kabuur / Калъф за бормашина / Torbica za bušilicu / Torbica za alat / Πιστολιοθήκη / Pistolera para herramientas eléctricas / Fondina / Estojo / Gaine / Holster



Ref.		EAN
79R415	0/12	5902062794154

Kabura

Holster / Halfter / Кобура / Кобура / Szerszámtartó fúrógéphez / Carcasă / Kožené pouzdro / Púzdro na vŕtačku / Torbica za orodje / Dėklas / Instrumentu josta / Kabuur / Калъф за бормашина / Torbica za bušilicu / Torbica za alat / Πιστολιοθήκη / Pistolera para herramientas eléctricas / Fondina / Estojo / Gaine / Holster



Ref.		EAN
79R416	0/12	5902062794161

Kieszeń na narzędzia

Tool pocket / Werkzeugtasche / Сумка для инструментов / Карман для інструменту / Szerszámtartó erszény / Buzunar pentru scule / Kapsa na nářadí / Vrecko na náradie / Žep za orodja / Dėklas įrankiams / Instrumentu somiņa / Tööriistatasku / Преграда за инструменти / Futrola za alate / Džep za alat / Τσάντα εργαλείων / Portaherramientas / Tasca porta attrezzi / Bolso p. Ferramentas / Poche à outils / Gereedschapszak



Ref.		EAN
79R431	0/12	5902062794314

Kieszeń na narzędzia

Tool pocket / Werkzeugtasche / Сумка для инструментов / Карман для інструменту / Szerszámtartó erszény / Buzunar pentru scule / Kapsa na nářadí / Vrecko na náradie / Žep za orodja / Dėklas įrankiams / Instrumentu somiņa / Tööriistatasku / Преграда за инструменти / Futrola za alate / Džep za alat / Τσάντα εργαλείων / Portaherramientas / Tasca porta attrezzi / Bolso p. Ferramentas / Poche à outils / Gereedschapszak



Ref.		EAN
79R432	0/12	5902062794321

Kieszeń na narzędzia

Tool pocket / Werkzeugtasche / Сумка для инструментов / Карман для інструменту / Szerszámtartó erszény / Buzunar pentru scule / Kapsa na nářadí / Vrecko na náradie / Žep za orodja / Dėklas įrankiams / Instrumentu somiņa / Tööriistatasku / Преграда за инструменти / Futrola za alate / Džep za alat / Τσάντα εργαλείων / Portaherramientas / Tasca porta attrezzi / Bolso p. Ferramentas / Poche à outils / Gereedschapszak



Ref.		EAN
79R421	0/12	5902062794215

Kieszeń na narzędzia

Tool pocket / Werkzeugtasche / Сумка для инструментов / Карман для інструменту / Szerszámtartó erszény / Buzunar pentru scule / Kapsa na nářadí / Vrecko na náradie / Žep za orodja / Dėklas įrankiams / Instrumentu somiņa / Tööriistatasku / Преграда за инструменти / Futrola za alate / Džep za alat / Τσάντα εργαλείων / Portaherramientas / Tasca porta attrezzi / Bolso p. Ferramentas / Poche à outils / Gereedschapszak



Ref.		EAN
79R430	0/12	5902062794307

Kieszeń na narzędzia

Tool pocket / Werkzeugtasche / Сумка для инструментов / Карман для інструменту / Szerszámtartó erszény / Buzunar pentru scule / Kapsa na nářadí / Vrecko na náradie / Žep za orodja / Dėklas įrankiams / Instrumentu somiņa / Tööriistatasku / Преграда за инструменти / Futrola za alate / Džep za alat / Τσάντα εργαλείων / Portaherramientas / Tasca porta attrezzi / Bolso p. Ferramentas / Poche à outils / Gereedschapszak



Ref.		EAN
79R433	0/12	5902062794338

Uchwyt na młotek

Hammer holder / Aufnahme für Hammer / Зажим для молотка / Тримач до молотка / Kalapácstartó / Suport pentru ciocan / Držák na kladivko / Upínadlo kladiva / Vpetje za kladivo / Plaktuko rankena / Āmura ietvere / Vasarahoidik / Държка на чук / Drška za čekić / Hvat za čekić / Προσαρμογέας σφυριού / Sujeción para martillo / Suporte p. Martelo / Manche de martelet / Houder voor hamer



Ref.		EAN
79R420	0/12	5902062794208

Pasy do bagażu

Luggage belts / Gepäckgurte / Багажные ремни / Пасы багажні / Rakományrögzítő heveder / Curele pentru bagaje / Popruhy na zavazadla / Upínacie popruhy / Trakovi za bremena / Tvirtinimo diržas / Bagāžas siksnas / Koormarihmad / Ремъци за багаж / Remeni za prtljagu / Trake za prtljag / Ζώνες συγκράτησης αποσκευών / Cinturón para maletas / Cinghie per bagagli / Cintos p. Bagagem / Ceintures de bagage / Bagageriemen



Ref.	L [m]	W [mm]		EAN
97X183	2,5	25	0/80	5902062971838
97X184	5,0	25	0/50	5902062971845

Taśma do bagażu

Luggage strap / Gepäckband / Лента для багажа / Стрічка багажна / Csomagrögzítő heveder / Bandă de bagaje / Popruh na zavazadla / Pás na náklady / Trak za prtljago / Krovinių tvirtinimo juosta / Bagāžas lente / Koormarihmad / Лента за багаж / Traka za prtljagu / Traka za prtljag / Ταινία αποσκευών / Cinta para maleta / Cinghia per bagagli / Fita p. Bagagem / Bande à bagage / Bagageband





Ref.	L [m]	W [mm]	x N	[kg]		EAN
97X185	7,0	50	1	1,6	0/50	5902062971852
97X186	4,5	30	2	1,7	0/50	5902062971869

Plandeka

Tarpaulin / Plane / Брезентовая покрышка / Тент брезентовий / Ponyva / Prelată / Plachta / Plachta zakrývacia / Cerada / Brezentas / Pārvalks / Present / Брезентово покривало / Cerada / Cerada / Μουσαμάς / Lona / Copertone / Lona / Bâche / Doek

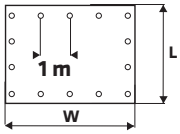



PE

80 [g/m²]

Ref.	L [m]	W [m]		EAN
79R355	3	4	0/24	5902062793553
79R356	4	6	0/12	5902062793560
79R357	5	8	0/8	5902062793577
79R358	6	10	0/4	5902062793584
79R359	8	12	0/3	5902062793591
79R360	10	15	0/2	5902062793607

Plandeka

Tarpaulin / Plane / Брезентовая покрышка / Тент брезентовий / Ponyva / Prelată / Plachta / Plachta zakrývacia / Cerada / Brezentas / Pārvalks / Present / Брезентово покривало / Cerada / Cerada / Μουσαμάς / Lona / Copertone / Lona / Bâche / Doek

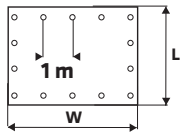



PE

95 [g/m²]

Ref.	L [m]	W [m]		EAN
79R363	4	6	0/10	5902062793638
79R364	5	8	0/6	5902062793645
79R365	6	10	0/4	5902062793652
79R366	8	12	0/2	5902062793669
79R367	10	15	0/1	5902062793676

Wózek transportowy

Multipurpose trolley / Transportwagen / Тележка грузовая / Візок транспортувальний / Szállítókocsi / Cărucior de transport / Přepravní vozík / Prepravný vozík / Transportni voziček / Maišelis transportavimui / Ratiņi / Veokäru / Транспортна количка / Transportna kolica / Transportna kolica / Καρότσια μεταφοράς / Carretilla de transporte / Carrello di trasporto / Carrinho de transporte / Chariot de manutention / Transportwagen

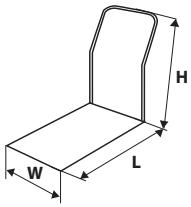





AL

Ref.	L [cm]	W [cm]	H [cm]	max [kg]	[kg]		EAN
79R300	50/70	42	65	150	7,5	0/1	5902062207746

Wózek transportowy

Multipurpose trolley / Transportwagen / Тележка грузовая / Візок транспортувальний / Szállítókocsi / Cărucior de transport / Přepravní vozík / Prepravný vozík / Transportni voziček / Maišelis transportavimui / Ratiņi / Veokäru / Транспортна количка / Transportna kolica / Transportna kolica / Καρότσια μεταφοράς / Carretilla de transporte / Carrello di trasporto / Carrinho de transporte / Chariot de manutention / Transportwagen

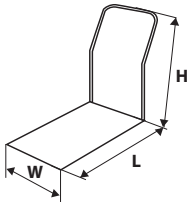



Ref.	L [cm]	W [cm]	H [cm]	max [kg]	[kg]		EAN
79R301	72	47	82	150	8,9	0/1	5902062793010

Wózek transportowy

Multipurpose trolley / Transportwagen / Тележка грузовая / Візок транспортувальний / Szállítókocsi / Cărucior de transport / Přepravní vozík / Prepravný vozík / Transportni voziček / Maišelis transportavimui / Ratiņi / Veokäru / Транспортна количка / Transportna kolica / Transportna kolica / Καρότσια μεταφοράς / Carretilla de transporte / Carrello di trasporto / Carrinho de transporte / Chariot de manutention / Transportwagen

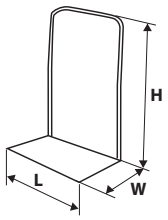



Ref.	L [cm]	W [cm]	H [cm]	max [kg]	[kg]		EAN
79R303	45	49	110	80	5,2	0/1	5902062793034

Drabina

Ladder / Leiter / Стремянка / Дрaбина / Létra / Scară / Žebřík / Rebrík / Lestev / Kopėčios / Kāpnes / Redel / Стълба / Ijestve / Merdevine / Σκάλα / Escalera / Scala a pioli / Escadote / Echelle / Lader



150 kg

AL

Ref.	opis		EAN
79R320	3 stopniowa	0/1	5902062793201
79R321	4 stopniowa	0/1	5902062793218
79R322	5 stopniowa	0/1	5902062793225
79R323	6 stopniowa	0/1	5902062793232