

Transport i przechowywanie

Storage and transportation

Транспортировка и складирование

TOPEX

Szafka narzędziowa

Tool cabinet / Werkzeugschrank / Шкафчик для инструментов / Шафа інструментальна / Szerszámszekrény / Dulap pentru scule / Skříňka na nářadí / Skrinka na náradie / Omarica za orodje / Įrankių spintelė / Instrumentu skapis / Tööriistakapp / Шкафче за инструменти / Ormar za alate / Ormarić za alatke / Ντουλαπάκι για εργαλεία / Armario de almacenaje para herramientas / Armadietto degli attrezzi / Estante p. Ferramentas / Armoire à outils / Gereedschapskast

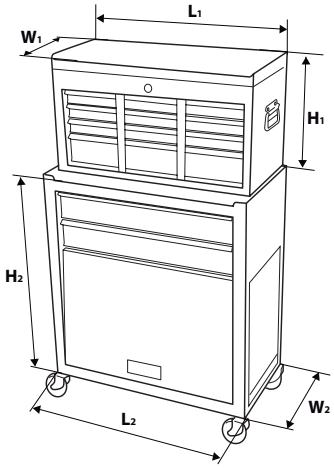



L1 [cm]	L2 [cm]	W1 [cm]	W2 [cm]	H1 [cm]	H2 [cm]
60,0	61,5	26,0	33,0	34,0	66

Ref.		EAN
79R500	0/1	5902062795007

Skrzynka narzędziowa

Tool box / Werkzeugkasten / Ящик для инструмента / Скриня інструментальна / Szerszámosláda / Cutie scule / Nářaďová skřínka / Basa na náradie / Škatla za orodje / Įrankių dėžė / Instrumentu koferis / Tööriistakast / Куфар за инструменти / Kutija za alat / Kutija za alat / Εργαλειοθήκη / Caja de herramientas / Cassetta portautensili / Caixa p. Ferramentas / Caisse à outils / Gereedschapskist

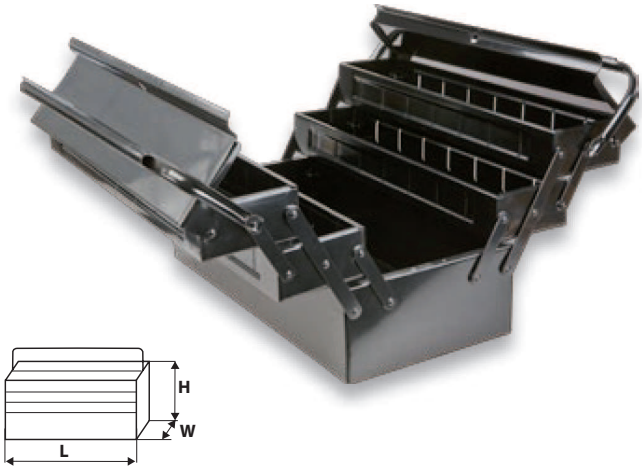

Ref.	L [cm]	W [cm]	H [cm]	info	[kg]		EAN
79R100	40	20	21	5 częściowa	3,4	0/1	5902062200396
79R101	55	20	21	5 częściowa	4,4	0/1	5902062200402

Skrzynka narzędziowa

Tool box / Werkzeugkasten / Ящик для инструмента / Скриня інструментальна / Szerszámosláda / Cutie scule / Nářaďová skřínka / Basa na náradie / Škatla za orodje / Įrankių dėžė / Instrumentu koferis / Tööriistakast / Куфар за инструменти / Kutija za alat / Kutija za alat / Εργαλειοθήκη / Caja de herramientas / Cassetta portautensili / Caixa p. Ferramentas / Caisse à outils / Gereedschapskist

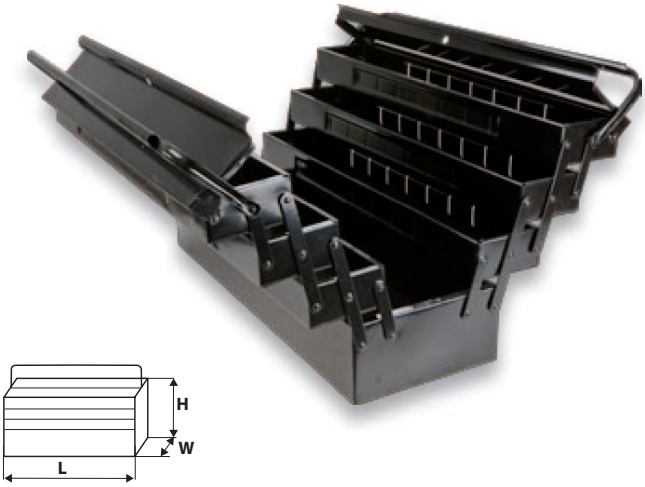

Ref.	L [cm]	W [cm]	H [cm]	info	[kg]		EAN
79R102	55	20	27	7 częściowa	5,5	0/1	5902062200419

SKRZYNKA NARZĘDZIOWA

Tool box / Werkzeugkasten / Ящик для инструмента / Скриня інструментальна / Szerszámosláda / Cutie scule / Nářaďová skřínka / Basa na náradie / Škatla za orodje / Įrankių dėžė / Instrumentu koferis / Tööriistakast / Куфар за инструменти / Kutija za alat / Kutija za alat / Εργαλειοθήκη / Caja de herramientas / Cassetta portautensili / Caixa p. Ferramentas / Caisse à outils / Gereedschapskist

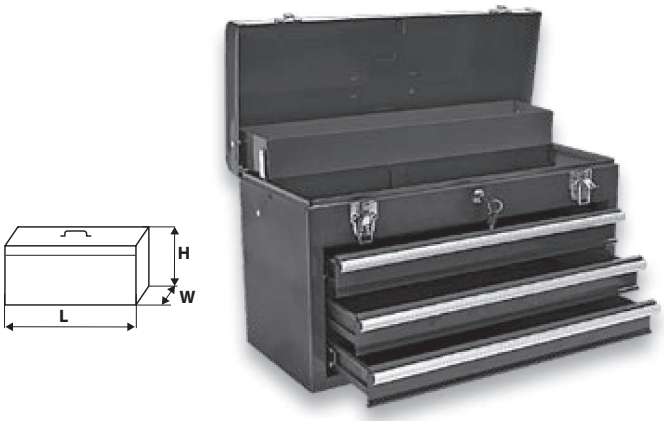

Ref.	L [cm]	W [cm]	H [cm]	info	[kg]		EAN
79R116	52	22	30	3 szuflady	8,2	0/1	5902062791160

SKRZYNKA NARZĘDZIOWA

Tool box / Werkzeugkasten / Ящик для инструмента / Скриня інструментальна / Szerszámosláda / Cutie scule / Nářaďová skřínka / Basa na náradie / Škatla za orodje / Įrankių dėžė / Instrumentu koferis / Tööriistakast / Куфар за инструменти / Kutija za alat / Kutija za alat / Εργαλειοθήκη / Caja de herramientas / Cassetta portautensili / Caixa p. Ferramentas / Caisse à outils / Gereedschapskist



Ref.	["]	L [cm]	W [cm]	H [cm]	[kg]		EAN
79R120	12	29	14	15	0,4	0/1	5902062791207
79R121	16	38	17	17	0,6	0/1	5902062791214
79R122	18	44	22	22	1,0	0/1	5902062791221

SKRZYNKA NARZĘDZIOWA

Tool box / Werkzeugkasten / Ящик для инструмента / Скриня інструментальна / Szerszámosláda / Cutie scule / Nářaďová skřínka / Basa na náradie / Škatla za orodje / Įrankių dėžė / Instrumentu koferis / Tööriistakast / Куфар за инструменти / Kutija za alat / Kutija za alat / Εργαλειοθήκη / Caja de herramientas / Cassetta portautensili / Caixa p. Ferramentas / Caisse à outils / Gereedschapskist



Ref.	["]	L [cm]	W [cm]	H [cm]		EAN
79R123	12	29	14	15	0/1	5902062791238
79R124	16	38	17	17	0/1	5902062791245
79R125	18	44	22	22	0/1	5902062791252
79R126	22	53	24	26	0/1	5902062791269

SKRZYNKA NARZĘDZIOWA

Tool box / Werkzeugkasten / Ящик для инструмента / Скриня інструментальна / Szerszámosláda / Cutie scule / Nářaďová skřínka / Basa na náradie / Škatla za orodje / Įrankių dėžė / Instrumentu koferis / Tööriistakast / Куфар за инструменти / Kutija za alat / Kutija za alat / Εργαλειοθήκη / Caja de herramientas / Cassetta portautensili / Caixa p. Ferramentas / Caisse à outils / Gereedschapskist



Ref.	["]	L [cm]	W [cm]	H [cm]		EAN
79R128	22	55	27	27	0/1	5902062791283
79R129	25	60	29	33	0/1	5902062791290

ORGANIZER

Organizer / Organizer / Органайзер / Органайзер / Csavartartó / Organizer / Organizér / Organizér plast. na spoj. materiál / Škatla za orodje / Systeineris / Sīkumkaste / Säilituskast / Органайзер / Kutija za alat / Kutija za alat / Organizer / Organizador / Organiser / Agenda / Organiseur / Organizer



Ref.	L [cm]	W [cm]	H [cm]		EAN
79R160	46	33	11	0/1	5902062791603

ORGANIZER

Organizer / Organizer / Органайзер / Органайзер / Csavartartó / Organizer / Organizér / Organizér plast. na spoj. materiál / Škatla za orodje / Systeineris / Sīkumkaste / Säilituskast / Органайзер / Kutija za alat / Kutija za alat / Organizer / Organizador / Organiser / Agenda / Organiseur / Organizer



Ref.	L [cm]	W [cm]	H [cm]		EAN
79R163	36	25	5,5	0/1	5902062791634

Pojemnik magazynowy

Store container / Magazinbehälter / Складской контейнер / Контейнер / Raktári tárolódoboz / Recipient de depozit / Skladovací boxy / Skladovacia nádoba / Predalnik / Skyrelio dėžutė / Noliktavu konteineris / Hoiumahuti / Машинен контейнер / Spremnik za skladište / Kontejner za skladištenje / Δοχείο αποθήκευσης / Cubeta de almacenaje / Contenitore per immagazzinamento / Recipiente de armazém / Récipient de magasin / Opslagcontainer



Ref.	L [cm]	W [cm]	H [cm]		EAN
79R182	17	11,5	7,5	0/1	5902062791825
79R183	25	16	13	0/1	590206279 1832
79R184	36	22,5	16,5	0/1	5902062791849

Perforacja narzędziowa

Tool wall / Werkzeuglochung / Панель перфорированная для инструментов / Панель інструментальна / Szerszámosfal / Scule perete / Perforace pro uchycení držáků nářadí / Panel na náradie / Stenski regal / Sienelė įrankiams / Instrumentu plaukts / Tööriistaalus / Перфорация на инструменти / Perforirani organizer za alate / Polica za alat / Τοίχος για εργαλεία / Tablero organizador para herramientas / Perforazione per attrezzi / Perfuração de ferramentas / Plaques perforées pour outils / Gereedschapswand

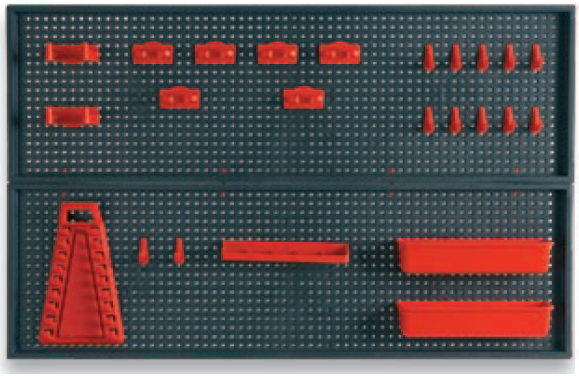

Ref.	L [cm]	H [cm]		EAN
79R186	80	50	0/1	5902062791863

Torba monterska

Tool bag / Monteurtasche / Сумка монтерская / Торба інструментальна / Szerszámtáska / Trusă pentru scule / Montérská brašna / Taška montérska kožená / Torba za orodje / Monterio krepšys / Instrumentu soma / Tööriistakott / Куфар за инструменти / Torba za alat / Torba za alat / Σάκος για εργαλεία / Bolsa para herramientas / Borsa per meccanico / Saco p. Montagem / Sac de monteur / Montagetas

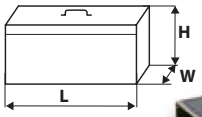



Ref.	L [cm]	W [cm]	H [cm]	[kg]		EAN
79R200	41	14	25	1,8	0/1	5902062200457

Torba monterska

Tool bag / Monteurtasche / Сумка монтерская / Торба інструментальна / Szerszámtáska / Trusă pentru scule / Montérská brašna / Taška montérska kožená / Torba za orodje / Monterio krepšys / Instrumentu soma / Tööriistakott / Куфар за инструменти / Torba za alat / Torba za alat / Σάκος για εργαλεία / Bolsa para herramientas / Borsa per meccanico / Saco p. Montagem / Sac de monteur / Montagetas

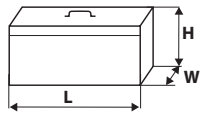



Ref.	L [cm]	W [cm]	H [cm]	[kg]		EAN
79R201	43	17	27	2,5	0/1	5902062200464

Torba monterska

Tool bag / Monteurtasche / Сумка монтерская / Торба інструментальна / Szerszámtáska / Trusă pentru scule / Montérská brašna / Taška montérska kožená / Torba za orodje / Monterio krepšys / Instrumentu soma / Tööriistakott / Куфар за инструменти / Torba za alat / Torba za alat / Σάκος για εργαλεία / Bolsa para herramientas / Borsa per meccanico / Saco p. Montagem / Sac de monteur / Montagetas

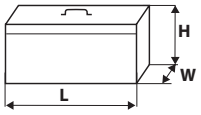



Ref.	L [cm]	W [cm]	H [cm]	[kg]		EAN
79R203	44	15	29	1,3	0/1	5902062200471

Walizka

Case / Koffer / Чемоданчик / Скриня/валіза / Koffer / Geantă / Kufřík / Kufrík / Kovček / Lagaminas / Čemodāns / Kohver / Куфарче / Kofer / Kofer / Βαλιτσάκι / Maletín / Valigetta / Mala / Valise / Koffer

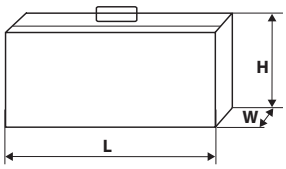



Ref.	L [cm]	W [cm]	H [cm]	[kg]		EAN
79R220	45	15	32	2,4	0/4	5902062792204

Kamizelka monterska

Tool jacket / Monteurweste / Жилет монтажника / Жилетка з кишенями для інструмента / Szerszámtartó mellény / Înveliș protecție pentru unelte / Montérská vesta / Vesta montérska / Jakna za orodje / Monterio liemenė / Montiera veste / Tööriistavest / Елек монтьорски / Prsluk za alat / Torba za alat / Σακάκι τεχνίτη / Chaleco portaherramientas / Giubbotto per meccanico / Colete para montagem / Gilet de monteur / Gereedschapsvest





Ref.		EAN
79R255	0/30	5902062792556

Torba narzędziowa

Tool bag / Werkzeugtasche / Сумка для инструментов / Торба інструментальна / Szerszámostáska / Geantă de scule / Brašna na nářadí / Taška na náradie / Torba za orodje / Įrankių krepšys / Instrumentu soma / Tööriistakott / Торба за инструменти / Torba za alate / Kesa za alat / Τσάντα εργαλείων / Bolsa portaherramientas / Borsa per attrezzi / Saco p. Ferramentas / Sac à outils / Gereedschapstas

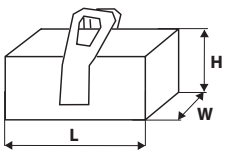



Ref.	L [cm]	W [cm]	H [cm]		EAN
79R440	41	23	23	0/4	5902062794406

Torba narzędziowa

Tool bag / Werkzeugtasche / Сумка для инструментов / Торба інструментальна / Szerszámostáska / Geantă de scule / Brašna na nářadí / Taška na náradie / Torba za orodje / Įrankių krepšys / Instrumentu soma / Tööriistakott / Торба за инструменти / Torba za alate / Kesa za alat / Τσάντα εργαλείων / Bolsa portaherramientas / Borsa per attrezzi / Saco p. Ferramentas / Sac à outils / Gereedschapstas

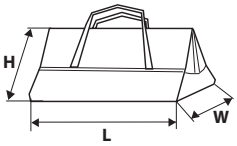



Ref.	L [cm]	W [cm]	H [cm]		EAN
79R441	46	30	33	0/6	5902062794413

Torba narzędziowa

Tool bag / Werkzeugtasche / Сумка для инструментов / Торба інструментальна / Szerszámostáska / Geantă de scule / Brašna na nářadí / Taška na náradie / Torba za orodje / Įrankių krepšys / Instrumentu soma / Tööriistakott / Торба за инструменти / Torba za alate / Kesa za alat / Τσάντα εργαλείων / Bolsa portaherramientas / Borsa per attrezzi / Saco p. Ferramentas / Sac à outils / Gereedschapstas

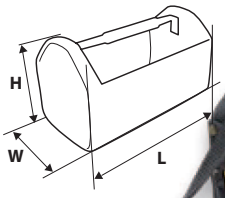



Ref.	L [cm]	W [cm]	H [cm]		EAN
79R444	42	22	24	1/4	5902062794444

Pas monterski

Splicer belt / Monteurriemen / Пояс монтерский / Пас для інструменту / Szegtáska bőr / Bandă adezivă / Montérský pás / Opasok na náradie / Pas za orodje / Monterio diržas / Instrumentu josta / Liimimispressi lint / Монтьорски колан / Pojas za alat / Pojas torbica / Ζώνη μονταρίσματος / Cinturón portaherramientas / Cintura per montatore / Cinto p. Montagem / Ceinture de monteur / Montageriem





Ref.	ø [cm]	[kg]		EAN
79R402	86 - 120	1,3	0/5	5902062794024

Pas monterski

Splicer belt / Monteurriemen / Пояс монтерский / Пас для інструменту / Szegtáska bőr / Bandă adezivă / Montérský pás / Opasok na náradie / Pas za orodje / Monterio diržas / Instrumentu josta / Liimimispressi lint / Монтьорски колан / Pojas za alat / Pojas torbica / Ζώνη μονταρίσματος / Cinturón portaherramientas / Cintura per montatore / Cinto p. Montagem / Ceinture de monteur / Montageriem



Ref.	ø [cm]		EAN
79R405	94 - 120	0/5	5902062794055

Pas do kabur i kieszeni

Belt for holsters and pouches / Gurte mit Werkzeugtaschen / Пояс для инструмента / Пас для чіпляння кобур і кишень / Öv szerszámtartókhoz és táskákhoz / Curea cu tocuri şi buzunare / Pás na pouzdra a kapsy / Pás na puzdrá a vrecká / Pas z żepi za orodje / Diržas dėklėms ir kišenėms / Instrumentu siksna / Rihm kabuuride ja taskute kinnitamiseks / Колан за кобура и джобовеме / Pas za futrolu i džep / Kaiš za kaburu i džepove / Ζώνη εργαλείων / Cinturón para pistoleras y bolsas / Cintura per foderi e tasche porta attrezzi / Cinto para estojos e bolso / Ceinture à gaines et poches / Riem voor holsters en zaken





Ref.	ø [cm]		EAN
79R410	75 - 107	0/12	5902062794109

Kabura

Holster / Halfter / Кобура / Кобура / Szerszámtartó fúrógéphez / Carcasă / Kožené pouzdro / Púzdro na vŕtačku / Torbica za orodje / Dėklas / Instrumentu josta / Kabuur / Калъф за бормашина / Torbica za bušilicu / Torbica za alat / Πιστολιοθήκη / Pistolera para herramientas eléctricas / Fondina / Estojo / Gaine / Holster



Ref.		EAN
79R415	0/12	5902062794154

Kabura

Holster / Halfter / Кобура / Кобура / Szerszámtartó fúrógéphez / Carcasă / Kožené pouzdro / Púzdro na vŕtačku / Torbica za orodje / Dėklas / Instrumentu josta / Kabuur / Калъф за бормашина / Torbica za bušilicu / Torbica za alat / Πιστολιοθήκη / Pistolera para herramientas eléctricas / Fondina / Estojo / Gaine / Holster



Ref.		EAN
79R416	0/12	5902062794161

Kieszeń na narzędzia

Tool pocket / Werkzeugtasche / Сумка для инструментов / Карман для інструменту / Szerszámtartó erszény / Buzunar pentru scule / Kapsa na nářadí / Vrecko na náradie / Žep za orodja / Dėklas įrankiams / Instrumentu somiņa / Tööriistatasku / Преградка за инструменти / Futrola za alate / Džep za alat / Τσάντα εργαλείων / Portaherramientas / Tasca porta attrezzi / Bolso p. Ferramentas / Poche à outils / Gereedschapszak



Ref.		EAN
79R431	0/12	5902062794314

Kieszeń na narzędzia

Tool pocket / Werkzeugtasche / Сумка для инструментов / Карман для інструменту / Szerszámtartó erszény / Buzunar pentru scule / Kapsa na nářadí / Vrecko na náradie / Žep za orodja / Dėklas įrankiams / Instrumentu somiņa / Tööriistatasku / Преградка за инструменти / Futrola za alate / Džep za alat / Τσάντα εργαλείων / Portaherramientas / Tasca porta attrezzi / Bolso p. Ferramentas / Poche à outils / Gereedschapszak



Ref.		EAN
79R432	0/12	5902062794321

Kieszeń na narzędzia

Tool pocket / Werkzeugtasche / Сумка для инструментов / Карман для інструменту / Szerszámtartó erszény / Buzunar pentru scule / Kapsa na nářadí / Vrecko na náradie / Žep za orodja / Dėklas įrankiams / Instrumentu somiņa / Tööriistatasku / Преградка за инструменти / Futrola za alate / Džep za alat / Τσάντα εργαλείων / Portaherramientas / Tasca porta attrezzi / Bolso p. Ferramentas / Poche à outils / Gereedschapszak



Ref.		EAN
79R421	0/12	5902062794215

Kieszeń na narzędzia

Tool pocket / Werkzeugtasche / Сумка для инструментов / Карман для інструменту / Szerszámtartó erszény / Buzunar pentru scule / Kapsa na nářadí / Vrecko na náradie / Žep za orodja / Dėklas įrankiams / Instrumentu somiņa / Tööriistatasku / Преградка за инструменти / Futrola za alate / Džep za alat / Τσάντα εργαλείων / Portaherramientas / Tasca porta attrezzi / Bolso p. Ferramentas / Poche à outils / Gereedschapszak



Ref.		EAN
79R430	0/12	5902062794307

Kieszeń na narzędzia

Tool pocket / Werkzeugtasche / Сумка для инструментов / Карман для інструменту / Szerszámtartó erszény / Buzunar pentru scule / Kapsa na nářadí / Vrecko na náradie / Žep za orodja / Dėklas įrankiams / Instrumentu somiņa / Tööriistatasku / Преградка за инструменти / Futrola za alate / Džep za alat / Τσάντα εργαλείων / Portaherramientas / Tasca porta attrezzi / Bolso p. Ferramentas / Poche à outils / Gereedschapszak



Ref.		EAN
79R433	0/12	5902062794338

Uchwyt na młotek

Hammer holder / Aufnahme für Hammer / Зажим для молотка / Тримач до молотка / Kalapácstartó / Suport pentru ciocan / Držák na kladivko / Upínadlo kladiva / Vpetje za kladivo / Plaktuko rankena / Āmura ietvere / Vasarahoidik / Дръжка на чук / Drška za čekić / Hvat za čekić / Προσαρμογέας σφυριού / Sujeción para martillo / Suporte p. Martelo / Manche de martelet / Houder voor hamer



Ref.		EAN
79R420	0/12	5902062794208

Pasy do bagażu

Luggage belts / Gepäckgurte / Багажные ремни / Пасы багажні / Rakományrögzítő heveder / Curele pentru bagaje / Popruhy na zavazadla / Upínacie popruhy / Trakovi za bremena / Tvirtinimo diržas / Bagāžas siksnas / Koormarihmad / Ремъци за багаж / Remeni za prtljagu / Trake za prtljag / Ζώνες συγκράτησης αποσκευών / Cinturón para maletas / Cinghie per bagagli / Cintos p. Bagagem / Ceintures de bagage / Bagageriemen



Ref.	L [m]	W [mm]		EAN
97X183	2,5	25	0/80	5902062971838
97X184	5,0	25	0/50	5902062971845

Taśma do bagażu

Luggage strap / Gepäckband / Лента для багажа / Стрічка багажна / Csomagrögzítő heveder / Bandă de bagaje / Popruh na zavazadla / Pás na náklady / Trak za prtljago / Krovinių tvirtinimo juosta / Bagāžas lente / Koormarihmad / Лента за багаж / Traka za prtljagu / Traka za prtljag / Ταινία αποσκευών / Cinta para maleta / Cinghia per bagagli / Fita p. Bagagem / Bande à bagage / Bagageband





Ref.	L [m]	W [mm]	x N	[kg]		EAN
97X185	7,0	50	1	1,6	0/50	5902062971852
97X186	4,5	30	2	1,7	0/50	5902062971869

Plandeka

Tarpaulin / Plane / Брезентовая покрышка / Тент брезентовий / Ponyva / Prelată / Plachta / Plachta zakrývacia / Cerada / Brezentas / Pārvalks / Present / Брезентово покривало / Cerada / Cerada / Μουσαμάς / Lona / Copertone / Lona / Bâche / Doek

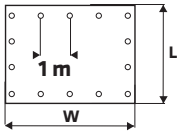



PE

80 [g/m²]

Ref.	L [m]	W [m]		EAN
79R355	3	4	0/24	5902062793553
79R356	4	6	0/12	5902062793560
79R357	5	8	0/8	5902062793577
79R358	6	10	0/4	5902062793584
79R359	8	12	0/3	5902062793591
79R360	10	15	0/2	5902062793607

Plandeka

Tarpaulin / Plane / Брезентовая покрышка / Тент брезентовий / Ponyva / Prelată / Plachta / Plachta zakrývacia / Cerada / Brezentas / Pārvalks / Present / Брезентово покривало / Cerada / Cerada / Μουσαμάς / Lona / Copertone / Lona / Bâche / Doek

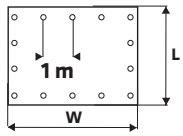



PE

95 [g/m²]

Ref.	L [m]	W [m]		EAN
79R363	4	6	0/10	5902062793638
79R364	5	8	0/6	5902062793645
79R365	6	10	0/4	5902062793652
79R366	8	12	0/2	5902062793669
79R367	10	15	0/1	5902062793676

Wózek transportowy

Multipurpose trolley / Transportwagen / Тележка грузовая / Візок транспортувальний / Szállítókocsi / Cărucior de transport / Přepravní vozík / Prepravný vozík / Transportni voziček / Maišelis transportavimui / Ratiņi / Veokäru / Транспортна количка / Transportna kolica / Transportna kolica / Καρότσια μεταφοράς / Carretilla de transporte / Carrello di trasporto / Carrinho de transporte / Chariot de manutention / Transportwagen

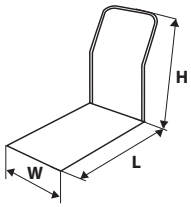





AL

Ref.	L [cm]	W [cm]	H [cm]	max [kg]	[kg]		EAN
79R300	50/70	42	65	150	7,5	0/1	5902062207746

Wózek transportowy

Multipurpose trolley / Transportwagen / Тележка грузовая / Візок транспортувальний / Szállítókocsi / Cărucior de transport / Přepravní vozík / Prepravný vozík / Transportni voziček / Maišelis transportavimui / Ratiņi / Veokäru / Транспортна количка / Transportna kolica / Transportna kolica / Καρότσια μεταφοράς / Carretilla de transporte / Carrello di trasporto / Carrinho de transporte / Chariot de manutention / Transportwagen

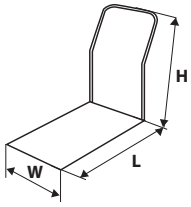



Ref.	L [cm]	W [cm]	H [cm]	max [kg]	[kg]		EAN
79R301	72	47	82	150	8,9	0/1	5902062793010

Wózek transportowy

Multipurpose trolley / Transportwagen / Тележка грузовая / Візок транспортувальний / Szállítókocsi / Cărucior de transport / Přepravní vozík / Prepravný vozík / Transportni voziček / Maišelis transportavimui / Ratiņi / Veokäru / Транспортна количка / Transportna kolica / Transportna kolica / Καρότσια μεταφοράς / Carretilla de transporte / Carrello di trasporto / Carrinho de transporte / Chariot de manutention / Transportwagen

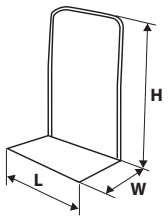



Ref.	L [cm]	W [cm]	H [cm]	max [kg]	[kg]		EAN
79R303	45	49	110	80	5,2	0/1	5902062793034

Drabina

Ladder / Leiter / Стремянка / Дрaбина / Létra / Scară / Žebřík / Rebrík / Lestev / Kopėčios / Kāpnes / Redel / Стълба / Ijestve / Merdevine / Σκάλα / Escalera / Scala a pioli / Escadote / Echelle / Lader



150 kg

AL

Ref.	opis		EAN
79R320	3 stopniowa	0/1	5902062793201
79R321	4 stopniowa	0/1	5902062793218
79R322	5 stopniowa	0/1	5902062793225
79R323	6 stopniowa	0/1	5902062793232



Zabezpieczenia

Protection

Защита

TOPEX

Kłódka dyskowa

Stainless steel, disk padlock / Scheibenvorhängeschloss / Замок навесной дисковый / Замок з нержавіючої сталі, у формі диску / Vas lakat / Lăcăt circular din oțel inoxidabil / Visací zámek diskový / Visiaci zámok oceľový / Kľučavnica / Disko formos spyna / Piekaramā slēdzene diskveida / Ketastabalukk, roostevaba teras / Καμπαρ / Lokot / Katanac / Λουκέτο στρογγυλό από ανοξείδωτο ατσάλι / Candado de disco / Lucchetto a disco / Cadeado de disco / Cadenas à disque / Schijfhangslot

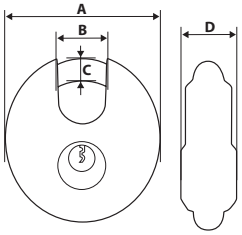



Ref.	A [mm]	B [mm]	C [mm]	D [mm]	✉	EAN
90U035	70	25	9,5	25	6/48	5902062900357

Kłódka mosiężna

Brass padlock / Vorhängeschloss Messing / Замок навесной латунный / Замок мосяжний, навісний / Réz lakat / Lăcat curu / Visací zámek mosazný / Visiaci zámok mosadzný / Ključavnica / Spyna žalvarinė / Piekaramā slēdzene / Tabalukk / Месингов катинар / Lokot od mesinga / Katanac / Ορειχάλινο λουκέτο / Candado de latón / Lucchetto d'ottone / Cadeado de latão / Cadenas laiton / Messing hangslot

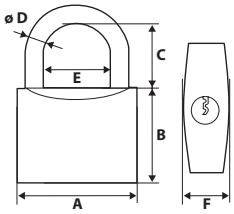



Ref.	A [mm]	B [mm]	C [mm]	D [mm]	E [mm]	F [mm]	✉	EAN
90U290	30	26	20	5	15	15	6/72	5902062902900
90U291	40	32	24	7	20	20	12/72	5902062902917
90U292	50	38	29	8,5	23	20	12/48	5902062902924
90U293	60	43	33	10	27	20	12/48	5902062902931
90U294	70	45	39	10,5	37	22	6/24	5902062902948

Kłódka mosiężna

Brass padlock / Vorhängeschloss Messing / Замок навесной латунный / Замок мосяжний, навісний / Réz lakat / Lăcat curu / Visací zámek mosazný / Visiaci zámok mosadzný / Ključavnica / Spyna žalvarinė / Piekaramā slēdzene / Tabalukk / Месингов катинар / Lokot od mesinga / Katanac / Ορειχάλινο λουκέτο / Candado de latón / Lucchetto d'ottone / Cadeado de latão / Cadenas laiton / Messing hangslot

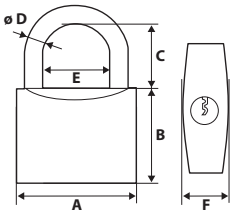



Ref.	A [mm]	B [mm]	C [mm]	D [mm]	E [mm]	F [mm]	✉	EAN
90U310	40	33	23	7	120	20	12/72	5902062903105
90U311	50	38	29	8,5	23	20	12/48	5902062903112
90U312	60	43	33	10	27	20	6/48	5902062903129
90U313	70	45	39	10,5	37	22	6/24	5902062903136

Kłódka żeliwna

Iron padlock / Vorhängeschloss Gusseisen / Замок навесной чугунный / Замок залізний, навісний / Vas lakat / Lăcat din fier / Visací zámek litinový / Visiaci zámok oceľový / Kľučavnica / Spyna iš ketaus / Piekaramā slēdzene nerūsējoša / Tabalukk / Καμπαρ / Lokot / Katanac / Χυτοσιδερένια λουκέτα / Candado de hierro fundido / Lucchetto di ghisa / Cadeado de ferro fundido / Cadenas en fonte / Gietijzer hangslot

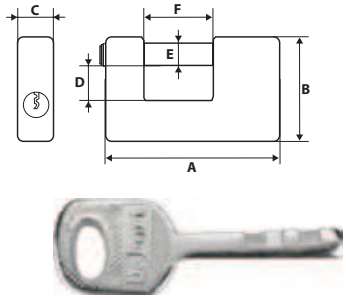



Ref.	A [mm]	B [mm]	C [mm]	D [mm]	E [mm]	F [mm]	✉	EAN
90U330	50	45	20	12	9	18,5	12/72	5902062903303
90U331	60	45	20	14,5	10	18,5	12/72	5902062903310
90U332	70	50	20	17	10	26	6/48	5902062903327
90U333	90	55	20	17,5	12	31	6/24	5902062903334

Kłódka żeliwna

Iron padlock / Vorhängeschloss Gusseisen / Замок навесной чугунный / Замок залізний, навісний / Vas lakat / Lăcat din fier / Visací zámek litinový / Visiaci zámok oceľový / Kľučavnica / Spyna iš ketaus / Piekaramā slēdzene nerūsējoša / Tabalukk / Καμπαρ / Lokot / Katanac / Χυτοσιδερένια λουκέτα / Candado de hierro fundido / Lucchetto di ghisa / Cadeado de ferro fundido / Cadenas en fonte / Gietijzer hangslot

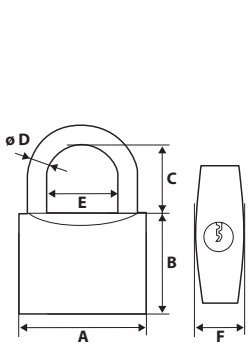



Ref.	A [mm]	B [mm]	C [mm]	D [mm]	E [mm]	F [mm]	✉	EAN
90U107	40	32,5	20	7	20	21	12/72	5902062208392
90U108	50	38	20	9	27	25	12/72	5902062208408
90U109	60	43	20	10	34	34	12/72	5902062208415

Plombownica

Sealing tongs / Plombenzange / Клещи пломбировочные / Кліщі для пломбування / Plombazáró / Masă de etanșare / Plombovací kleště / Plombovacie kliešte / Klešče za plombiranje / Plombavimo replės / Plombētājs / Isolatsioonitangid / Клещи за пломбиране / Kliješta za plombiranje / Klesta za plombiranje / Ταιμπίδες συγκόλλησης / Tenazas de sellado / Attrezzo per piombature / Máquina de lacrar / Pince à plomber / Vergrendeling

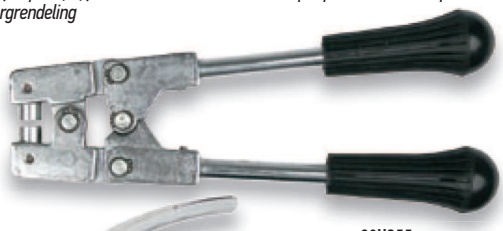

90U255



90U256

Ref.	L [cm]	✉	EAN
90U255	25	0/40	5902062200365
90U256	17	0/80	5902062200372