Zestaw narzędzi

Tool and socket set / Werkzeugsatz / Набор инструментов / Інструмент з насадками, набір / Dugókulcs és szerszám / Set scule de grădină / Sada nářadí / Súprava náradia kombi / Garnitura orodij / Įrankių komplektas / Instrumentu komplekts / Tööriistade ja padrunite komplekt / Комплект инструменти / Set alata / Gedora set / Συλλογή εργαλείων / Juego de herramientas

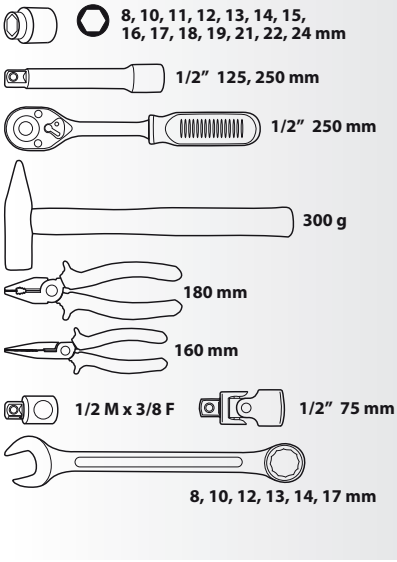





x28
CrV
1/2"
24

Ref.		EAN
38D600	0/4	5902062386007

Zestaw narzędzi

Tool and socket set / Werkzeugsatz / Набор инструментов / Інструмент з насадками, набір / Dugókulcs és szerszám / Set scule de grădină / Sada nářadí / Súprava náradia kombi / Garnitura orodij / Įrankių komplektas / Instrumentu komplekts / Tööriistade ja padrunite komplekt / Комплект инструменти / Set alata / Gedora set / Συλλογή εργαλείων / Juego de herramientas

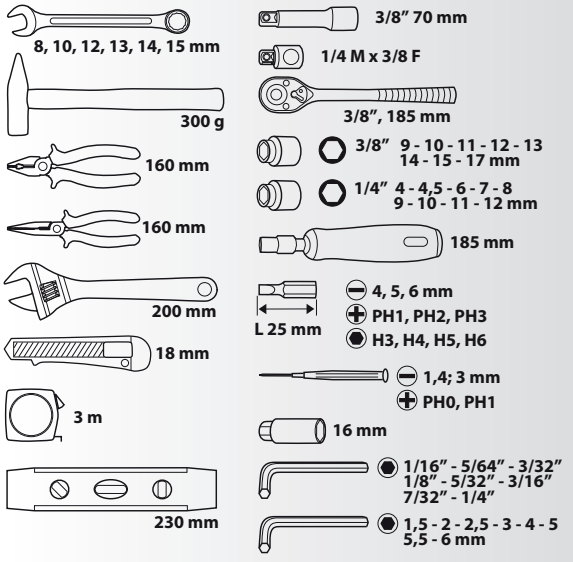





x135
1/4"
3/8"

Ref.		EAN
38D215	0/4	5902062044709

Klucz płasko-oczkowy

Combination spanner / Maul-Ringschlüssel / Ключ комбинированный / Ключ комбінований, ріжково-накидний / Csillag-villáskulcs / Cheie combinată / Klíč očko-plochý / Kľúč OP / Ključ viličasto-obročni / Raktas plokščias - kilpinis / Kombinētā atslēga / Universaalne mutrivõti / Ключ Звездогаечен / Ključ kombinirani / Kljuc kombinovani / Γερμανοπολύγωνο / Llave combinada



CrV

Ref.	W [mm]	L [mm]		EAN
35D701	6	100	50/1200	5902062044457
35D702	7	110	50/1000	5902062044464
35D703	8	120	50/800	5902062044471
35D705	10	140	50/500	5902062044488
35D707	12	160	50/500	5902062044495
35D708	13	170	50/250	5902062044501
35D709	14	180	50/250	5902062044518
35D710	15	190	50/250	5902062044525
35D711	16	200	50/250	5902062044532
35D712	17	210	20/200	5902062044549
35D713	18	220	20/200	5902062044556
35D714	19	230	20/200	5902062044563
35D716	22	260	20/120	5902062044570
35D718	24	280	10/100	5902062044587
35D721	27	310	10/60	5902062044594
35D723	30	340	10/40	5902062044600
35D725	32	350	10/40	5902062044617

Klucze płasko-oczkowe

Combination spanner set / Maul-Ringschlüssel / Ключи комбинированные / Ключі комбіновані, пласко-накидні, набір / Csillag-villás kulcskészlet / Set chei combinate / Očkoploché kľúče / Súprava OP kľúčov / Garnitura ključev viličasto-obročnih / Raktai plokšti - kilpiniai / Kombinēto atslēgu komplekts / Universaalsete mutrivõtmete komplekt / Ключ Звездогаечен / Ključ kombinirani set / Kljuc kombinovani set / Γερμανοπολύγωνο / Llaves combinadas



CrV

Ref.	W [mm]	N	✉	EAN
35D755	8, 10, 12, 13, 14, 17	x6	4/40	5902062044624
35D756	6, 8, 10, 12, 13, 14, 17, 19	x8	4/32	5902062044631
35D757	6, 7, 8, 9, 10, 11, 12, 13, 14, 17, 19, 22	x12	2/20	5902062044648

Klucze płasko-oczkowe

Combination spanner set / Maul-Ringschlüssel / Ключи комбинированные / Ключі комбіновані, пласко-накидні, набір / Csillag-villás kulcskészlet / Set chei combinate / Očkoploché kľúče / Súprava OP kľúčov / Garnitura ključev viličasto-obročnih / Raktai plokšti - kilpiniai / Kombinēto atslēgu komplekts / Universaalsete mutrivõtmete komplekt / Ключ Звездогаечен / Ključ kombinirani set / Kljuc kombinovani set / Γερμανοπολύγωνο / Llaves combinadas



CrV

Ref.	W [mm]	N	✉	EAN
35D351	8, 10, 12, 13, 14, 17	x6	0/30	5902062045010
35D352	6, 8, 10, 12, 13, 14, 17, 19	x8	0/20	5902062045027
35D353	6, 7, 8, 9, 10, 11, 12, 13, 14, 17, 19, 22	x12	0/15	5902062045034

Klucze płasko-oczkowe

Combination spanner set / Maul-Ringschlüssel / Ключи комбинированные / Ключі комбіновані, пласко-накидні, набір / Csillag-villás kulcskészlet / Set chei combinate / Očkoploché kľúče / Súprava OP kľúčov / Garnitura ključev viličasto-obročnih / Raktai plokšti - kilpiniai / Kombinēto atslēgu komplekts / Universaalsete mutrivõtmete komplekt / Ключ Звездогаечен / Ključ kombinirani set / Kljuc kombinovani set / Γερμανοπολύγωνο / Llaves combinadas



x12

CrV

Ref.	W [mm]	✉	EAN
35D758	13, 14, 15, 16, 17, 18, 19, 22, 24, 27, 30, 32	2/8	5902062357588

Klucz płasko-oczkowy odgięty

Offset combination spanner / Ringschlüssel, flach, gebogen / Ключ комбинированный изогнутый / Ключ ріжково-накидний, вигнутий / Enyhén hajlított csillag-villáskulcs / Cheie fixă – inelară cotita / Kľúč očkoplochý vyhnutý / Plochý-očkový kľúč ohnutý / Ploščati-obročni upognjeni ključ / Plokščias kilpinis raktas, lenktas / Izliekta plakana-uzmetamā atslēga / Kõvera otsaga leht-silmusvõti / Комбиниран отгънат ключ / Plosnato okasti odvinuti ključ / Pljoasnato-okasti obrnuti ključ / Κλειδί γερμανοπολύγωνο κυρτό / Llave combinada acodada

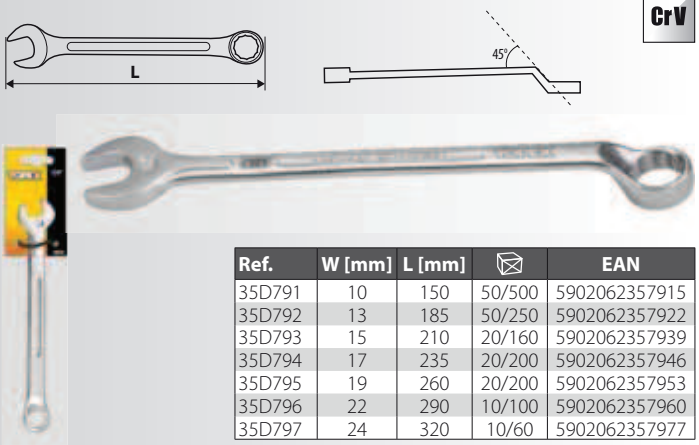

CrV

Ref.	W [mm]	L [mm]	✉	EAN
35D791	10	150	50/500	5902062357915
35D792	13	185	50/250	5902062357922
35D793	15	210	20/160	5902062357939
35D794	17	235	20/200	5902062357946
35D795	19	260	20/200	5902062357953
35D796	22	290	10/100	5902062357960
35D797	24	320	10/60	5902062357977

Klucze płasko-oczkowe

Combination spanner set / Maul-Ringschlüssel / Ключи комбинированные / Ключі комбіновані, пласко-накидні, набір / Csillag-villás kulcskészlet / Set chei combinate / Očkoploché kľúče / Súprava OP kľúčov / Garnitura ključev viličasto-obročnih / Raktai plokšti - kilpiniai / Kombinēto atslēgu komplekts / Universaalsete mutrivõtmete komplekt / Ключ Звездогаечен / Ključ kombinirani set / Kljuc kombinovani set / Γερμανοπολύγωνο / Llaves combinadas



CrV

Ref.	W [mm]	N	✉	EAN
35D761	6, 8, 10, 12, 13, 14, 17, 19	x8	0/20	5902062357618
35D762	6, 7, 8, 10, 11, 12, 13, 14, 15, 17, 19, 22	x12	0/12	5902062357625

Klucz płasko-oczkowy z grzechotką

Combination spanner with ratchet / Ringschlüssel mit Ratsche / Ключ комбинированный с трещоткой / Ключ ріжково-накидний з тріскоткою / Racsnis csillag-villáskulcs / Cheie fixă –inelară cu clichet / Očkoplochý kľúč račňový / Plochý-očkový kľúč s račňou / Ploščato-obročni ključ z ragljo / Raktas plokščias, kilpinis su terkšle / Kombinētā atslēga / Kõristiga leht-silmusvõti / Комбинирана тресчотка / Plosnato-okasti ključ s nastavkom / Pljosnato-okasti ključ sa čegrtaljkom / Κλειδί γερμανοπολύγωνο με καστάνια / Llaves combinadas (de estrella y a carraca abierta) con carraca

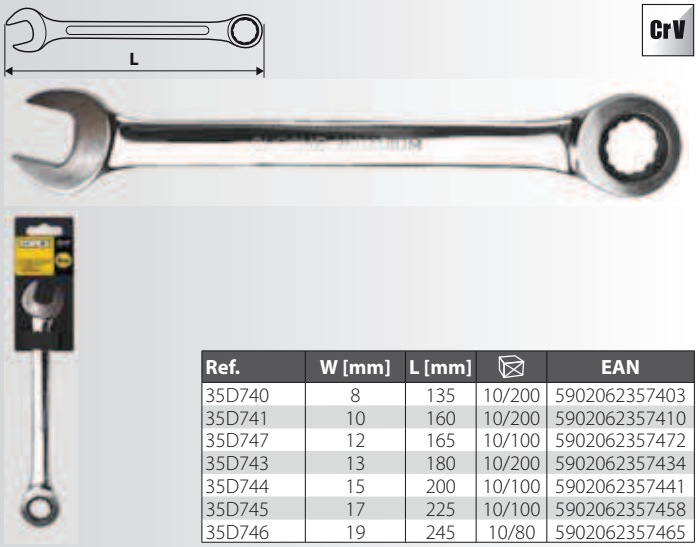

CrV

Ref.	W [mm]	L [mm]	✉	EAN
35D740	8	135	10/200	5902062357403
35D741	10	160	10/200	5902062357410
35D747	12	165	10/100	5902062357472
35D743	13	180	10/200	5902062357434
35D744	15	200	10/100	5902062357441
35D745	17	225	10/100	5902062357458
35D746	19	245	10/80	5902062357465

Klucze płasko-oczkowe szybkie

Combination wrenches / Ringschlüssel, schnell / Ключи комбинированные "быстрые" / Ключі комбіновані, ріжково-накидні, «швидкі» / Gyors Csillag/villáskulcs / Set chei fixe – inelare / Očkoploché rychloklíče / Rúchloklúče ploché-očkové / Ploščato-obročni hitri ključi / Raktai plokšti, kilpiniai / Kombinētas atslēgas / Kiires leht-silmusvõtmed / Комбинирани "бързи" ключове / Brzi plosnato okasti ključevi / Pljosnato-okasti brzi ključevi / Κλειδιά γερμανοπολύγωνα "ταχέα" / Llaves combinadas rápida (de estrella y a carraca abierta)

x6

CrV



Ref.	W [mm]	✉	EAN
35D598	10, 12, 13, 14, 17, 19	0/4	5902062355980

Klucz płaski dwustronny

Double open end spanner / Doppelmaulschlüssel / Ключ рожковый двусторонний / Ключ ріжковий двосторонній / Villáskulcs / Cheie piuliță dublă cu cavitatea deschisă / Klíč plochý oboustranný / Kľúč vidlicový / Viličasti ključ / Plokščias dvipusis raktas / Ragatslēga divpusēja / Kahepoolne avatud otsaga võti / Ключ Гаечен / Ključ viljuškasti / Kljuc viljuskasti / Διπλό γερμανικό κλειδί / Llave fija de dos bocas

CrV

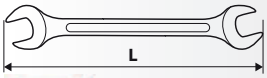





Ref.	W [mm]	L [mm]	✉	EAN
35D605	10x11	155	50/300	5902062044211
35D607	12x13	170	50/300	5902062044228
35D609	14x15	190	50/200	5902062044235
35D611	16x17	200	50/200	5902062044242
35D613	18x19	220	20/160	5902062044259
35D615	20x22	230	20/120	5902062044266
35D619	24x27	260	20/80	5902062044280
35D623	30x32	300	10/60	5902062044303

Klucz płaski dwustronny

Double open end spanner / Doppelmaulschlüssel / Ключ рожковый двусторонний / Ключ ріжковий двосторонній / Villáskulcs / Cheie piuliță dublă cu cavitatea deschisă / Klíč plochý oboustranný / Kľúč vidlicový / Viličasti ključ / Plokščias dvipusis raktas / Ragatslēga divpusēja / Kahepoolne avatud otsaga võti / Ключ Гаечен / Ključ viljuškasti / Kljuc viljuskasti / Διπλό γερμανικό κλειδί / Llave fija de dos bocas

CrV



Ref.	W [mm]	N	✉	EAN
35D655	6x7, 8x9, 10x11, 12x13, 14x15, 16x17	x6	4/40	5902062044655
35D656	6x7, 8x9, 10x11, 12x13, 14x15, 16x17, 18x19, 20x22	x8	4/24	5902062044662

Klucz płaski dwustronny

Double open end spanner / Doppelmaulschlüssel / Ключ рожковый двусторонний / Ключ ріжковий двосторонній / Villáskulcs / Cheie piuliță dublă cu cavitatea deschisă / Klíč plochý oboustranný / Kľúč vidlicový / Viličasti ključ / Plokščias dvipusis raktas / Ragatslēga divpusēja / Kahepoolne avatud otsaga võti / Ключ Гаечен / Ključ viljuškasti / Kljuc viljuskasti / Διπλό γερμανικό κλειδί / Llave fija de dos bocas

CrV



Ref.	W [mm]	N	✉	EAN
35D657	6x7, 8x9, 10x11, 12x13, 14x15, 16x17, 18x19, 20x22, 21x23, 24x27, 25x28, 30x32	x12	2/12	5902062044679

Klucz płaski jednostronny

Open single end spanner / Maulschlüssel einseitig / Ключ рожковый односторонний / Ключ ріжковий / Villáskulcs / Cheie piuliță unilaterală cu cavitatea deschisă / Plochý klíč jednostranný / Kľúč vidlicový jednostranný / Viličasti ključ / Plokščias vienpusis raktas / Ragatslēga / Ühe avatud otsaga võti / Ключ Гаечен / Ključ viljuškasti / Kljuc viljuskasti / Μονό γερμανικό κλειδί / Llave fija de una boca

CrV

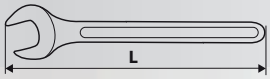



Ref.	W [mm]	L [mm]	✉	EAN
35D630	36	300	5/40	5902062356307
35D632	41	300	5/40	5902062356321
35D633	46	370	5/40	5902062356338
35D635	55	440	4/16	5902062356352
35D636	60	480	4/16	5902062356369

Klucz oczkowy odgięty

Offset ring spanner / Ringschlüssel, gebogen / Ключ накидной изогнутый / Ключ накидний, вигнутий / Enyhén hajlított csillagkulcs / Cheie inelară-cotita / Klíč očkový vyhnutý / Očkový kľúč ohnutý / Obročni upognjeni ključ / Kilpinis raktas, lenktas / Izliekta uzmavas atslēga / Kõvera otsaga silmusvõti / Гнух гаечен ключ отгънат / Fleksibilni okasti ključ / Okasti ključ obrnuti / Κλειδί πολύγωνο κυρτό / Llave de estrella acodada

CrV

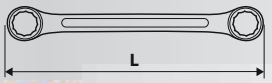

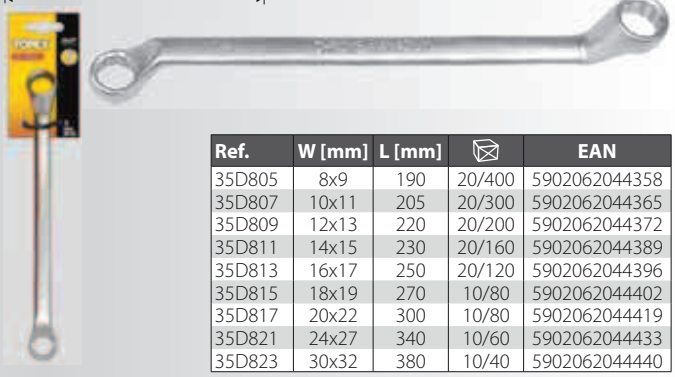

Ref.	W [mm]	L [mm]	✉	EAN
35D805	8x9	190	20/400	5902062044358
35D807	10x11	205	20/300	5902062044365
35D809	12x13	220	20/200	5902062044372
35D811	14x15	230	20/160	5902062044389
35D813	16x17	250	20/120	5902062044396
35D815	18x19	270	10/80	5902062044402
35D817	20x22	300	10/80	5902062044419
35D821	24x27	340	10/60	5902062044433
35D823	30x32	380	10/40	5902062044440

Klucze oczkowe odgięte

Offset ring spanner set / Ringschlüssel gebogen / Ключи накидные коленчатые / Ключі накидні колінчасті, набір / Csillagkulcs készlet / Set chei inelare de deviație / Očkový kľúč vyhnutý / Súprava očkových kľúčov / Garnitura obročnih ključev, upognjenih / Kilpinių, lenktų raktų komplektas / Kombinēto izliekto atslēgu komplekts / "Ofset" mutrivõtmete komplekt / Ключ Луна / Ključ okasti / Kljuc okasti set / Συλλογή κυρτών πολύγωνων κλειδιών με κεκλιμένη κεφαλή / Llaves de estrella, acodadas

CrV



Ref.	W [mm]	N	✉	EAN
35D855	6x7, 8x9, 10x11, 12x13, 14x15, 16x17	x6	4/32	5902062044310
35D856	6x7, 8x9, 10x11, 12x13, 14x15, 16x17, 18x19, 20x22	x8	2/16	5902062044327

Klucze oczkowe odgięte

Offset ring spanner set / Ringschlüssel gebogen / Ключи накидные коленчатые / Ключі накидні колінчасті, набір / Csillagkulcs készlet / Set chei inelare de deviație / Očkový kľúč vyhnutý / Súprava očkových kľúčov / Garnitura obročnih ključev, upognjenih / Kilpinių, lenktų raktų komplektas / Kombinēto izliekto atslēgu komplekts / "Ofset" mutrivõtmete komplekt / Ключ Луна / Ključ okasti / Kljuc okasti set / Συλλογή κυρτών πολύγωνων κλειδιών με κεκλιμένη κεφαλή / Llaves de estrella, acodadas

x12 CrV



Ref.	W [mm]	N	✉	EAN
35D857	6x7, 8x9, 10x11, 12x13, 14x15, 16x17, 18x19, 20x22, 21x23, 24x27, 25x28, 30x32	x12	0/8	5902062044334

Klucz oczkowy półotwarty

Flare nut wrench / Ringschlüssel halboffen / Ключ разрезной двусторонний / Ключ торцевий наріжний двосторонній / Fékcsőkulcs / Cheie piuliță în formă de con / Očkový kľúč polootvorený / Kľúč otvorený očkový / Obročni ključ, odprti / Kilpinis raktas / Bremžu trubiņu atslēga / Vargamutri võti / Ключ гаечен / Ključ ekscentrični / Kljuc / Πολύγωνο κλειδί ημιάνοιχτο / Llave de estrella, abierta

CrV

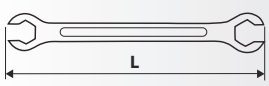



Ref.	W [mm]	L [mm]	✉	EAN
35D596	8x10	135	50/300	5902062355966
35D597	11x13	170	20/200	5902062355973

Klucz hakowy

Power grip pipe wrench / Hackenschlüssel / Ключ для круглых шлицевых гаек, шарнирный / Ключ-гак / Univerzális csőkulcs / Cheie tevi universala / Kľúč hákový / Kľúč hákový / Kljukasti ključ / Raktas- kablys / Āķa atslēga / Konksvõti / Секторен ключ / Kukasti ključ / Kukasti ključ / Γαντζόκλειδο αρθρωτό / Llave de gancho articulada





Ref.	W [mm]	✉	EAN
35D252	13x24	5/10	5902062352521

Klucz trzpieniowy nasadowy

T-socket wrench / Vierkant-Aufsteckschlüssel / Ключ торцевой Т-образный / Ключ шестигранний торцевий накидний / T-kulcs / Cheie fixare forma T / Nástrčkový kľúč typuT / T kľúč / T kľúč, nasadni / T formos raktas / T-veida gala atslēga / T-padruni mutrivõti / Т-образен ключ / T Ključ / T kljuc / Κατσαβιδάκι καρυδάκι τύπου T / Llave de vaso con mango en T



Ref.	W [mm]	L [mm]	✉	EAN
35D030	8	200	0/50	5902062201867
35D031	10	200	0/50	5902062201874
35D032	13	200	0/50	5902062201881
35D035	10	400	0/50	5902062201904
35D036	13	400	0/50	5902062201911

Klucz fajkowy

L-type wrench / Pfeifenschlüssel / Рожковый ключ / Ключ торцовий кутовий / Pipakulcs / Cheie tubulară cotită / Zahnutý kľúč / Fajkový kľúč / Upognjen ključ / Pypkinis raktas / Radziņatslēga / Padrunvõti / Ключ лула / Imbus ključ / Kosočeljusni zavrtnjani ključ / Γερμανικό κλειδί / Llave de pipa



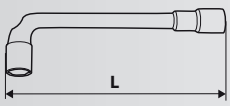

Ref.	W [mm]	L [mm]	✉	EAN
35D162	8	120	45/270	5902062042927
35D164	10	125	40/160	5902062042941
35D166	12	140	25/100	5902062042965
35D167	13	150	24/96	5902062042972
35D168	14	155	10/70	5902062042989
35D169	15	160	0/60	5902062042996
35D171	17	180	0/50	5902062043016
35D173	19	205	0/30	5902062043030
35D176	22	220	0/24	5902062043108
35D177	24	290	0/24	5902062043122
35D179	27	300	9/18	5902062043153
35D180	30	325	5/10	5902062043160
35D181	32	325	4/8	5902062043177