Młotek ślusarski

Machinist hammer / Schlosserhammer / Молоток столярный / Молоток слюсарний / Kalapács / Zámečnické kladivko / Kladivo zámočnícke / Kľučavničarsko kladivo / Plaktukas šaltkalviui / Āmurs atslēdznieka / Lukksepahaamer / Чук / Bravarski čekić / Cekic / Σφυρί μεταλλοτεχνίτη / Martillo de cerrajero / Martello di fabbro / Martelo p. Fechos / Martelet de serrurier / Slijphamer

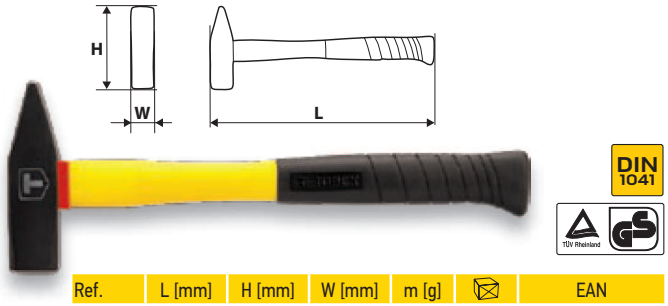

DIN 1041

Ref.	L [mm]	H [mm]	W [mm]	m [g]		EAN
02A803	295	105	22	300	6/48	5902062031105
02A805	313	117	28	500	6/36	5902062031112
02A808	350	130	33	800	6/24	5902062031167
02A810	350	135	37	1000	6/24	5902062031174

Młotek stolarski

Claw hammer / Tischlerhammer / Молоток плотничий / Молоток столярський / Szeghúzókalapács / Ciocan tîmplar / Truhlářské kladívko / Kladivo stolárske / Tesarsko kladivo / Plaktukas staliui / Āmurs galdnieka / Sõrghaamer / Чук кози крак / Stolarski čekić / Cekic / Σφυρί ξυλουργού / Martillo de carpintero / Martello di falegname / Martelo p. madeira / Martelet de menuisier / Tanghamer

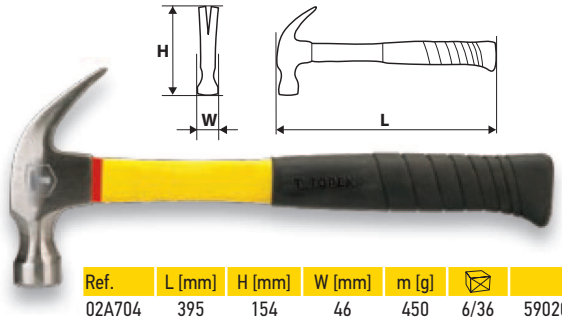

DIN 7239

Ref.	L [mm]	H [mm]	W [mm]	m [g]		EAN
02A704	395	154	46	450	6/36	5902062031099

Młotek ciesielski

Carpenter's hammer / Zimmererhammer / Молоток шиферный / Молоток теслярський / Ácskalapács / Ciocan dulgerie / Tesařské kladívo / Tesárske kladivko / Mizarsko kladivo / Plaktukas dailidei / Namdara āmurs / Tislerihaamer / Дърводелски чук / Tesarski čekić / Stolarski čekić / Σφυρί πέτρας / Martillo de carpintero / Martello da carpentiere / Martelo de marcenaria / Martelet de charpentier / Timmermanshamer

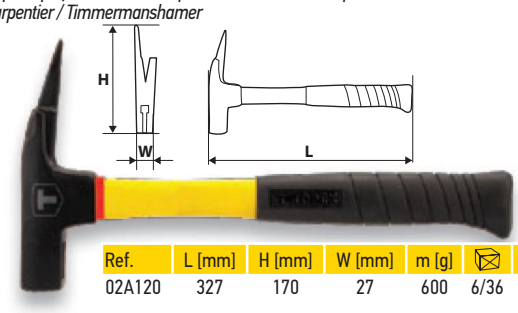

DIN 7239

Ref.	L [mm]	H [mm]	W [mm]	m [g]		EAN
02A120	327	170	27	600	6/36	5902062031082

Młotek ślusarski

Machinist hammer / Schlosserhammer / Молоток столярный / Молоток слюсарний / Kalapács / Zámečnické kladivko / Kladivo zámočnícke / Kľučavničarsko kladivo / Plaktukas šaltkalviui / Āmurs atslēdznieka / Lukksepahaamer / Чук / Bravarski čekić / Cekic / Σφυρί μεταλλοτεχνίτη / Martillo de cerrajero / Martello di fabbro / Martelo p. Fechos / Martelet de serrurier / Slijphamer

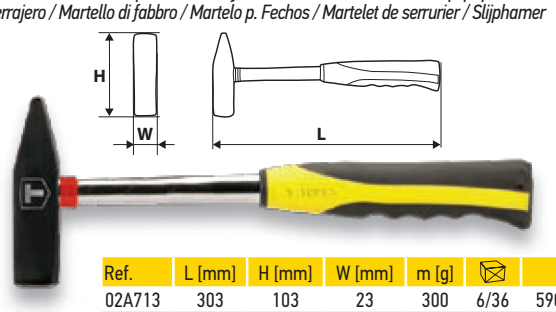

DIN 1041 HARDENED

Ref.	L [mm]	H [mm]	W [mm]	m [g]		EAN
02A713	303	103	23	300	6/36	5902062031624
02A715	318	116	29	500	6/36	5902062031631

Młotek ciesielski

Carpenter's hammer / Zimmererhammer / Молоток шиферный / Молоток теслярський / Ácskalapács / Ciocan dulgerie / Tesařské kladívo / Tesárske kladivko / Mizarsko kladivo / Plaktukas dailidei / Namdara āmurs / Tislerihaamer / Дърводелски чук / Tesarski čekić / Stolarski čekić / Σφυρί πέτρας / Martillo de carpintero / Martello da carpentiere / Martelo de marcenaria / Martelet de charpentier / Timmermanshamer

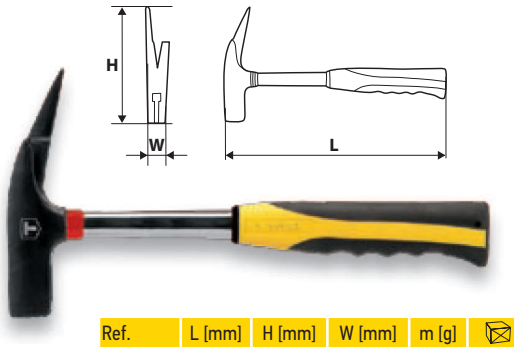

DIN 7239 HARDENED

Ref.	L [mm]	H [mm]	W [mm]	m [g]		EAN
02A140	320	175	28	600	6/36	5902062031600

Młotek murarski

Masonry hammer / Maurerhammer / Молоток-кирочка / Молоток мулярський / Kőműves kalapács / Ciocan zidărie / Zednické kladívko / Kladivo murárske / Zidarsko kladivo / Plaktukas mūrininkui / Āmurs mūrnieka / Müürivasar / Чук / Zidarski čekić / Cekic / Σφυρί κτίστη / Piqueta de albañil / Martello di muratore / Martelo p. Alvenaria / Martelet de maçons / Metselaarshamer

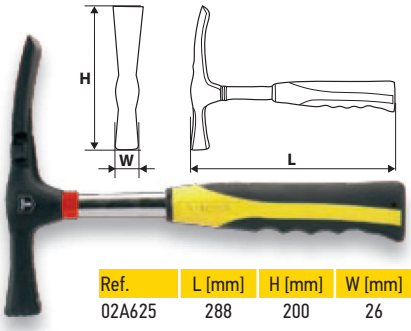

DIN 5108 HARDENED

Ref.	L [mm]	H [mm]	W [mm]	m [g]		EAN
02A625	288	200	26	600	6/36	5902062031617

Młotek ślusarski

Machinist hammer / Schlosserhammer / Молоток столярный / Молоток слюсарний / Kalapács / Młotek ślusarski / Zámečnické kladívko / Kladivo zámočnícke / Kľučavničarsko kladivo / Plaktukas šaltkalviui / Āmurs atslēdznieka / Lukksepahaamer / Чук / Bravarski čekić / Cekic / Σφυρί μεταλλοτεχνίτη / Martillo de cerrajero / Martello di fabbro / Martelo p. Fechos / Martelet de serrurier / Slijphamer

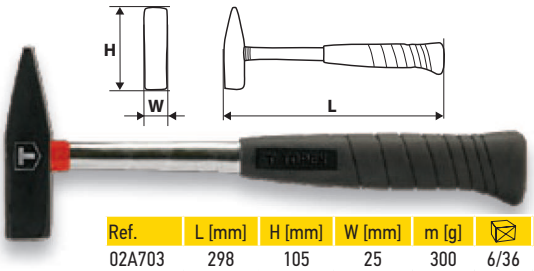

DIN 1041 HARDENED

Ref.	L [mm]	H [mm]	W [mm]	m [g]		EAN
02A703	298	105	25	300	6/36	4008027060300
02A705	315	116	26	500	6/36	4008027060508

Młotek stolarski

Claw hammer / Tischlerhammer / Молоток плотничий / Молоток столярський / Szeghúzókalapács / Ciocan tîmplar / Truhlářské kladívko / Kladivo stolárske / Tesarsko kladivo / Plaktukas staliui / Āmurs galdnieka / Sõrghaamer / Чук кози крак / Stolarski čekić / Cekic / Σφυρί ξυλουργού / Martillo de carpintero / Martello di falegname / Martelo p. madeira / Martelet de menuisier / Tanghamer

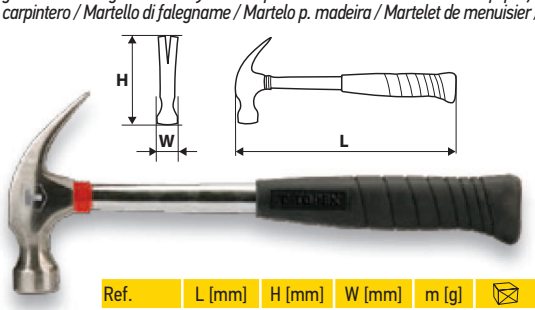

DIN 7239 HARDENED

Ref.	L [mm]	H [mm]	W [mm]	m [g]		EAN
02A706	332	127	28	450	6/36	5902062030962

Młotek ciesielski

Carpenter's hammer / Zimmererhammer / Молоток шиферный / Молоток теслярський / Ácskalapács / Ciocan dulgerie / Tesařské kladivo / Tesárske kladivko / Mizarsko kladivo / Plaktukas dailidei / Namdara āmurs / Tislerihaamer / Дърводелски чук / Tesarski čekić / Stolarski čekić / Σφυρί πέτρας / Martillo de carpintero / Martello da carpentiere / Martelo de marcenaria / Martelet de charpentier / Timmermanshamer

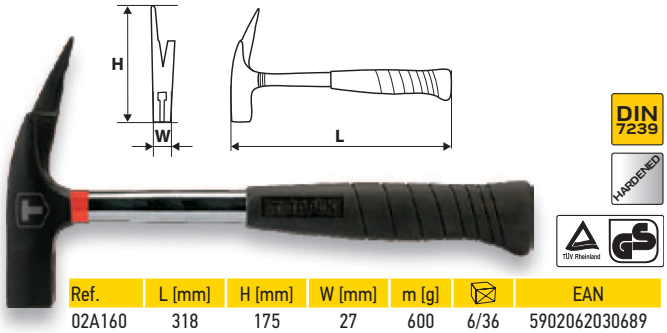

Ref.	L [mm]	H [mm]	W [mm]	m [g]		EAN
02A160	318	175	27	600	6/36	5902062030689

Młotek murarski

Masonry hammer / Maurerhammer / Молоток-кирочка / Молоток мулярський / Kőműves kalapács / Ciocan zidărie / Zednické kladívko / Kladivo murárske / Zidarsko kladivo / Plaktukas mūrininkui / Āmurs mūrnieka / Müürivasar / Чук / Zidarski čekić / Cekic / Σφυρί κτίστη / Piqueta de albañil / Martello di muratore / Martelo p. Alvenaria / Martelet de maçons / Metselaarshamer

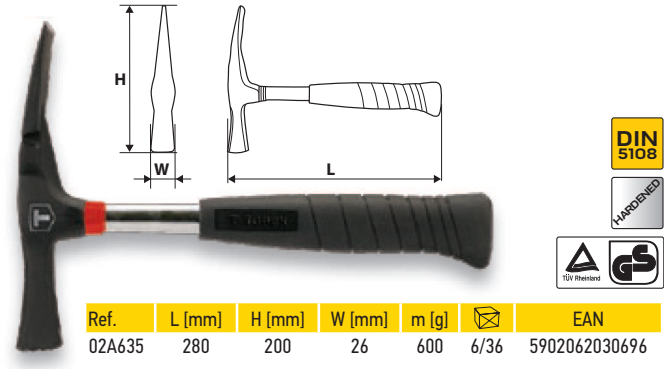

Ref.	L [mm]	H [mm]	W [mm]	m [g]		EAN
02A635	280	200	26	600	6/36	5902062030696

Młotek murarski

Masonry hammer / Maurerhammer / Молоток-кирочка / Молоток мулярський / Kőműves kalapács / Ciocan zidărie / Zednické kladívko / Kladivo murárske / Zidarsko kladivo / Plaktukas mūrininkui / Āmurs mūrnieka / Müürivasar / Чук / Zidarski čekić / Cekic / Σφυρί κτίστη / Piqueta de albañil / Martello di muratore / Martelo p. Alvenaria / Martelet de maçons / Metselaarshamer

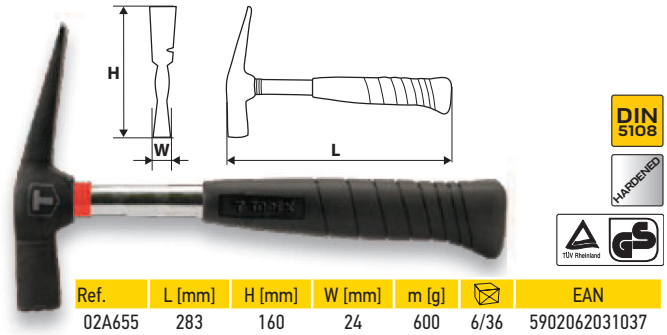

Ref.	L [mm]	H [mm]	W [mm]	m [g]		EAN
02A655	283	160	24	600	6/36	5902062031037

Młotek murarski

Masonry hammer / Maurerhammer / Молоток-кирочка / Молоток мулярський / Kőműves kalapács / Ciocan zidărie / Zednické kladívko / Kladivo murárske / Zidarsko kladivo / Plaktukas mūrininkui / Āmurs mūrnieka / Müürivasar / Чук / Zidarski čekić / Cekic / Σφυρί κτίστη / Piqueta de albañil / Martello di muratore / Martelo p. Alvenaria / Martelet de maçons / Metselaarshamer

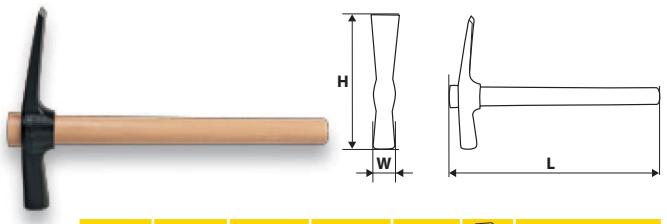

Ref.	L [mm]	H [mm]	W [mm]	m [g]		EAN
02A675	320	200	23	700	0/5	5902062032041

Młotek ciesielski

Carpenter's hammer / Zimmererhammer / Молоток с остроконечным бойком / Молоток теслярський / Ácskalapács / Ciocan dulgerie / Tesařské kladivo / Tesárske kladivko / Mizarsko kladivo / Plaktukas dailidei / Namdara āmurs / Tislerihaamer / Дърводелски чук / Tesarski čekić / Stolarski čekić / Σφυρί πέτρας / Martillo de carpintero / Martello da carpentiere / Martelo de marcenaria / Martelet de charpentier / Timmermanshamer

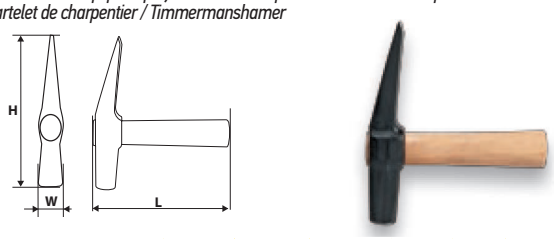

Ref.	L [mm]	H [mm]	W [mm]	m [g]		EAN
02A685	200	227	28	1500	0/5	5902062032058

Toporek uniwersalny

Hatchet / Universalbeil / Топорик универсальный / Сокира універсальна / Gipszvágóbalta / Toporaș / Sekerka univerzální / Sekerka tesárska / Sekira / Universalus kirvis / Cirvis universāls / Kirves / Чук - брадва / Čekić-Sjekira / Sekira / Πελέκι γενικής χρήσης / Hacha universal / Accetta universale / Machada universal / Merlin universel / Universele handbijl

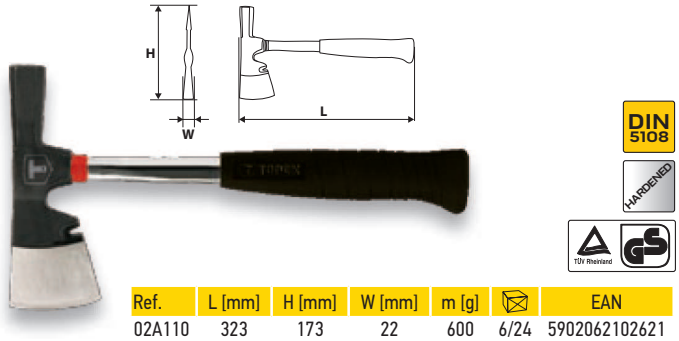

Ref.	L [mm]	H [mm]	W [mm]	m [g]		EAN
02A110	323	173	22	600	6/24	5902062102621

Młotek ślusarski

Machinist hammer / Schlosserhammer / Молоток столярный / Молоток слюсарний / Kalapács / Zámečnické kladívko / Kladivo zámočnícke / Kľučavničarsko kladivo / Plaktukas šaltkalviui / Āmurs atslēdznieka / Lukksepahaamer / Чук / Bravarski čekić / Cekic / Σφυρί μεταλλοτεχνίτη / Martillo de cerrajero / Martello di fabbro / Martelo p. Fechos / Martelet de serrurier / Slijphamer

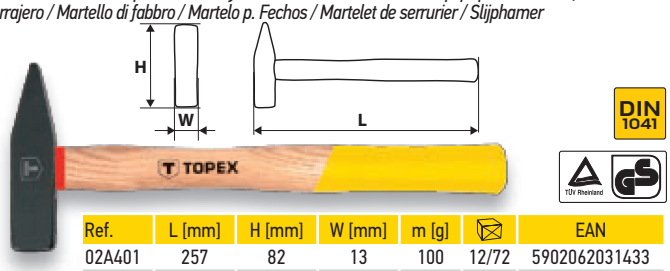

Ref.	L [mm]	H [mm]	W [mm]	m [g]		EAN
02A401	257	82	13	100	12/72	5902062031433
02A402	285	95	18	200	12/72	5902062032324
02A403	295	105	24	300	6/48	5902062031457
02A405	313	117	28	500	6/36	5902062031471
02A408	340	130	34	800	6/24	5902062031488
02A410	354	135	37	1000	4/24	5902062031495
02A415	378	145	43	1500	8/16	5902062031501
02A420	395	155	45	2000	4/12	5902062031518

Młotek ślusarski

Machinist hammer / Schlosserhammer / Молоток столярный / Молоток слюсарний / Kalapács / Zámečnické kladívko / Kladivo zámočnícke / Kľučavničarsko kladivo / Plaktukas šaltkalviui / Āmurs atslēdznieka / Lukksepahaamer / Чук / Bravarski čekić / Cekic / Σφυρί μεταλλοτεχνίτη / Martillo de cerrajero / Martello di fabbro / Martelo p. Fechos / Martelet de serrurier / Slijphamer



Ref.	L [mm]	H [mm]	W [mm]	m [kg]		EAN
02A530	597	158	55	3	0/1	5902062030269
02A540	695	170	63	4	0/1	5902062030276
02A550	797	180	70	5	0/1	5902062030283
02A560	800	197	70	6	0/1	5902062030290
02A580	898	205	80	8	0/1	5902062030306
02A511	898	230	85	10	0/1	5902062030313

Młotek kamieniarski

Stonning hammer / Steinmetzhammer / Киянка / Молоток мулярський / Kőtörő kalapács / Ciocan de pietrar / Akmenskaldžio plaktukas / Akmens apdares āmurs / Müürsepavasar / Каменарски чук / Zidarski čekić / Zidarski čekić / Ξυλόσφυρο / Martillo de cantero / Mazzetta / Martelo p. Pedras / Martelet à taille de pierres / Steenhamer

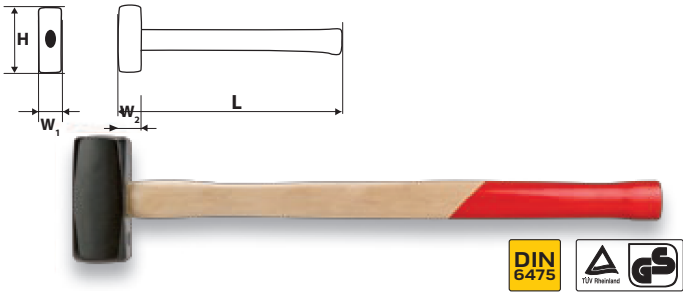

Ref.	W_1 x W_2 [mm]	H [mm]	L [mm]	m [kg]		EAN
02A504	64 x 63	150	700	4	1/1	5902062025043
02A506	75 x 70	170	800	6	1/1	5902062025067
02A508	78 x 85	180	900	8	1/1	5902062025081

Młotek kamieniarski

Stonning hammer / Steinmetzhammer / Киянка / Молоток мулярський / Kőtörő kalapács / Ciocan de pietrar / Akmenskaldžio plaktukas / Akmens apdares āmurs / Müürsepavasar / Каменарски чук / Zidarski čekić / Zidarski čekić / Ξυλόσφυρο / Martillo de cantero / Mazzetta / Martelo p. Pedras / Martelet à taille de pierres / Steenhamer

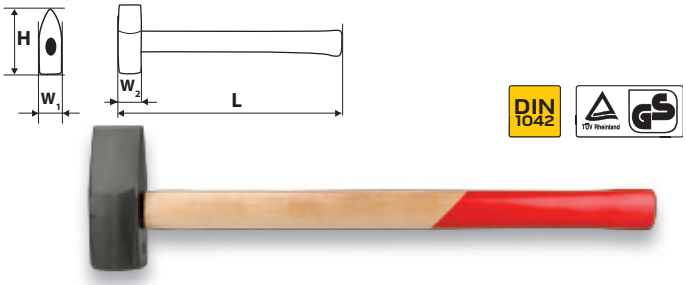

Ref.	W_1 x W_2 [mm]	H [mm]	L [mm]	m [kg]		EAN
02A514	63 x 62	180	700	4	1/1	5902062025142
02A516	70 x 75	200	800	6	1/1	5902062025166
02A518	78 x 85	215	900	8	1/1	5902062025180

Trzonek

Shank / Stiel / Рукоятка / Хвостовик / Nyél / Mânier / Násada / Tříň / Ročaj / Kotas / Spals / Vars / Цокъл / Držak / Drška, držalo / Χειρολαβή / Vástago / Manico / Cabo / Manche / Handvat



Ref.	do młotka [kg]	L [mm]		EAN
02A082	0,5	320	0/50	5902062031792
02A083	1,0	360	0/50	5902062031808
02A084	2,0	400	0/50	5902062031815
02A085	3,0	500	0/50	5902062031822
02A086	4,0	600	0/50	5902062031839
02A087	5,0 - 6,0	700	0/50	5902062031846
02A088	8,0	800	0/50	5902062031853
02A089	10,0	900	0/50	5902062031860

Młotek spawalniczy

Welding hammer / Schweißerhammer / Молоток сварочный / Молоток зварювальний / Salakverőkalapács / Ciocan lucrări sudare / Svářečské kladívko / Kladivko zváračské / Varilno kladivo / Plaktukas suvirintojui / Āmurs metinātāja / Keevitushaamer / Чук за заварчици / Čekić za varioce / Cekic / Σφυρί συγκολλητού / Martillo de soldador / Martello per saldatura / Martelo p. Soldagem / Martelet de soudure / Lashamer

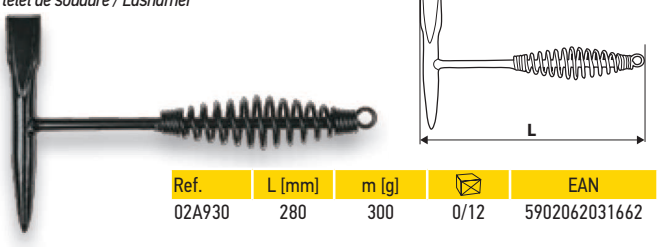

Ref.	L [mm]	m [g]		EAN
02A930	280	300	0/12	5902062031662

Młotek drewniany

Wooden hammer / Holzhammer / Киянка деревянная / Молоток дерев'яний / Fakalapács / Ciocan din lemn / Dřevěné kladívko / Kladivo drevené hranaté / Kladivo / Medinis plaktukas / Āmurs koka / Puuhaamer / Чук дървен / Drveni čekić / Cekic / Ξύλινο σφυρί / Maza de madera / Martello di legno / Martelo de madeira / Martelet en bois / Houten hamer

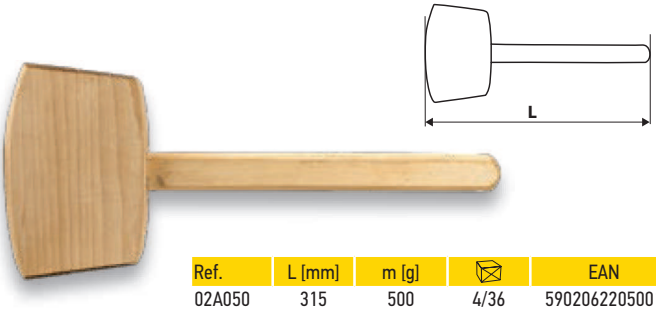

Ref.	L [mm]	m [g]		EAN
02A050	315	500	4/36	5902062205001

Młotek drewniany

Wooden hammer / Holzhammer / Киянка деревянная / Молоток дерев'яний / Fakalapács / Ciocan din lemn / Dřevěné kladívko / Kladivo drevené hranaté / Kladivo / Medinis plaktukas / Āmurs koka / Puuhaamer / Чук дървен / Drveni čekić / Cekic / Ξύλινο σφυρί / Maza de madera / Martello di legno / Martelo de madeira / Martelet en bois / Houten hamer

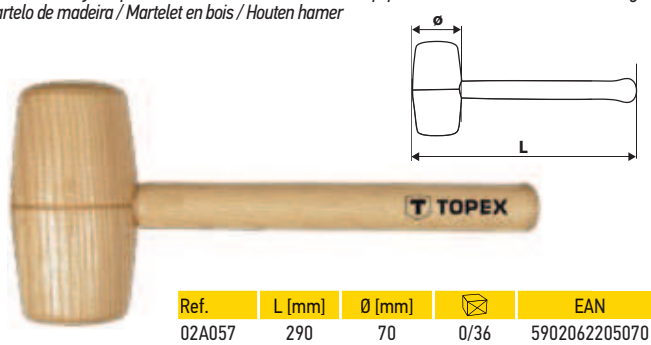

Ref.	L [mm]	Ø [mm]		EAN
02A057	290	70	0/36	5902062205070

Młotek gumowy

Rubber mallet / Gummihammer / Киянка резиновая / Молоток гумовий / Gumikalapács / Ciocan de cauciuc / Gumové kladívko / Kladivo gumové / Gumijasto kladivo / Skardininko plaktukas / Āmurs skārdnieka / Kummihaamer / Чук гумен / Gumeni čekić / Cekic / Λαστιχένια ματσόλα / Maza de goma / Martello di gomma / Martelo de borracha / Martelet en caoutchouc / Rubberen hamer

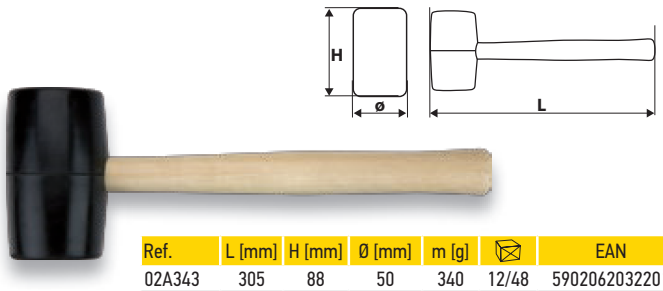

Ref.	L [mm]	H [mm]	Ø [mm]	m [g]		EAN
02A343	305	88	50	340	12/48	5902062032201
02A344	340	95	58	450	6/36	5902062032218
02A345	337	116	63	680	6/24	5902062032225
02A347	338	120	72	900	6/24	5902062032232

Młotek gumowy

Rubber mallet / Gummihammer / Киянка резиновая / Молоток гумовий / Gumikalapács / Ciocan de cauciuc / Gumové kladívko / Kladivo gumové / Gumijasto kladivo / Skardininko plaktukas / Āmurs skārdnieka / Kummihaamer / Чук гумен / Gumeni čekić / Cekic / Λαστιχένια ματσόλα / Maza de goma / Martello di gomma / Martelo de borracha / Martelet en caoutchouc / Rubberen hamer

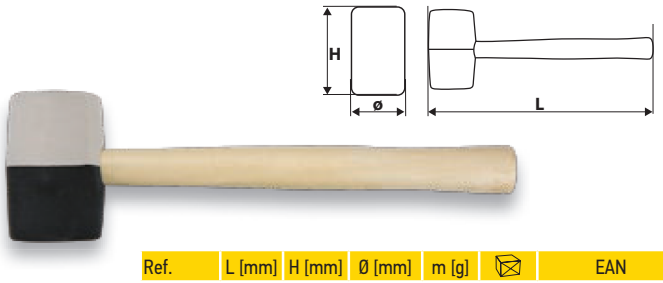

Ref.	L [mm]	H [mm]	Ø [mm]	m [g]		EAN
02A354	338	97	58	450	6/36	5902062032270
02A355	337	116	63	680	6/24	5902062032287

Młotek gumowy

Rubber mallet / Gummihammer / Киянка резиновая / Молоток гумовий / Gumikalapács / Ciocan de cauciuc / Gumové kladivko / Kladivo gumové / Gumijasto kladivo / Skardininko plaktukas / Āmurs skārdnieka / Kummihaamer / Чук гумен / Gumeni čekić / Cekic / Λαστιχένια ματσόλα / Maza de goma / Martello di gomma / Martelo de borracha / Martelet en caoutchouc / Rubberen hamer

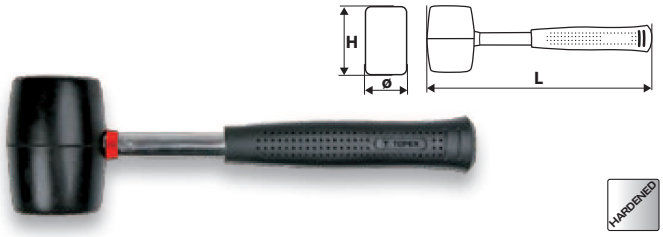

Ref.	L [mm]	H [mm]	Ø [mm]	m [g]		EAN
02A305	325	96	65	450	6/36	5902062031402

Komplet blacharski

Car body reparing kit / Klempnersatz / Набор жестянщика / Набір бляхарський / Karosszéria javító készlet / Set unelte repararea caroseriei automobil / Klempířská souprava / Súprava klampiarska / Komplet kladiv / Skardininko komplektas / Skārdnieka komplekts / Tööriistad autokere parandamiseks / Чуков комплект / Set čekića / Set cekica / Συλλογή εξαρτημάτων φανοποιείας / Juego de herramientas para hojalatería / Set per lattoniere / Conjunto p. chapas / Jeu d'outils de tôlerie / Staalplaat set



Ref.		EAN
02A025	0/8	5902062030603

Siekiera

Axe / Axt / Topor / Сокира / Balta / Topor / Sekera / Sekera / Sekira / Kirvis / Cirvis / Kirves / Брадва / Sjekira / Sekira / Τσεκούρι / Hacha / Scure / Machado / Hache / Bijl

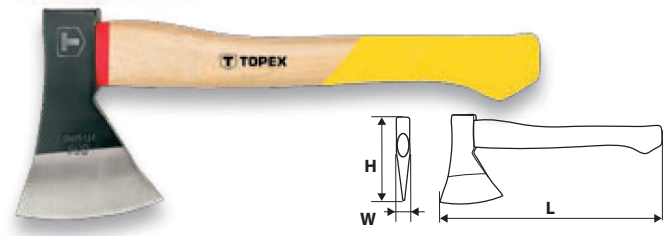

Ref.	L [mm]	H [mm]	W [mm]	m [g]	DIN		EAN
05A136	360	150	20	600	5131	0/12	5902062103314
05A138	380	165	25	800	5131	0/6	5902062103321
05A140	610	180	30	1000	5131	0/6	5902062103338
05A142	710	200	35	1250	7294	0/6	5902062103345
05A146	810	215	40	1600	7294	0/6	5902062103352

Siekiera

Axe / Axt / Topor / Сокира / Balta / Topor / Sekera / Sekera / Sekira / Kirvis / Cirvis / Kirves / Брадва / Sjekira / Sekira / Τσεκούρι / Hacha / Scure / Machado / Hache / Bijl

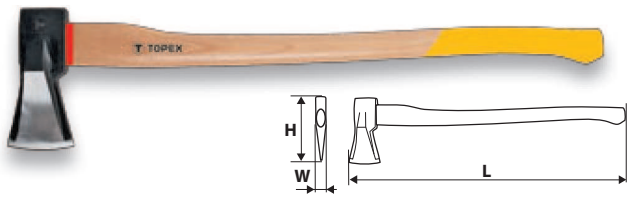

Ref.	L [mm]	H [mm]	W [mm]	m [g]		EAN
05A148	800	200	70	2000	0/5	5902062032065

Młoto-siekiera

Splitting maul / Hammer-Axt / Колун / Сокира з довгим руків'ям / Hasító fejsze / Topor pentru despicat / Kladivová sekyra / Kladivová sekera / Kladivo-sekira / Plaktukas- kirvis / Cirvis skaldīšanai / Haamriga kirves / Чук-брадвичка / Čekić sjekira / Čekić-sekira / Τσεκούρι τεμαχισμού / Martillo-hacha / Martello-accetta / Martelo-serra / Hache-marteau / Hamer-bijl

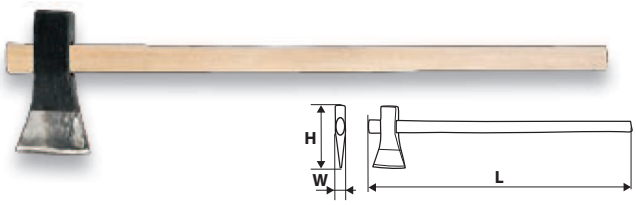

Ref.	L [mm]	H [mm]	W [mm]	m [g]		EAN
05A527	900	220	55	3000	0/1	5902062103239

Siekiera

Axe / Axt / Topor / Сокира / Balta / Topor / Sekera / Sekera / Sekira / Kirvis / Cirvis / Kirves / Брадва / Sjekira / Sekira / Τσεκούρι / Hacha / Scure / Machado / Hache / Bijl

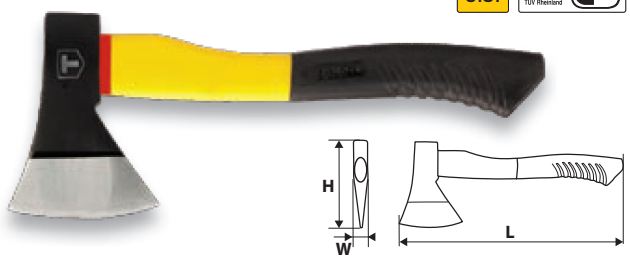

Ref.	L [mm]	H [mm]	W [mm]	m [g]		EAN
05A200	360	150	20	600	0/24	5902062102751
05A201	380	165	25	800	0/12	5902062104519
05A203	610	180	30	1000	0/12	5902062104526

Siekiera

Axe / Axt / Topor / Сокира / Balta / Topor / Sekera / Sekera / Sekira / Kirvis / Cirvis / Kirves / Брадва / Sjekira / Sekira / Τσεκούρι / Hacha / Scure / Machado / Hache / Bijl

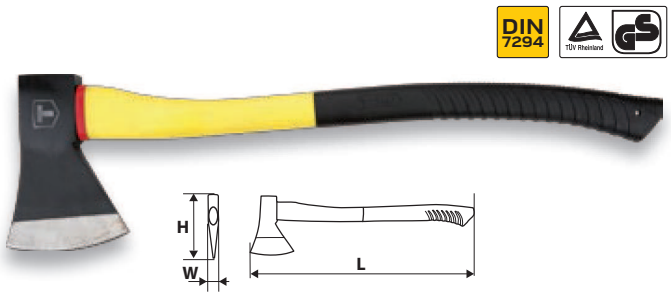

Ref.	L [mm]	H [mm]	W [mm]	m [g]		EAN
05A202	710	200	35	1250	6/12	5902062104311
05A204	810	215	40	1500	0/6	5902062104533

Klin do rozłupywania drewna

Steel wedge / Holzspaltkeil / Клин для раскалывания дерева / Клин для деревини / Hasítóék / Pană oțel / Klín na štípání dřeva / Klin kálací / Klin za cepljenje lesa / Pleištas medienai / Ķīlis skaldīšanai / Teraskiil / Клин стоманен / Čelični klin / Celicni klin / Σφήνα για αποκοπή ξύλου / Cuña para partir madera / Cuneo per tagliare legna / Cunha p. rachar madeira / Coin à bois / Houtwig



Ref.	m [g]		EAN
05A320	2000	0/10	5902062662002

Kilof

Pick / Hacke / Кирка / Кирка / Csákány / sapă / Krompáč / Krompáč s rukoväťou / Kramp / Kirtiklis / Cirtnis / Kirka / Кирка / Kramp / Kramp / Αξίνα / Pico / Piccone / Picareta / Pic / Houweel

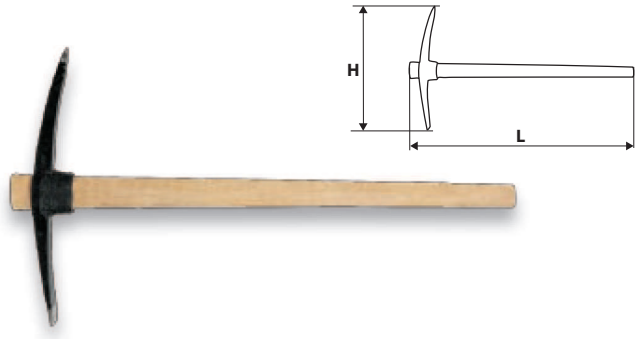

Ref.	L [mm]	H [mm]	W [mm]	m [g]	info		EAN
05A525	-	510	60	2,5	kilof (obuch)	0/1	5902062103192
02A093	900	-	-	-	trzonek do kilofa	0/10	5902062032034

Trzonek

Shank / Stiel / Рукоятка / Хвостовик / Nyél / Mânier / Násada / Tŕň / Ročaj / Kotas / Spals / Vars / Цокъл / Držak / Drška, držalo / Χειρολαβή / Vástago / Manico / Cabo / Manche / Handvat



Ref.	do siekier	L [mm]		EAN
05A436	600g	360	0/1	5902062948700
05A450	800g	500	0/1	5902062948717
05A460	1000g	600	0/1	5902062948724
05A470	1250g	700	0/1	5902062948731

Piła do metalu

Hacksaw frame / Metallsäge / Ножовка по металлу / Ножівка / Fémfűrész / Carcasă feresträu manual / Pila na kov / Pílka na kov / Žaga za kovino / Metalo pjūklas / Zāģis metālam / Rauasae raam / Ножовка / Pila za metal / Testera za metal / Σιδηροπρίονο / Sierra para metal / Sega da metalli / Serra para metal / Scie à métal / Zaag voor metaal

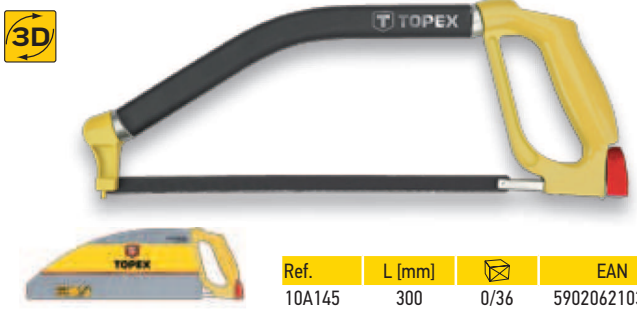

Ref.	L [mm]		EAN
10A145	300	0/36	5902062103277

Piła do metalu

Hacksaw frame / Metallsäge / Ножовка по металлу / Ножівка / Fémfűrész / Carcasă feresträu manual / Pila na kov / Pílka na kov / Žaga za kovino / Metalo pjūklas / Zāģis metālam / Rauasae raam / Ножовка / Pila za metal / Testera za metal / Σιδηροπρίονο / Sierra para metal / Sega da metalli / Serra para metal / Scie à métal / Zaag voor metaal

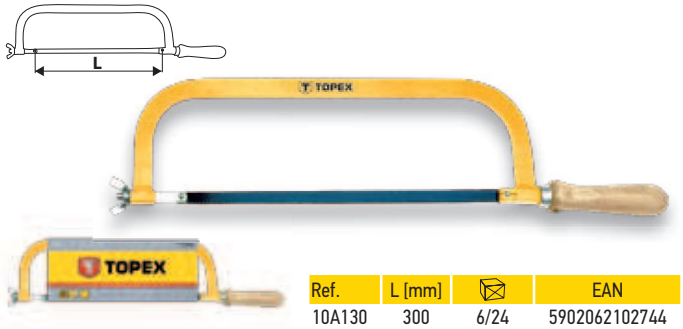

Ref.	L [mm]		EAN
10A130	300	6/24	5902062102744

Piła do metalu

Hacksaw frame / Metallsäge / Ножовка по металлу / Ножівка / Fémfűrész / Carcasă feresträu manual / Pila na kov / Pílka na kov / Žaga za kovino / Metalo pjūklas / Zāģis metālam / Rauasae raam / Ножовка / Pila za metal / Testera za metal / Σιδηροπρίονο / Sierra para metal / Sega da metalli / Serra para metal / Scie à métal / Zaag voor metaal



Ref.	L [mm]		EAN
10A135	300	6/36	5902062100771

Piła do metalu

Hacksaw frame / Metallsäge / Ножовка по металлу / Ножівка / Fémfűrész / Carcasă feresträu manual / Pila na kov / Pílka na kov / Žaga za kovino / Metalo pjūklas / Zāģis metālam / Rauasae raam / Ножовка / Pila za metal / Testera za metal / Σιδηροπρίονο / Sierra para metal / Sega da metalli / Serra para metal / Scie à métal / Zaag voor metaal

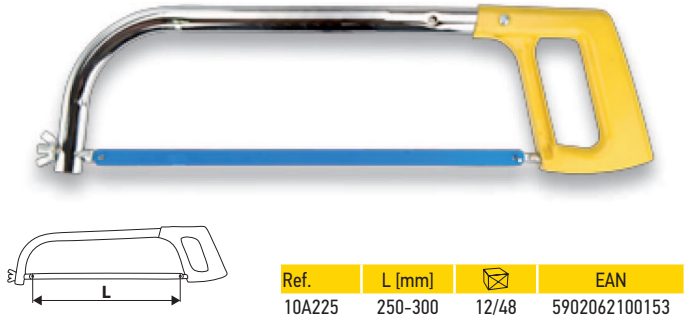

Ref.	L [mm]		EAN
10A225	250-300	12/48	5902062100153

Uchwyt do brzeszczotu

Hackasaw blade holder / Sägeblatthalterung / Держатель для полотна ножовки / Затискач до полотен ножівкових / Fémfűrész / Fixator pînză feresträu / Držák ostří / Držiak pilových plátkov, kov/drevo / Vpenjalo za rezilo / Rankena ašmenims / Zāģa asmeņa turētājs / Rauasaelehe hoidik / Ножовка / Držač Pile za metal-drvo / Drzac testere za metal / Λάμα για σιδηροπρίονο / Mango para hoja de sierra / Manico per lama / Suporte do Lâmina / Monture à lame de scie / Mesbladhouder



Ref.	L [mm]		EAN
10A214	300	0/10	5902062103383

Uchwyt do brzeszczotu

Hackasaw blade holder / Sägeblatthalterung / Держатель для полотна ножовки / Затискач до полотен ножівкових / Fémfűrész / Fixator pînză feresträu / Držák ostří / Držiak pilových plátkov, kov/drevo / Vpenjalo za rezilo / Rankena ašmenims / Zāģa asmeņa turētājs / Rauasaelehe hoidik / Ножовка / Držač Pile za metal-drvo / Drzac testere za metal / Λάμα για σιδηροπρίονο / Mango para hoja de sierra / Manico per lama / Suporte do Lâmina / Monture à lame de scie / Mesbladhouder



Ref.	L [mm]		EAN
10A212	300	0/200	5902062103215

Piła do metalu

Hacksaw frame / Metallsäge / Ножовка по металлу / Ножівка / Fémfűrész / Carcasă ferestrău manual / Pila na kov / Pilka na kov / Žaga za kovino / Metalo pjūklas / Zāģis metālam / Rauasae raam / Ножовка / Pila za metal / Testera za metal / Σιδηροπρίονο / Sierra para metal / Sega per metallo / Serra p. metal / Scie à métal / Zaag voor metaal

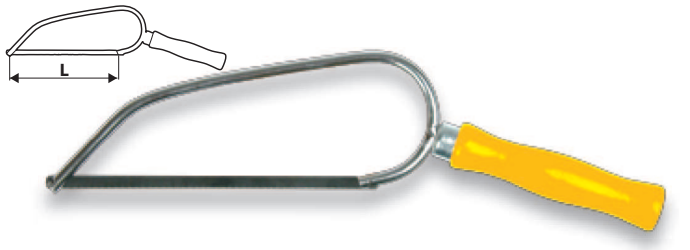

Ref.	L [mm]		EAN
10A115	150	6/72	5902062631657

Brzeszczot do metalu

MORSE

Hacksaw blade / Metallsägeblatt / Полотно по металлу / Полотно ножівкове / Fémfűrészlap / Pînză ferăstrău / Ostří na kov / Pílka na kov / Rezilo za kovino / Geležtė metalui / Zāģa asmenis metālam / Rauasaeleht / Лист за ножовка / List Pile / List testere / Λάμα για σιδηροπρίονο / Hoja de sierra para metal / Lama per metalli / Lâmina p. metal / Lame de scie à métal / Lemmet voor metaal

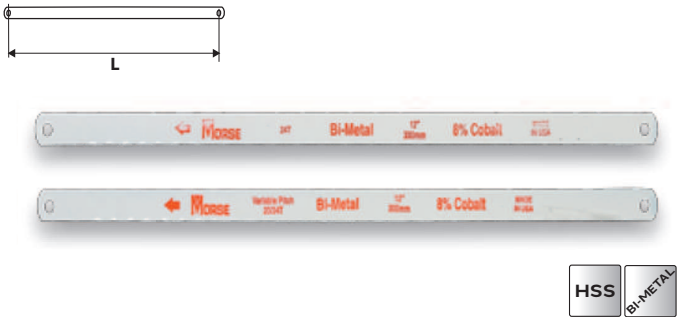

Ref.	L [mm]	TPI	info		EAN
HBB1024	300	24	8% Cobalt	100/500	5902062103369
HBB122024	300	20/24	8% Cobalt	100/500	5902062103376

Brzeszczot do metalu

Hacksaw blade / Metallsägeblatt / Полотно по металлу / Полотно ножівкове / Fémfűrészlap / Pînză ferăstrău / Ostří na kov / Pílka na kov / Rezilo za kovino / Geležtė metalui / Zāģa asmenis metālam / Rauasaeleht /Лист за ножовка / List Pile / List testere / Λάμα για σιδηροπρίονο / Hoja de sierra para metal / Lama per metalli / Lâmina p. metal / Lame de scie à métal / Lemmet voor metaal



Ref.	L [mm]	W [mm]		EAN
10A330	300	12,5	50/500	5902062101655

Brzeszczoty do metalu

Blades for metal / Sägeblatt für Metall / Полотна по металлу / Полотна пильні по металу / Fémfűrészlapok / Pânze de ferăstraie pentru metale / Pilové listy na kov / Čepele na kov / Žagni listi za kovino / Pjūkliukai metalui / Metāla zāģis / Saelehed metalli saagimiseks / Ленти за метал / Pile za metal / Sečiva za metal / Πριονόλαμες μετάλλου / Hojas de sierra para metal / Lama per metalli / Lâmina p. metal / Lame de scie à métal / Mesbladen voor metaal



Ref.	L [mm]	W [mm]		EAN
10A331	300	12,5	50/500	5902062221391

Brzeszczot do metalu

Hacksaw blade / Metallsägeblatt / Полотно по металлу / Полотно ножівкове / Fémfűrészlap / Pînză ferăstrău / Ostří na kov / Pílka na kov / Rezilo za kovino / Geležtė metalui / Zāģa asmenis metālam / Rauasaeleht / Лист за ножовка / List Pile / List testere / Λάμα για σιδηροπρίονο / Hoja de sierra para metal / Lama per metalli / Lâmina p. metal / Lame de scie à métal / Lemmet voor metaal



Ref.	L [mm]	W [mm]	info		EAN
10A335	300	25	dwustronny, 5 szt.	1/50	5902062100177
10A333	300	25	dwustronny, 24 szt.	1/24	5902062104540
10A332-72	300	25	dwustronny, 72 szt.	1/10	5902062104571

Brzeszczot do metalu i drewna

Blade for metal and wood / Sägeblatt für Metall und Holz / Полотно по металлу и дереву / Полотно пильне по металу і дереву / Fém- és fafűrészlapok / Pânză de ferăstraie pentru metale şi lemn / Pilový list na kov a dřevo / Čepele na kov a drevo / Žagni list za kovino in les / Pjūkliukas metalui ir medžiui / Metāla un koksnes zāģis / Saeleht metalli ja puidu saagimiseks / Ленти за метал и дървесина / Pile za metal i drvo / Sečiva za metal i drvo / Πριονόλαμα μετάλλου και ξύλου / Hoja de sierra para metal y madera / Lama per metallo e legno / Lâminas p. metal e madeira / Lames de scie à métal et à bois / Mesblad voor metaal en hout



Ref.	L [mm]	W [mm]	info		EAN
10A336	300	25	kpl. 5szt.	1/50	5902062104557
10A338	300	25	kpl. 24szt.	1/24	5902062104564
10A337-72	300	25	kpl. 72szt.	1/10	5902062104588

Brzeszczot wolframowy

Tungsten carbide tipped wiresaw / Wolframsägeblatt / Полотно вольфрамовое / Полотно ножівкове вольфрамове пласке / Vágószál / Ferăstrău din sîrmă de carbid de wolwram / Volframový pilový list / Plátok tvrdokovové na keramiku / Volframovo rezilo / Ašmenys volframiniai / Volframa asmenis / Volfram-karbiidotsaga kaablilõikur / Лист за рязане / Žica za pilu za pločice / Zica za testeru za plocice / Κοπτήρες καρβιδίου Tungsten / Hoja cilíndrica de tungsteno / Lama di tungsteno / Lâmina / Lame de scie en tungstène / Wolfraam lemmet



Ref.	L [mm]	W [mm]		EAN
16B414	300	25	0/100	5902062091864

Piła płatnica

Hand saw / Fuchsschwanzsäge / Пила-ножовка / Ножівка / Kézifűrész / Ferestrău manual / Pilka ocaska / Pílka ručná / Ročna žaga / Pjūklas medžiui / Zāģis kokam / Käsisaag / Τριών / Pila ručna / Testera rucna / Σεγάτσα / Serrucho de carpintero / Sega manuale / Serra / Scie égoïne / Handzaag





Ref.	L [mm]		EAN
10A441	400	10/60	5902062103390
10A446	450	10/40	5902062103406
10A451	500	10/40	5902062103413

Piła płatnica

Hand saw / Fuchsschwanzsäge / Пила-ножовка / Ножівка / Kézifűrész / Feresträu manual / Pilka ocaska / Pílka ručná / Ročna žaga / Pjūklas medžiui / Zāģis kokam / Käsisaag / Τριον / Pila ručna / Testera rucna / Σεγάτσα / Serrucho de carpintero / Sega manuale / Serra / Scie égoïne / Handzaag





Ref.	L [mm]		EAN
10A440	400	10/60	5902062647405
10A445	450	10/40	5902062647450
10A450	500	10/40	5902062647504
10A453	560	10/40	5902062104502

Piła płatnica

Hand saw / Fuchsschwanzsäge / Пила-ножовка / Ножівка / Kézifűrész / Feresträu manual / Pilka ocaska / Pílka ručná / Ročna žaga / Pjūklas medžiui / Zāģis kokam / Käsisaag / Τριον / Pila ručna / Testera rucna / Σεγάτσα / Serrucho de carpintero / Sega manuale / Serra / Scie égoïne / Handzaag





Ref.	L [mm]		EAN
10A442	400	10/60	5902062104472
10A447	450	10/40	5902062104489
10A452	500	10/40	5902062104496

Piła do betonu komórkowego

Cellular concrete saw / Säge für Zellenbeton / Ножовка для пеноблоков / Ножівка по газобетону / Pórusbeton fűrész / Feréstrău pentru beton celular (BCA) / Pila na pórobeton / Pílka na komôrkový betón / Žaga za celični beton / Pjūklas akytam betonui / Gāzbetonabetona zāģis / Saag kergbetooni saagimiseks / Τριον за клетъчен бетон / Pila za betonske blokiće / Testera za ćelijski beton / Πριόνι ελαφρού μπετού / Sierra para bloques de hormigón celular / Sega per calcestruzzo cellulare / Serra p. Betão / Scie pour béton poreux / Zaag voor celbetonblokken



Ref.	L [mm]		EAN
10A760	600	12/48	5902062646170

Piła do betonu komórkowego

Cellular concrete saw / Säge für Zellenbeton / Ножовка для пеноблоков / Ножівка по газобетону / Pórusbeton fűrész / Feréstrău pentru beton celular (BCA) / Pila na pórobeton / Pílka na komôrkový betón / Žaga za celični beton / Pjūklas akytam betonui / Gāzbetonabetona zāģis / Saag kergbetooni saagimiseks / Τριον за клетъчен бетон / Pila za betonske blokiće / Testera za ćelijski beton / Πριόνι ελαφρού μπετού / Sierra para bloques de hormigón celular / Sega per calcestruzzo cellulare / Serra p. Betão / Scie pour béton poreux / Zaag voor celbetonblokken



Ref.	L [mm]		EAN
10A761	600	6/12	5902062646187

Piła grzbietnica

Back saw / Rückensäge / Ножовка пасовочная / Ножівка пасовочна / Illesztőfűrész / Feréstrău / Pilka hřbetovka / Píla čapovka / Lisiči rep / Pjūklas / Zāģis leņķiem / Käsisaag / Τριον πασαμεν / Pila ručna / Testera rucna / Φαλτσοπρίονο / Serrucho de costilla / Sega per tenoni / Serra de costado / Scie à dos / Rugzaag





Ref.	L [mm]	info		EAN
10A703	300	9TPI	10/40	5902062101358
10A706	350	13TPI	10/40	5902062103185

Piła otwornica

Compas saw / Stichsäge / Ножовка узкая / Сучкоріз / Kiszúrófűrész / Feréstrău de traforaj / Pilka děrovka / Pílka zlodejka / Ozka žaga / Pjūklas angoms / Zaru zāģis / Sirkelsaag / Τριον οβοιμαρσκι / Pila uska / Testera uska / Πριόνι για ξύλο / Serrucho de punta / Traforatrice / Serra p. recortes / Scie à guichet / Gatenzaag

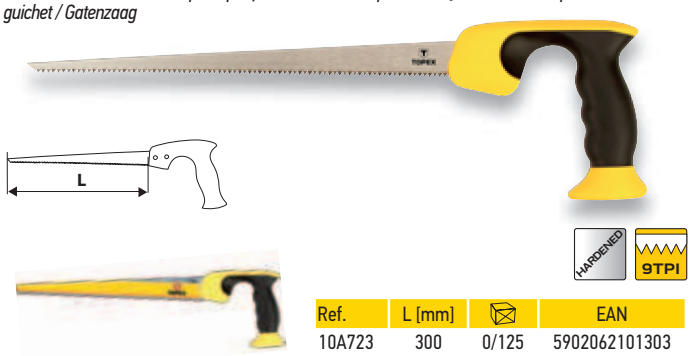

Ref.	L [mm]		EAN
10A723	300	0/125	5902062101303

Nóż do wełny mineralnej

Knife for mineral wool / Messer zum Schneiden von Mineralwolle / Нож для минеральной ваты / Ніж для мінеральної вати / Ásványgyapot vágó kés / Cuțit pentru vată de sticlă / Nůž na minerální vlnu / Nôž na minerálnu vlnu / Rezilo za mineralno volno / Peilis mineralinei vatai / Minerālvates nazis / Mineraalvillanuga / Нож за минерална вата / Nož za mineralnu vunu / Nož za mineralnu vunu / Κόπτης πετροβάμβακα / Cuchillo para lana mineral / Faca para lã mineral / Coltello per lana di roccia / Couteau pour laine de verre / Mes voor mineral wool

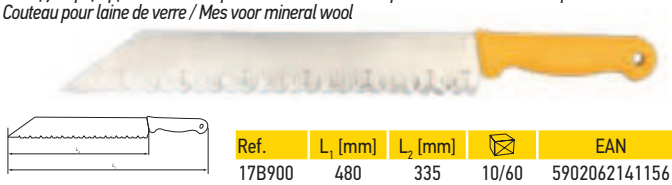

Ref.	L_1 [mm]	L_2 [mm]		EAN
17B900	480	335	10/60	5902062141156

Piła do płyt gipsowo-kartonowych

Wallboard saw / Säge für Gipskartonplatten / Ножовка по гипсокартону / Ножівка по гіпсокартону / Gipszkarton fűrész / Feréstrău pentru plăci gips carton / Pila na sádrokartón / Pílka na sadrokartón / Žaga za plošče karton-gips / Pjūklas gipso kartono plokštėms / Zāģis ģipškartona plāksnēm / Kipsplaadisaag / Τριον за гипсово-картонени плочи / Pila za kartonsko-gipsane ploče / Testera za gipsano-kartonske ploče / Πριόνι γυψοσανίδας / Sierra para placas de yeso laminado / Sega per pannelli in cartongesso / Serra p. chapas de gesso e papelão / Scie à planches de plâtre / Zaag voor gipskartonplaten

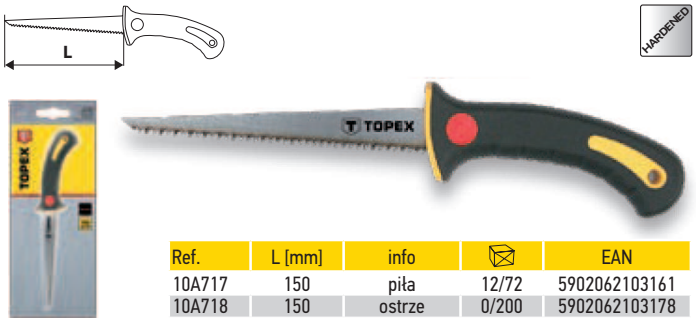

Ref.	L [mm]	info		EAN
10A717	150	piła	12/72	5902062103161
10A718	150	ostrze	0/200	5902062103178

Piła kątowa

Mitre saw / Winkelsäge / Уголорез / Стусло / Gérláda / Fierăstrău tăiere sub inghi / Úhlová pila / Pílka uhlová / Kotna žaga / Pjūklas kampams / Leņķa zāģis / Saag / Машинка за первази / Pila za sječenje pod kutom / Testera za secenje pod uglom / Φαλτσοπρίονο / Sierra angular / Sega angolare / Serra de canto / Scie d'angle / Verstekzaag





45-135° AL

Ref.	L [mm]		EAN
10A055	550	1/3	5902062100320

Brzeszczot do piły kątowej

Mitre saw blade / Winkelsägeblatt / Полотно для уголореза / Полотно до стусла / Fűrészlap gérvágóhoz / Lamă ferăstrău pentru tăiere sub unghi / Ostří do úhlové pily / Plátok pre pílku / Rezilni list za kotno žago / Pjūkliukas kampų pjovimo pjūklui / Asmenis leņķa zāģim / Saeleht / Резерв / List Pile za pilu pod kutom / List testere za testeru pod uglom / Λάμα για φαλτσοπρίονο / Hoja de sierra angular / Lama per la sega angolare / Lâmina / Lame de scie pour scie d'angle / Lemmet voor verstekzaag



Ref.	L [mm]	W [mm]		EAN
10A065	550	45	1/50	5902062100344

Piła kabłąkowa

Bow saw / Bogensäge / Ножовка лучковая / Ножівка лучкова / Fűrész keretes / Fierăstrău cu arc / Oblouková pila / Pílka rámová / Žaga lokarica / Pjūklas rėminis / Lokzāģis / Vibusaag / Τριον бичкия / Pila za drvo / Testera za drvo / Τοξοπρίονο / Sierra de arco / Sega ad arco / Serra de arco / Scie à archet / Boogzaag

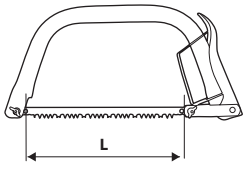

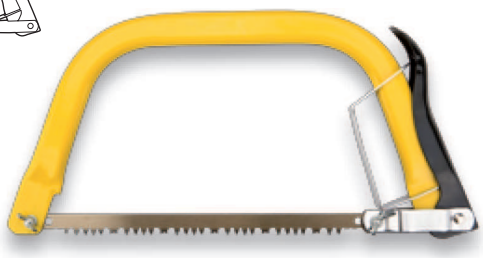

Ref.	L [mm]	Ø [mm]	info		EAN
10A903	300	15x30	z dwoma brzeszczotami	0/24	5902062102089
10A905	530	17x27		0/24	5902062101860
10A906	610	17x27		0/24	5902062101822
10A907	760	17x27		0/24	5902062101839

Brzeszczot do piły kabłąkowej

Blade for bow saw / Sägeblatt für Bogensäge / Полотно для лучковой пилы / Полотно до пилки лучкової / Fűrészlap keretes fűrészhez / Pânză pentru ferăstrău cu ramă / Pilový list pro obloukovou pilu / Čepeľ oblúkovej píly / Žagni list za ločno žago / Geležtė, lenktam pjūklui / Lokzāģa asmens / Vibusae saeleht / Лента за лъков трион / Oštrica za ručnu pilu / Sečiva za lučnu testeru / Πριονόλαμα για τοξοειδές πριόνι / Hoja de sierra de arco / Lama per sega ad arco / Lâmina p. Serra / Lame de scie pour scie à archet / Mesblad voor boogzaag



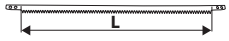

Ref.	L [mm]		EAN
10A915	530	0/240	5902062101938
10A916	610	0/240	5902062101945
10A917	760	0/240	5902062101952

Brzeszczot do piły kabłąkowej

Blade for bow saw / Sägeblatt für Bogensäge / Полотно для лучковой пилы / Полотно до пилки лучкової / Fűrészlap keretes fűrészhez / Pânză pentru ferăstrău cu ramă / Pilový list pro obloukovou pilu / Čepeľ oblúkovej píly / Žagni list za ločno žago / Geležtė, lenktam pjūklui / Lokzāģa asmens / Vibusae saeleht / Лента за лъков трион / Oštrica za ručnu pilu / Sečiva za lučnu testeru / Πριονόλαμα για τοξοειδές πριόνι / Hoja de sierra de arco / Lama per sega ad arco / Lâmina p. Serra / Lame de scie pour scie à archet / Mesblad voor boogzaag





Ref.	L [mm]		EAN
10A925	530	0/240	5902062101884
10A926	610	0/240	5902062101891
10A927	760	0/240	5902062101907

Skrzynka uciosowa

Mitre box / Schneidschablone / Стусло / Стусло / Gérláda / Îmbinare înclinată lemn / Pokosnice / Vodítko ukosové / Jeralni predalčnik / Lovelis kampams pjauti / Trafarete leņķa zāgim / Nurgalõikuskast / Пасвамен / Šablona za kutove / Ger / Φαλτσοκούτι / Guía de sierra / Maschera per giunti ad angolo / Caixa / Boîte de coupe / Houten kist

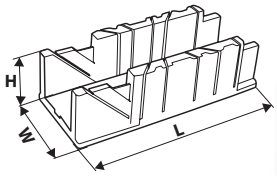



22,5°,45°, 90°

Ref.	L [mm]	W [mm]	H [mm]		EAN
10A840	212	42	44	0/50	5902062103031
10A842	233	53	56	0/50	5902062103048
10A843	250	65	60	0/50	5902062103208
10A844	295	80	70	0/50	5902062103055
10A846	320	120	75	0/50	5902062103062

Skrzynka uciosowa

Mitre box / Schneidschablone / Стусло / Стусло / Gérláda / Îmbinare înclinată lemn / Pokosnice / Vodítko ukosové / Jeralni predalčnik / Lovelis kampams pjauti / Trafarete leņķa zāgim / Nurgalõikuskast / Пасвамен / Šablona za kutove / Ger / Φαλτσοκούτι / Guía de sierra / Maschera per giunti ad angolo / Caixa / Boîte de coupe / Houten kist

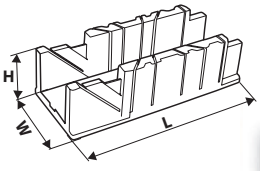



22,5°,45°, 90°

Ref.	L [mm]	W [mm]	H [mm]	info		EAN
10A848	320	120	75	z zaciskami	0/50	5902062103079

Skrzynka uciosowa

Mitre box / Schneidschablone / Стусло / Стусло / Gérláda / Îmbinare înclinată lemn / Pokosnice / Vodítko ukosové / Jeralni predalčnik / Lovelis kampams pjauti / Trafarete leņķa zāgim / Nurgalõikuskast / Πασσαμεν / Šablona za kutove / Ger / Φαλτσοκούτι / Guía de sierra / Maschera per giunti ad angolo / Caixa / Boîte de coupe / Houten kist

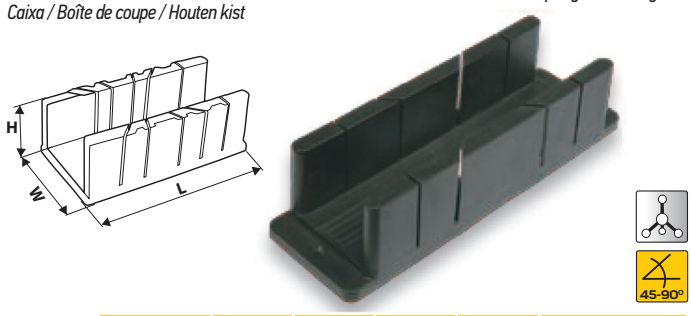

Ref.	L [mm]	W [mm]	H [mm]		EAN
10A822	220	45	55	0/70	5902062101365
10A824	240	55	70	0/50	5902062101020
10A827	280	85	85	0/50	5902062202000

Skrzynka uciosowa

Mitre box / Schneidschablone / Стусло / Стусло / Gérláda / Îmbinare înclinată lemn / Pokosnice / Vodítko ukosové / Jeralni predalčnik / Lovelis kampams pjauti / Trafarete leņķa zāgim / Nurgalõikuskast / Πασσαμεν / Šablona za kutove / Ger / Φαλτσοκούτι / Guía de sierra / Maschera per giunti ad angolo / Caixa / Boîte de coupe / Houten kist

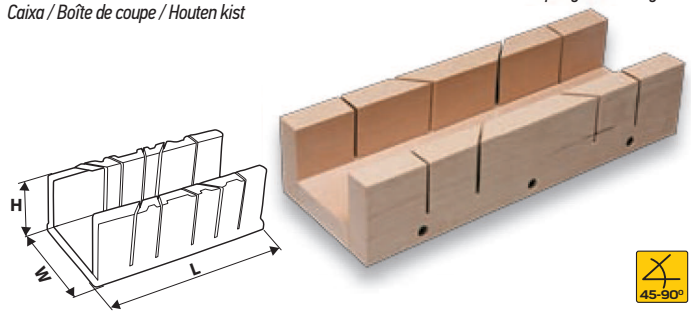

Ref.	L [mm]	W [mm]	H [mm]		EAN
10A803	300	65	45	0/40	5902062100412

Kielnia murarska

Brick trowel / Maurerkelle / Кельма каменщика / Кельма мулярська / Kőműveskanál / Mistrie / Zednická lžíce / Kelňa murárska / Zidarska žlica / Mentelė mūrininkui / Mūrnieka ķelle / Müürsepakellu / Зидарска мистрия / Zidarska lopatica / Zidarska mistrija / Μυστρί / Paleta de albañil / Cazzuola da muratore / Colher de pedreiro / Truelle de maçonnage / Metseltroffel



Ref.	L [mm]	W [mm]		EAN
13A100	180	180	0/50	5902062091918

Kielnia murarska

Brick trowel / Maurerkelle / Кельма каменщика / Кельма мулярська / Kőműveskanál / Mistrie / Zednická lžíce / Kelňa murárska / Zidarska žlica / Mentelė mūrininkui / Mūrnieka ķelle / Müürsepakellu / Зидарска мистрия / Zidarska lopatica / Zidarska mistrija / Μυστρί / Paleta de albañil / Cazzuola da muratore / Colher de pedreiro / Truelle de maçonnage / Metseltroffel



Ref.	L [mm]	W [mm]		EAN
13A103	200	185	0/50	5902062092373

Kielnia trapezowa

Trapezoidal trowel / Trapez-Maurerkelle / Мастерок / Кельма трапецевидна / Trapéz kőműves kanál / Mistrie trapezoidalā / Lžíce trapézová / Kelňa trapézová / Trapezasta žlica / Mentelė trapecinė / Trapecveida ķelle / Trapetskellu / Мистрия / Trapezasta lopatica / Trapezasta mistrija / Μυστρί σοβαντίσματος / Paleta de albañil trapezoidal / Cazzuola a punta quadra / Colher de pedreiro de trapézio / Truelle trapézoïdale / Trapezium troffel



Ref.	L [mm]	W [mm]		EAN
13A119	200	140	0/50	5902062092380

Kielnia sztukatorska

Stucco trowel / Stuckateur-Kelle / Кельма штукатурная / Кельня штукатурна / Kőműves kanál / Mistrie p/u petrar / Štukatérská lžíce / Kelňa lichobežníková nerez / Zidarska žlica za štukature / Mentelė tinkuotojui / Ķelle apmetēja / Kipskrohvikellu / Мистрия / Žlica / Mistrija / Σπάτουλα στόκου / Paleta de albañil trapezoidal / Cazzuola di stuccatore / Colher de pedreiro para rematar / Truelle de stucage / Stukadoortroffel



Ref.	L [mm]	W [mm]		EAN
13A800	160	80	0/50	5902062091635

Kielnia sztukatorska

Stucco trowel / Stuckateur-Kelle / Кельма штукатурная / Кельня штукатурна / Kőműves kanál / Mistrie p/u petrar / Štukatérská lžíce / Kelňa lichobežníková nerez / Zidarska žlica za štukature / Mentelė tinkuotojui / Ķelle apmetēja / Kipskrohvikellu / Мистрия / Žlica / Mistrija / Σπάτουλα στόκου / Paleta de albañil trapezoidal / Cazzuola di stuccatore / Colher de pedreiro para rematar / Truelle de stucage / Stukadoortroffel



Ref.	L [mm]	W [mm]		EAN
13A805	100	60	0/50	5902062091642
13A810	110	80	0/50	5902062091659

Kielnia sztukatorska

Stucco trowel / Stuckateur-Kelle / Кельма штукатурная / Кельня штукатурна / Kőműves kanál / Mistrie p/u petrar / Štukatérská lžíce / Kelňa lichobežníková nerez / Zidarska žlica za štukature / Mentelė tinkuotojui / Ķelle apmetēja / Kipskrohvikellu / Мистрия / Žlica / Mistrija / Σπάτουλα στόκου / Paleta de albañil trapezoidal / Cazzuola di stuccatore / Colher de pedreiro para rematar / Truelle de stucage / Stukadoortroffel



Ref.	L [mm]	W [mm]		EAN
13A815	140	80	0/50	5902062091666

KIELNIA SZTUKATORSKA

Stucco trowel / Stuckateur-Kelle / Кельма штукатурная / Кельня штукатурна / Kőműves kanál / Mistrie p/u petrar / Štukatérská lžíce / Keľňa lichobežníková nerez / Zidarska žlica za štukature / Mentelė tinkuotojui / Ķelle apmetēja / Kipskrohvikellu / Мистрия / Žlica / Mistrija / Σπάτουλα στόκου / Paleta de albañil trapezoidal / Cazzuola di stuccatore / Colher de pedreiro para rematar / Truelle de stucage / Stukadoortroffel

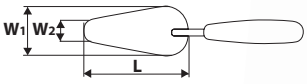



STAINLESS

Ref.	L [mm]	W1 [mm]	W2 [mm]		EAN
13A820	160	55	20	0/50	5902062091673
13A825	160	20	55	0/50	5902062091680

KIELNIA SZTUKATORSKA

Stucco trowel / Stuckateur-Kelle / Кельма штукатурная / Кельня штукатурна / Kőműves kanál / Mistrie p/u petrar / Štukatérská lžíce / Keľňa lichobežníková nerez / Zidarska žlica za štukature / Mentelė tinkuotojui / Ķelle apmetēja / Kipskrohvikellu / Мистрия / Žlica / Mistrija / Σπάτουλα στόκου / Paleta de albañil trapezoidal / Cazzuola di stuccatore / Colher de pedreiro para rematar / Truelle de stucage / Stukadoortroffel

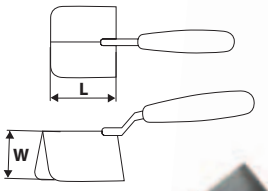



STAINLESS

Ref.	L [mm]	W [mm]	info		EAN
13A830	80	60	wewnętrzna	0/50	5902062091697
13A835	80	60	zewnętrzna	0/50	5902062091703

KIELNIA DO FUGOWANIA

Trowel / Fugenkelle / Кельма для расшивки швов / Кельня до розшивання швів / Fugázókanál / Mistrie p/u petrar / Spárovačka / Keľňa špárovacia nerez / Zidarska žlica za fugiranje / Mentelė / Ķelle šuvēm / Kellu / Мистрия / Žlica / Mistrija / Μυστρί / Espátula para juntas / Cazzuola per giunture / Colher de pedreiro para pôr junta / Truelle pour joints / Voegtroffel

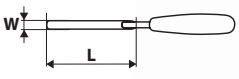

STAINLESS

Ref.	L [mm]	W [mm]		EAN
13A572	150	8	0/1	5902062091932
13A574	150	10	0/1	5902062091949
13A576	150	12	0/1	5902062091956

KIELNIA DO BETONU

Trowel for concrete / Betonkelle / Кельма для кладки бетона / Кельма для бетону / Habarcsterítő kanál pórusbetonhoz / Mistrie pentru beton / Lžíce na beton / Keľňa na betón / Žlica za beton / Glaistyklė betonui / Betona ķelle / Betoonikellu / Мистрия за бетон / Lopata za beton / Mistrija za beton / Μυστρί μπετού / Llana para hormigón / Cazzuola per calcestruzzo / Colher de pedreiro p. Betão / Truelle pour béton / Troffel voor beton

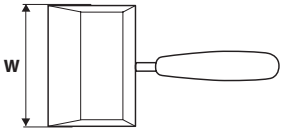



Ref.	W [mm]		EAN
13A582	240	0/8	5902062092359

PACA DO ZACIERANIA

Plastering float / Reibebrett / Терка / Тертка / Simító / Drișcă de șpăcluit / Hladítko / Hladidlo / Gladilka / Trintuvė / Rīve / Hajutuskellu / Маламашка / Plovak za brisanje / Glačalica za špahtlovanje / Σπάτουλα φινιρίσματος / Llana de relleno / Frattone per spianare / Desempenadeira para polir / Taloche à égrenage / Plakspaan voor polijsten

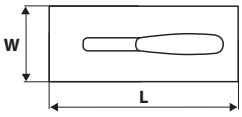

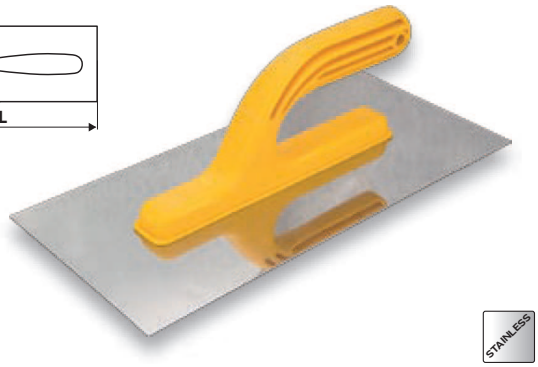

STAINLESS

Ref.	L [mm]	W [mm]		EAN
13A228	280	130	0/40	5902062090478

PACA Z ZĘBAMI

Serrated float / Reibebrett mit Zähnen / Терка с зубьями / Тертка зубчаста / Fogazott simító / Drișcă cu dinți / Hladítko zub / Hladidlo so zubami / Gladilka z zobmi / Dantyta trintuvė / Rīve ar zobiem / Hammaskellu / Назъбена маламашка / Zupčasti plovak / Glačalica sa zubima / Σπάτουλα χτένα / Talocha con peine / Frattone dentato / Desempenadeira com dentes / Taloche à dents / Plakspaan met vertanding

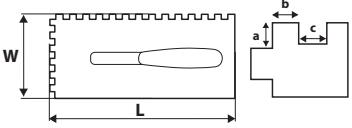

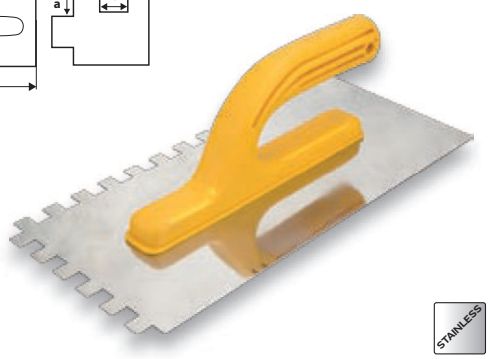

STAINLESS

Ref.	L [mm]	W [mm]	a x b x c [mm]		EAN
13A284	280	130	4 x 4 x 4	0/40	5902062090485
13A286	280	130	6 x 6 x 6	0/40	5902062090492
13A288	280	130	8 x 8 x 8	0/40	5902062090508
13A290	280	130	10x10x10	0/40	5902062090515

Paca do zacierania

Plastering float / Reibebrett / Терка / Теrтка / Simító / Drișcă de șpăcluit / Hladítko / Hladidlo / Gladilka / Trintuvė / Rīve / Hajutuskellu / Маламашка / Plovak za brisanje / Glačalica za špahtlovanje / Σπάτουλα φινιρίσματος / Llana de relleno / Frattone per spianare / Desempenadeira para polir / Taloche à égrenage / Plakspaan voor polijsten

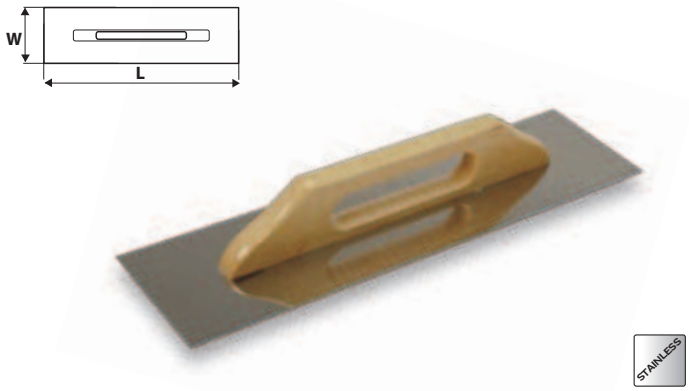

Ref.	L [mm]	W [mm]	✉	EAN
13A248	480	130	10/20	5902062091086
13A249	580	130	6/24	5902062092250
13A250	680	130	6/24	5902062092267

Paca

Float / Reibbrett / Терка / Терка / Acélsimító / Lopățică / Hladítko / Hladítka nerez / Gladilna žlica / Glaistyklė / Rīvdēlis / Ujuk / Маламашка / Gleter / Perdaska / Τριβίδι / Talocha / Pialletto / Desempenadeira / Taloche / Hoektroffel

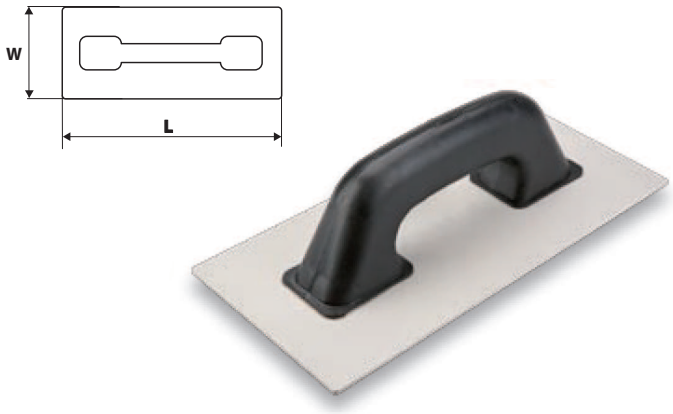

Ref.	L [mm]	W [mm]	info	✉	EAN
13A340	260	130	gładka	0/40	5902062091093

Paca z gumą

Float with rubber / Reibebrett mit Gummi / Терка с резиновым покрытием / Тертка з гумою / Gumis simító / Drișcă cu cauciuc / Hladítko s pryží / Hladidlo s gumou / Gladilka z gumo / Gumuota trintuvė / Rīve ar gumiju / Kummiga kellu / Гумена маламашка / Plovak s gumom / Glačalica s gumom / Σπάτουλα φινιρίσματος με λάστιχο / Llana con goma / Frattone con gomma / Desempenadeira com borracha / Taloche à caoutchouc / Plakspaan met rubber



Ref.	L [mm]	W [mm]	grubość [mm]	info	✉	EAN
13A320	260	130	8	guma	0/30	5902062090539
13A321	260	130	4	guma	0/30	5902062208323

Paca z gąbką gumową

Float with rubber sponge / Reibebrett mit Gummischwamm / Терка с резиновой губкой / Тертка з гумовою губкою / Gumis szivacsos simító / Drișcă cu burete de cauciuc / Hladítko s pryžovou houbou / Hladidlo so špongiou gumové / Gladilka z gumijasto gobo / Trintuvė su gumine kempine / Rīve ar gumijas sūkli / Kummikäsnaga kellu / Маламашка с гумена гъба / Plovak s gumenom spužvom / Glačalica sa gumenim sunđerom / Σπάτουλα φινιρίσματος με ελαστικό σπόγγο / Talocha de plástico con esponja de goma / Frattone con spugna in gomma / Desempenadeira com esponja de borracha / Taloche à éponge en caoutchouc / Plakspaan met rubberen spons

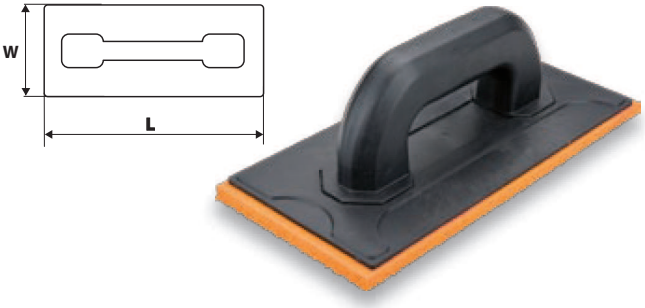

Ref.	L [mm]	W [mm]	grubość [mm]	info	✉	EAN
13A341	260	120	10	gąbka gumowa	0/30	5902062092298
13A342	260	120	18	gąbka gumowa	0/30	5902062092304

Paca z gąbką

Float with sponge / Reibebrett mit Schwamm / Терка с губкой / Тертка з губкою / Szivacsos simító / Drișcă cu burete / Hladítko s houbou / Hladidlo so špongiou / Gladilka z gobo / Trintuvė su kempine / Rīve ar sūkli / Käsnaga kellu / Маламашка с гъба / Plovak sa spužvom / Glačalica sa sunđerom / Σπάτουλα φινιρίσματος με σπόγγο / Llana con esponja / Frattone con spugna / Desempenadeira com esponja / Taloche à éponge / Plakspaan met spons

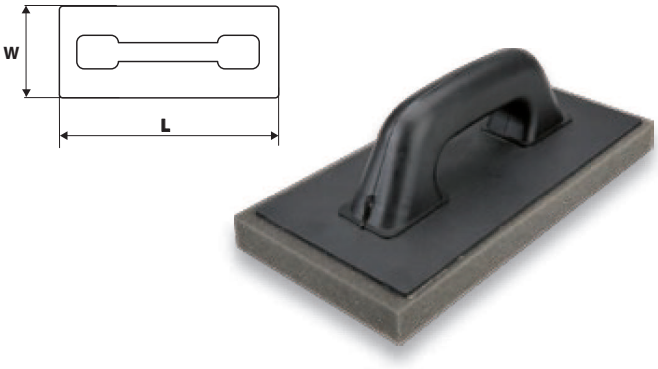

Ref.	L [mm]	W [mm]	info	✉	EAN
13A330	260	130	gąbka [25mm]	0/40	5902062090546

Paca z gąbką twardą

Float with hard sponge / Reibebrett mit Schramm hart / Терка с твердой губкой / Тертка з жорсткою губкою / Keményszivacsos simító / Drișcă cu burete dur / Hladítko s tvrdou houbou / Hladidlo so špongiou tvrdé / Gladilka s trdo gobo / Trintuvė su kieta kempine / Rīve ar cietu sūkli / Kõva käsnaga kellu / Маламашка с твърда гъба / Plovak s tvrdom spužvom / Glačalica sa tvrdim sunđerom / Σπάτουλα φινιρίσματος με σκληρό σπόγγο / Llana con esponja blanda / Frattone con spugna dura / Desempenadeira com esponja dura / Taloche à éponge dure / Plakspaan met harde spons

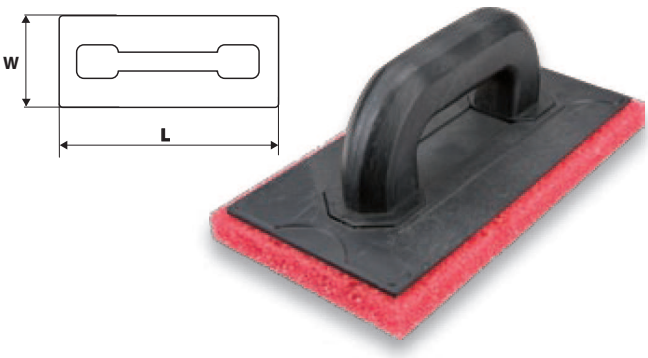

Ref.	L [mm]	W [mm]	info	✉	EAN
13A332	260	130	gąbka twarda	0/30	5902062092168

Paca z gąbką miekką

Float with soft sponge / Reibebrett mit Schramm weich / Терка с мягкой губкой / Тертка з м'якою губкою / Puhaszivacsos simító / Drișcă cu burete moale / Hladítko s měkkou houbou / Hladidlo so špongiou jemné / Gladilka z mehko gobo / Trintuvė su minkšta kempine / Rīve ar mīksto sūkli / Pehme käsnaga kellu / Маламашка с мека гъба / Plovak s mekom spužvom / Glačalica sa mekim sunđerom / Σπάτουλα φινιρίσματος με μαλακό σπόγγο / Llana con esponja dura / Frattone con spugna morbida / Desempenadeira com esponja mole / Taloche à éponge molle / Plakspaan met zachte spons

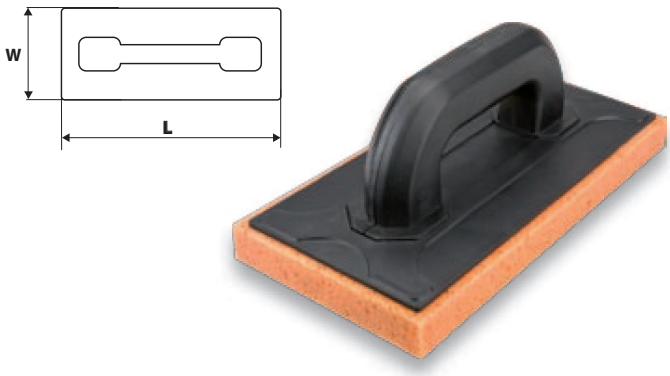

Ref.	L [mm]	W [mm]	info	✉	EAN
13A334	260	130	gąbka miękka	0/30	5902062092175

Paca z gąbką gęstą

Float with dense sponge / Reibebrett mit Schramm dick / Терка с плотной губкой / Тертка зі щільною губкою / Tömörszivacsos simító / Drișcă cu burete dens / Hladítko s hustou houbou / Hladidlo so špongiou husté / Gladilka z gosto gobo / Trintuvė su tankios tekstūros kempine / Rīve ar blīvu sūkli / Tiheda käsnaga kellu / Маламашка с гъста гъба / Plovak s gustom spužvom / Glačalica sa gustim sunđerom / Σπάτουλα φινιρίσματος με συμπαγή σπόγγο / Talocha de plástico con esponja densa / Frattone con spugna compatta / Desempenadeira com esponja densa / Taloche à éponge dense / Plakspaan met dichte spons

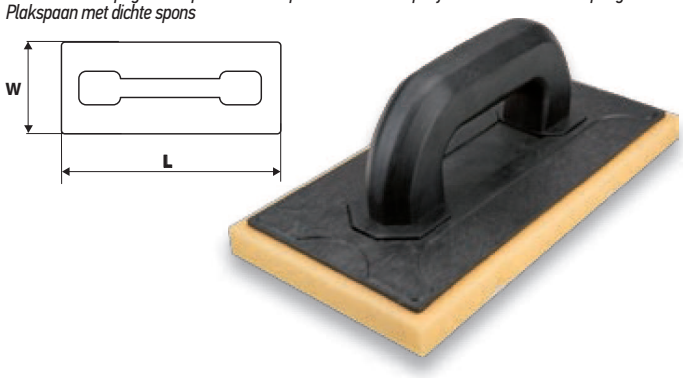

Ref.	L [mm]	W [mm]	info	✉	EAN
13A336	260	130	gąbka gęsta	0/30	5902062092182

Paca z gąbką hydrochłonną

Float with special sponge / Reibebrett mit Schramm wasseraufsaugend / Терка влагопоглощающей губкой / Тертка з гігроскопічною губкою / Vízszívó szivacsos simító / Drișcă cu burete hidroabsorbant / Hladítko s hydroabsorbční houbou / Hladidlo hydro molitan / Gladilka z vodovpojno gobo / Trintuvė su vandenį sugeriančia kempine / Rīve ar mitrumu uzsūcošu sūkli / Vettimava käsnaga kellu / Маламашка с влагопоглъщаща гъба / Plovak s hidroklornom spužvom / Glačalica sa upijajućim sunđerom / Σπάτουλα φινιρίσματος με απορροφητικό σπόγγο / Talocha de plástico con esponja hidroabsorbente / Frattone con spugna idrofila / Desempenadeira com esponja absorvente / Taloche à éponge avide d'eau / Plakspaan met absorberende spons

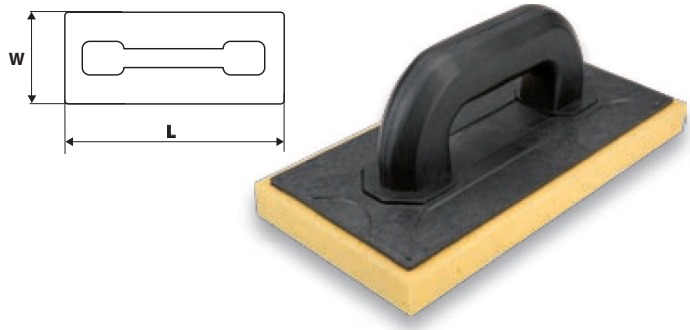

Ref.	L [mm]	W [mm]	info	✉	EAN
13A338	260	130	gąbka hydrochłonna	0/30	5902062092199

Gąbka porowata

Porous sponge / Schwamm, porös / Губка пористая мягкая / Губка пориста / Pórusos szivacs / Burete poros / Pórovitá houba / Pórovitá špongia / Goba s porami / Korėta kempinė / Porainais sūklis / Poorne käsn / Пореста гъба / Spužva s porama / Šupljikav sunđer / Σπόγγος μαλακός πορώδης / Esponja con poros / Spugna porosa / Esponja com poros / Mousse poreuse / Poreus spons

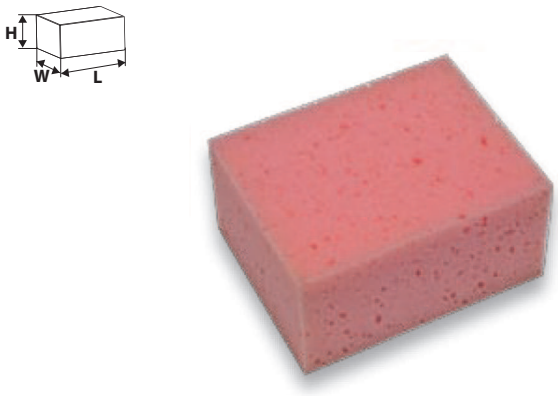

Ref.	L [mm]	W [mm]	H [mm]	info	✉	EAN
13A343	140	110	70	porowa miękka	0/40	5902062208286
13A344	140	110	70	hydro-chłonna	0/40	5902062208293

Paca z filcem

Float with felt / Reibebrett mit Filz / Терка с войлочным покрытием / Тертка з повстю / Filces simító / Drișcă cu pâslă / Hladítko s filcem / Hladidlo s filcom / Gladilka s filcem / Trintuvė su dirbtiniu veltiniu / Rīve ar tūbu / Fliisiga kellu / маламашка с филц / Plovak s filcom / Glačalica sa filcom / Σπάτουλα φινιρίσματος με κετσέ / Talocha con fieltro / Frattone con feltro / Desempenadeira com feltro / Taloche à feutre / Plakspaan met vilt



Ref.	L [mm]	W [mm]	grubość [mm]	info	✉	EAN
13A310	260	130	4	filc	0/30	5902062090522
13A311	260	130	8	filc	0/30	5902062092274

Filc do pacy

Masonry felt / Filz für Reibebrett / Накладка войлочная для терки / Повсть до тертки / Filc simítóhoz / Pâslă de drișcă / Plsť pro hladítko / Filc do hladidla / Filc za gladilko / Dirbtinis veltinis trintuvei / Sūkļa tūba / Fliis kellule / Филц за маламашка / Filc za plovak / Filc za rad / Στρώμα κετσέ για σπάτουλα φινιρίσματος / Fieltro para llana / Feltro per frattoni / Feltro para desempenadeira / Feutre pour taloche / Vilt voor troffel

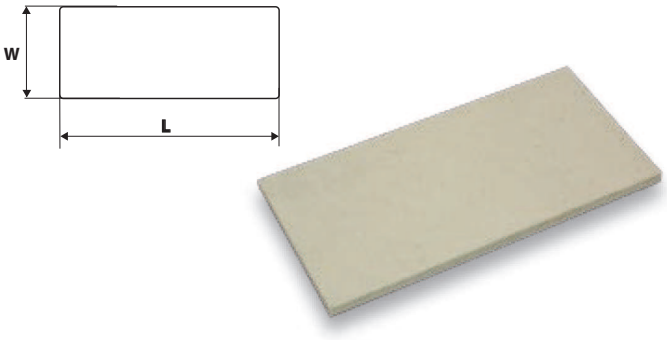

Ref.	L [mm]	W [mm]	grubość [mm]	✉	EAN
13A350	260	130	4	0/120	5902062090553
13A351	260	130	8	0/150	5902062092291