# LLBL Łuk przegubowy H42

0,7 Grubość blachy: 0,7 mm

## Informacje

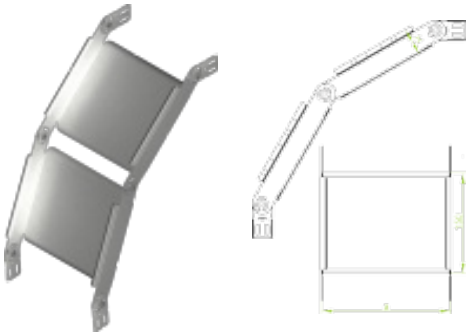

**Zastosowanie**
Zmiana kierunku prowadzenia trasy kablowej. Regulacja kąta w pełnym zakresie z blokadą.

**Materiał**
Stal cynkowana metodą
Sendzimira PN-EN 10346:2011.
Na zamówienie:
**F**- stal cynkowana metodą zanurzeniową
PN-EN ISO 1461:2011
**E**- stal kwasoodporna
**L**- lakierowanie proszkowe na dowolny kolor

**Do montażu należy użyć śrub SGKM6×10 lub SGM6×10**

## Wersje

| Symbol | Numer katalogowy | Szerokość a (mm) | Ciężar 1 szt. (kg) | Ilość w opakowaniu (szt) |
|---|---|---|---|---|
| LLBL50H42 | 142501 | 50 | 0,54 | 2 |
| LLBL100H42 | 142701 | 100 | 0,66 | 2 |
| LLBL150H42 | 142901 | 150 | 0,76 | 2 |
| LLBL200H42 | 143001 | 200 | 0,92 | 2 |
| LLBL300H42 | 143201 | 300 | 1,16 | 2 |


BAKS