Ausdruck ist nur zur Information und wird bei Änderung nicht berücksichtigt. *This printed copy is for information only and is subject to alteration.*

Dauerleuchte

Permanent Beacon

826 #00 00

(vorläufiges techn. Datenblatt)
(provisional technical data sheet)

WERMA Signaltechnik
GmbH + Co. KG
Dürbheimer Straße 15
78604 Rietheim-Weilheim
Phone +49(0)7424 9557-0
Fax +49(0)7424 9557-44
info@werma.com

Elektrische Daten:
electrical specification

Betriebsspannung: *operating voltage*	U_{nenn} 12 - 240V
Lampe: *bulb*	max. 15W
Einschaltdauer: *duty cycle*	100 % ED *100 %*
Lebensdauer: *life duration*	Abhängig von der eingesetzten Lampe *depends on inserted bulb*

Bestell-Nr.:
order no.:
826 #00 00 12 - 240 V
1 = rot 2 = grün 3 = gelb 4 = klar 5 = blau
 # 1 = red 2 = green 3 =yellow 4 = clear 5 = blue

Mechanische Daten:
mechanical specification

Material Kalotte: *dome material*	PC
Material Gehäuse: *housing material*	PC/ABS blend
Einbaulage: *installation position*	Kalotte nach oben *dome facing upwards*
Fassung: *socket*	B15d (Bajonett) *B15d (bayonet)*
Zugentlastung: *stain relief*	ja *yes*
Kabeleinführung: *cable entry*	Gummiquetschnippel, Kabeldurchmesser 5 - 7mm *rubber squeeze grommet, cable diameter 5 - 7mm*
Gewicht ca.: *weight approx.*	180g
Temperatur: *temperature*	-20° ... +50 °C
Schutzart: *protection rating*	IP65 in montiertem Zustand *IP65 when mounted*
Befestigung: *fixing*	Bodenmontage *base mounting*
Anschluss: *connection*	Schraubklemme mit Drahtschutz max 1,5 mm², eindrähtig *screwable connection with wire protection max. 1,5 mm², single wire*
Vorschriften: *regulations*	Die zutreffenden EG-Richtlinien werden erfüllt *conforms to current EU regulations*
Zulassung: *approval*	cULus Zulassung *cULus approval*

Hinweis: Alle Angaben beziehen sich auf U_{nenn} und Raumtemperatur!
Note: All electrical and life duration specifications refer to U_{nenn} and room temperature!

	Angelegt *created*	**Bearbeitet** *edited*	**Geprüft** *checked*	**Freigegeben** *approved*	**Datenblatt-Nr.** *data sheet no.*
Name *name*	Matwe	JBE	TS	Hö	**312.826.001-01**
Datum *date*	12.09.02	15.10.13	15.10.13	15.10.13	**Seite 1 - 2** *page 1 - 2*

Ausdruck ist nur zur Information und wird bei Änderung nicht berücksichtigt. ***This printed copy is for information only and is subject to alternation.***

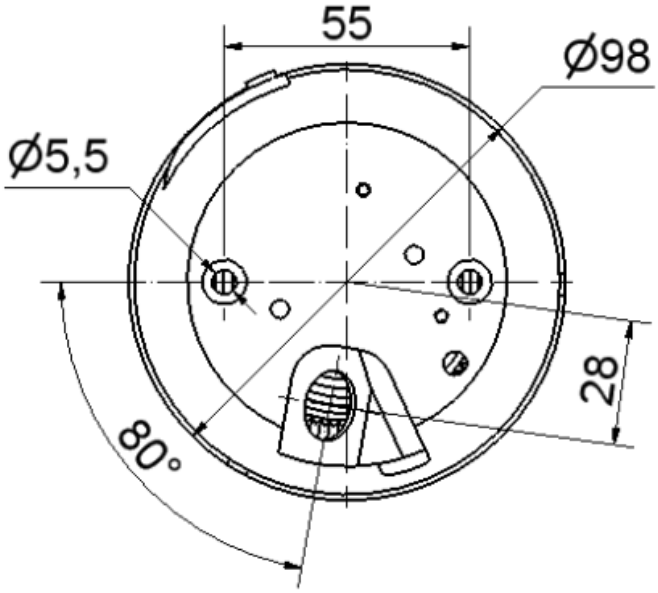

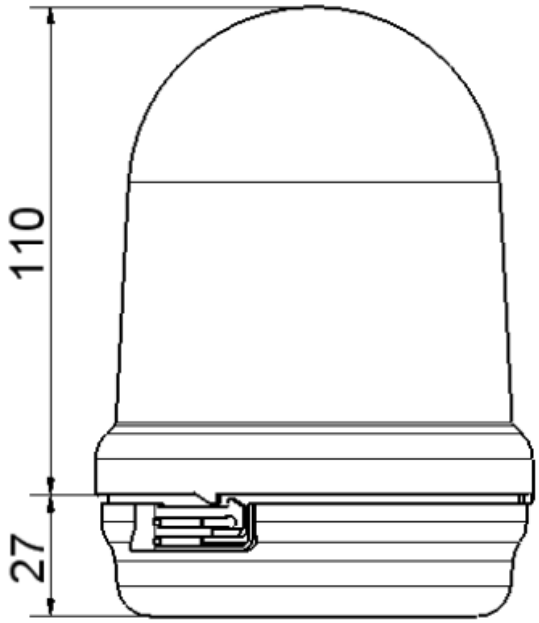

Hinweis: Alle Angaben beziehen sich auf U_{nenn} und Raumtemperatur!
Note: All electrical and life duration specifications refer to U_{nenn} and room temperature!