CATALOGUE

13

CANALPLAST®

TECHNOLOGIE DE POINTE POUR LE TRANSPORT DE L'ÉNERGIE

SPÉCIALISTE EN INJECTION – EXTRUSION PLASTIQUE.

Qui sommes-nous?



CANALPLAST est une société spécialisée depuis plus de 35 ans dans la production et le développement de systèmes de conduits pour installations électriques. L'engagement, la technologie de production, la qualité-produit l'ont amenée à être présent sur les marchés nationaux et internationaux, positionnées parmi les leaders de son secteur. Son réseau d'agents (agences commerciales), ses promoteurs qui intéragissent constamment avec les clients et la conception des produits permettent à nos partenaires distributeurs de donner entière satisfaction aux clients finaux.

Une infrastructure stratégique

Avec une superficie totale de plus de 20.000 m^2, dont plus de la moitié entièrement couvert, **CANALPLAST** possède un outil industriel de haute technologie avancée, ce qui leur permet de garantir une grande qualité de fabrication testée, vérifiée, emballée et palettisée.
L'usine regroupe les bureaux commerciaux et administratifs, le laboratoire de tests qualité et de contrôle, l'atelier de développement pour la réalisation et l'entretien des moules, l'implantation des machines de production ainsi que le stockage des matières premières. Environs 1500 références sont stockées dans un peu plus de 7500 m^2.
La gestion du stock est entièrement gérée par nos bureaux de coordinations spécialement dédiés aux expéditions et aux enlèvements des marchandises.



PRÉSERVONS TON ÉNERGIE

OLAN produit et commercialise des produits de matériel électrique d'installation depuis 1979 ayant pour objectif de répondre aux exigences des installateurs électriciens.
Toujours à l'écoute du marché national et international, la gamme **OLAN** n'a cessé de croître d'années en années permettant d'offrir un éventail de produits complémentaires.
Depuis sa création, la société **OLAN** a souhaité persévérer dans le domaine de la qualité de ses produits tout en agrandissant ses projets de production à l'interne: création de nouveaux moules, réalisation de nouveaux produits, qualité maîtrisée, respect des normes et certificats de conformité tant bien pour son marché national qu'international.
Fort de sa longue expérience dans le domaine de l'injection-extrusion plastique, les produits OLAN sont désormais représentatifs du marché *ELEC*.
L'intégration définitive des activités de production de **CANALPLAST** et **OLAN** amène une proposition commerciale complète et unique.

SÉCURITÉ ET RÉSISTANCE

La valeur testée

La production **CANALPLAST** est systématiquement prise en charge par notre bureau de contrôle qualité afin d'assurer en permanence la fiabilité de nos produits et la mise en adéquation aux nombreuses normes et certifications Italiennes et internationales. La société investit régulièrement dans la recherche et le développement, notamment pour tout ce qui concerne les essais matériaux, moules, machines et projets de nouveaux produits.



Chambre froide pour la climatisation à l'impact des éprouvettes à basse température.



Essais d'équipement et sur le coté du segment retrait de la lame.



Chambre climatique pour le test de vieillissement accélère.



Équipement pour tester les couvercles inférieurs et les parois latérales.



Résistance au fil incandescent 850° C.



Équipement de test de choc à température ambiante.



Équipement pour tester l'impact à basse température.



Équipement de test résistance à la chaleur.



Équipement pour tester la résistance d'isolation de plus de 100 MΩ.



Équipement pour essais de résistance à la propagation des flammes.

Certifications et normes

La qualité est une priorité pour CANALPLAST. Il en résulte de nos homologations telles que IMQ, CSA, UL, GOST. Notre laboratoire est certifié CSQ, ISO 90001 : 2008 depuis Mai 1991.



Un service toujours en ligne

CANALPLAST répond toujours rapidement à toutes vos questions.
Des experts sont disponibles pour vous donner entière satisfaction.

+39 02.9906421



www.canalplast.com
www.olansrl.com

Nos sites respectifs vous proposent **toutes les informations les plus importantes, les évènements** et salons à travers lesquels **CANALPLAST** et **OLAN** participent ainsi que nos diverses promotions commerciales.
Vous y trouverez également notre catalogue en ligne, rapide et efficace pour toutes vos demandes en temps réel.





SOMMAIRE

SECTION 1 MATÉRIEL ÉLECTRIQUE D'INSTALLATION PAGE 7

BOÎTES D'ENCASTREMENT



CARACTÉRISTIQUES TECHNIQUES

PAGE 7 | PAGE 9

BOÎTES DE DÉRIVATION



CARACTÉRISTIQUES TECHNIQUES

PAGE 12 | PAGE 17

BOÎTES POUR AUTOMATION ET TABLEAUX



CARACTÉRISTIQUES TECHNIQUES

PAGE 15 | PAGE 16 - 27

COFFRETS DE DISTRIBUTION



CARACTÉRISTIQUES TECHNIQUES

PAGE 28 | PAGE 29

DISJONCTEURS, BLOCS DIFFÉRENTIELS ET COUPE CIRCUIT



CARACTÉRISTIQUES TECHNIQUES

PAGE 37 | PAGE 40

PRISES ET FICHES INDUSTRIELLES



CARACTÉRISTIQUES TECHNIQUES

PAGE 43 | PAGE 45

MANCHONS, BARRETTES DE CONNEXIONS ET ACCESSOIRES DE FIXATION



CARACTÉRISTIQUES TECHNIQUES

PAGE 46 | PAGE 52

CORDONS EXTENSIBLES, TIRE FILS ET OUTILS



PAGE 54

JOINTS EN RÉSINE



PAGE 55

MOULURES ET ACCESSOIRES



PAGE 56

GOULOTTES ET ACCESSOIRES



PAGE 59

GOULOTTES PORTE-PRISES RAPIDE "SYS45"



CARACTÉRISTIQUES TECHNIQUES

PAGE 63 | PAGE 64

GAINE TECHNIQUE DE LOGEMENT (GTL)



PAGE 65

BOÎTIER DE SOL



PAGE 66

COLONNE DE BUREAU, BOÎTE DE SOL



PAGE 69

SOMMAIRE

SECTION 2 GOULOTTE DE CLIMATISATION PAGE 70

SYSTEME DE GOULOTTE POUR L'AIR CONDITIONNE



PAGE 71

ACCESSOIRES DE VIDANGE CONDENSATION



PAGE 73

ACCESSOIRES: BASES ET SUPPORTS



PAGE 75

POMPES ASPIRANTES



PAGE 77

TUYAU CUIVRE



PAGE 78

GAZ



PAGE 79

SECTION 3 CÂBLAGE INDUSTRIEL PAGE 80

GOULOTTE DE CÂBLAGE

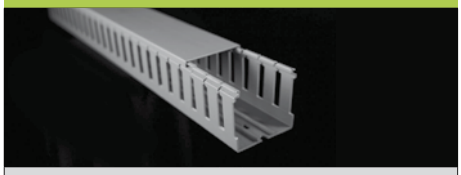

PAGE 81

GOULOTTE DE CÂBLAGE POUR ASCENSORISTES



PAGE 84

GOULOTTE SANS HALOGENES



PAGE 85

CARACTÉRISTIQUES TECHNIQUES

CAPACITE DE REMPLISSAGE DE FIL	P. 86
RAILS	P. 87
TESTS D'INFLAMMABILITÉ	P. 88
CARACTÉRISTIQ. DES MATÉRIAUX	P. 89
RÉSISTANCE CHIMIQUE DU PVC	P. 90

OUTILS



PAGE 91

RAIL DIN MÉTALLIQUE



PAGE 94

SECTION 4 CHEMIN DE CÂBLE PAGE 96

CHEMIN DE CÂBLE FIL



PAGE 97

ACCESSOIRES DE SUPPORTAGE



PAGE 99

NOTES GÉNÉRALES

CONDITIONS GENERALES DE VENTE PAGE 102

SYMBOLES PAGE 102

SECTION 1



MATÉRIEL ÉLECTRIQUE D'INSTALLATION

- BOÎTES D'ENCASTREMENT
- BOÎTES DE DÉRIVATION A ENCASTRER
- BOÎTES POUR AUTOMATION
- TABLEAUX EN FIBRE DE VERRE GRISE
- COFFRETS DE DISTRIBUTION
- DISJONCTEURS, BLOCS DIFFÉRENTIELS ET COUPE CIRCUIT
- PRISES ET FICHES INDUSTRIELLES
- MANCHONS, B. DE CONNEXIONS ET ACCESS. DE FIXATION
- CORDONS EXTENSIBLES, TIRE FILS ET OUTILS
- JOINTS EN RÉSINE
- MOULURES ET ACCESSOIRES
- GOULOTTES ET ACCESSOIRES
- GOULOTTES PORTE-PRISES RAPIDE "SYS45"
- GAINE TECHNIQUE DE LOGEMENT (GTL)
- BOÎTIER DE SOL
- COLONNE DE BUREAU, BOÎTE DE SOL













MATÉRIEL ÉLECTRIQUE D'INSTALLATION

BOÎTES D'ENCASTREMENT

BOÎTES À ENCASTRER EMBALLAGE INDIVIDUEL

SANS HALOGENES | IP 40 | -15°/ +60° | TB 70° | GWT 650° | CEI 23-74 - CEI EN 60670-1 DIRECTIVE B.T. 2006/95/CE



RÉFÉRENCE	DIMENSIONS	EMB. Pcs.
OL 10001	92x92x45	170
OL 10002	118x96x50	120
OL 10002A	118x96x70	90
OL 10003	153x 98x70	70
OL 10004	160x130x70	44
OL 10005	196x152x70	40
OL 10006	294x152x70	24
OL 10007	392x152x70	20
OL 10008	480x160x70	12

BOÎTES À ENCASTRER EMBALLAGE EMPILÉ

SANS HALOGENES | IP 40 | -15°/ +60° | TB 70° | GWT 650° | CEI 23-74 - CEI EN 60670-1 DIRECTIVE B.T. 2006/95/CE



RÉFÉRENCE	DIMENSIONS	EMB. Pcs.
OL 10001*	92x 92x45	300
OL 10002*	118x 96x50	240
OL 10002A*	118x 96x70	145
OL 10003*	153x 98x70	80
OL 10004*	160x130x70	80
OL 10005*	196x152x70	60

* pour commander le produit dans des boîtes empilées ajouter le code "M". ex.: OL 10001M

BOÎTES POUR PAROIS EN PLACOPLATRE

SANS HALOGENES | IP 40 | -15°/ +60° | TB 70° | GWT 650°



RÉFÉRENCE	DIMENSIONS	N. MOD.	COLIS Pcs.	EMB. Pcs.
OL 10031	60x40	2	-	100
OL 10032	110x65x45	3	12	180

BOÎTES RONDES A ENCASTRER

SANS HALOGENES | IP 40 | -15°/ +60° | TB 70° | GWT 650°



RÉFÉRENCE	Ø	DESCRIPTION	EMB. Pcs.
OL 10034	65x40		500
OL 10037	60x40	Modulaire	100

COUVERCLE RECTANGULAIRE COMPLET AVEC VIS - BLANC

SANS HALOGENES | IP 40 | -15°/ +60° | TB 70° | GWT 650°



RÉFÉRENCE	DIMENSIONS	COLIS Pcs.	EMB. Pcs.
OL 10041	92x92	5	100
OL 10042	118x96	5	160
OL 10043	153x98	5	140
OL 10044	160x130	5	80
OL 10045	196x152	5	60
OL 10046	294x152	2	40
OL 10047	392x152	2	30
OL 10048	480x160	2	24

COUVERCLE POUR BOÎTES RONDES

SANS HALOGENES | IP 40 | -15°/ +60° | TB 70° | GWT 650°



RÉFÉRENCE	Ø	COLIS Pcs.	EMB. Pcs.
OL 10055	65	50	500
OL 10056	85	40	400

CLOISON DE SEPARATION POUR BOÎTES

SANS HALOGENES



RÉFÉRENCE	PAR REF.	COLIS Pcs.	EMB. Pcs.
OL 10061	10005/6/7	25	200
OL 10062	10008	25	200

MATÉRIEL ÉLECTRIQUE D'INSTALLATION

BOÎTES D'ENCASTREMENT

BOÎTES À ENCASTRER AVEC ÉLEMENTS

SANS HALOGENES | IP 40 | -5°/+60° | TB 70° | GWT 650° | CEI 23-74 - CEI EN 60670-1 DIRECTIVE B.T. 2006/95/CE



RÉFÉRENCE	MODULES	DESCRIPTION	COLIS Pcs.	EMB. Pcs.
• OL 10084	4		-	100
• OL 10085	5		-	50
• OL 10090	3	mod. "LARGE"	12	300
• OL 10090*	3	empilè	-	340

• *Articles fournis sur demande et pour des quantités convenues dans les couleurs jaune et bleu*

* *Pour commander le produit dans des boîtes empilées ajouter le code "M". ex.:* ***OL 10090M***

COUVERCLE DE PROTECTION

SANS HALOGENES

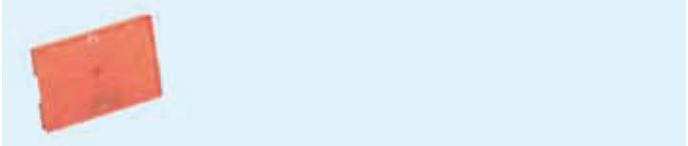

RÉFÉRENCE	PAR RÉFÉRENCE	EMB. Pcs.
OL 10100	OL 10090	120

JOINT D'ASSEMBLAGE

SANS HALOGENES

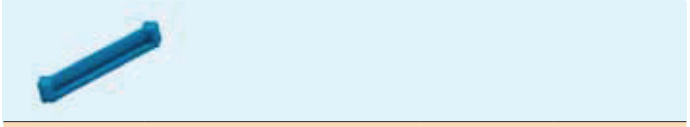

RÉFÉRENCE	PAR RÉFÉRENCE	EMB. Pcs.
OL 10105	OL 10090	100

COUVERCLE DE PROTECTION EN CARTON POUR MORTIER

SANS HALOGENES



RÉFÉRENCE	PAR RÉFÉRENCE	EMB. Pcs.
OL 10141	OL 10001	100 (5x20)
OL 10142	OL 10002 / OL10002A	160 (5x32)
OL 10143	OL 10003	140 (5x28)
OL 10144	OL 10004	80 (5x16)
OL 10145	OL 10005	60 (5x12)
OL 10146	OL 10006	40 (2x20)
OL 10147	OL 10007	30 (2x15)
OL 10148	OL 10008	24 (2x12)

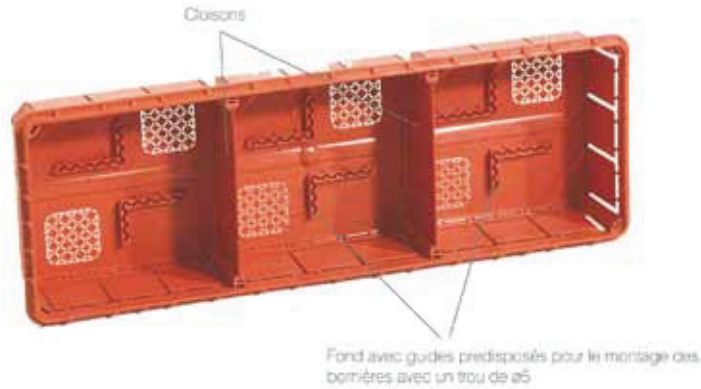

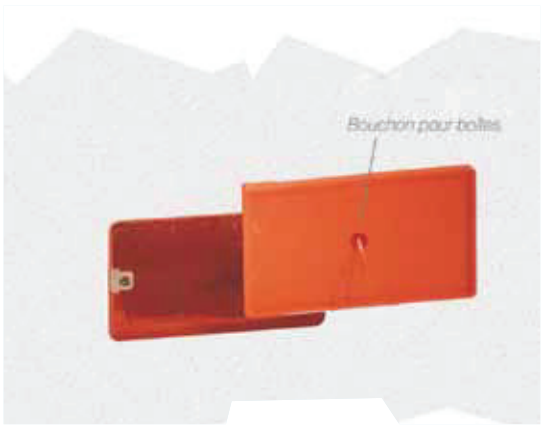



MATÉRIEL ÉLECTRIQUE D'INSTALLATION

BOÎTES D'ENCASTREMENT - CARACTÉRISTIQUES TECHNIQUES

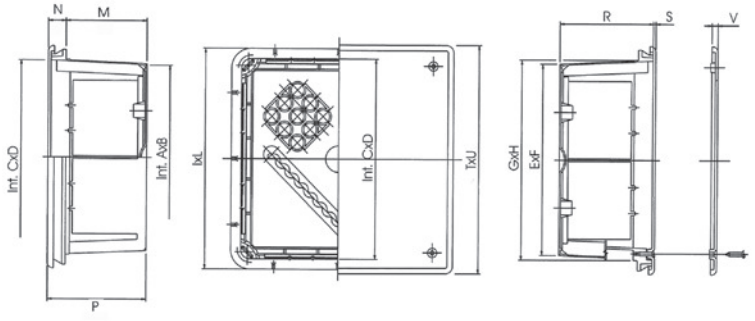

RÉF.	-A-	-B-	-C-	-D-	-E-	-F-	-G-	-H-	-I-	-L-	-M-	-N-	-P-	-R-	-S-	-T-	-U-	-V-
OL 10001	75	75	87	87	84	84	90	90	95	95	35	13	47	45	2	105	105	4,5

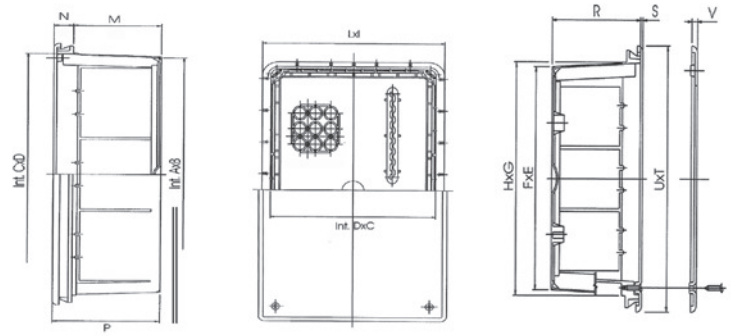

RÉF.	-A-	-B-	-C-	-D-	-E-	-F-	-G-	-H-	-I-	-L-	-M-	-N-	-P-	-R-	-S-	-T-	-U-	-V-
OL 10002	100	97	112	90	110	87	115	92	127	105	35	16	52	50	2	132	110	3,5
OL 10002A	100	97	112	90	110	87	115	92	127	105	55	16	72	70	2	132	110	3,5

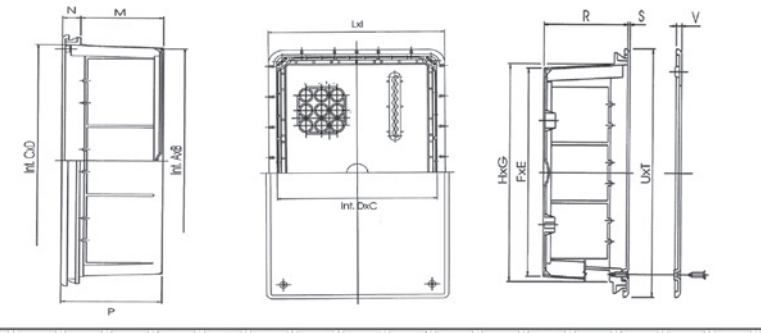

RÉF.	-A-	-B-	-C-	-D-	-E-	-F-	-G-	-H-	-I-	-L-	-M-	-N-	-P-	-R-	-S-	-T-	-U-	-V-
OL10003	133	80	145	92	140	87	148	95	162	108	60	13	72	70	2	165	111	4,5

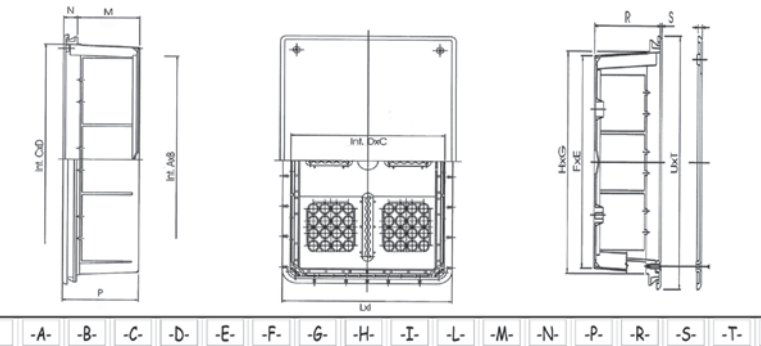

RÉF.	-A-	-B-	-C-	-D-	-E-	-F-	-G-	-H-	-I-	-L-	-M-	-N-	-P-	-R-	-S-	-T-	-U-	-V-
OL10004	142	113	155	125	152	120	160	128	172	140	60	13	72	70	2	175	145	4,5

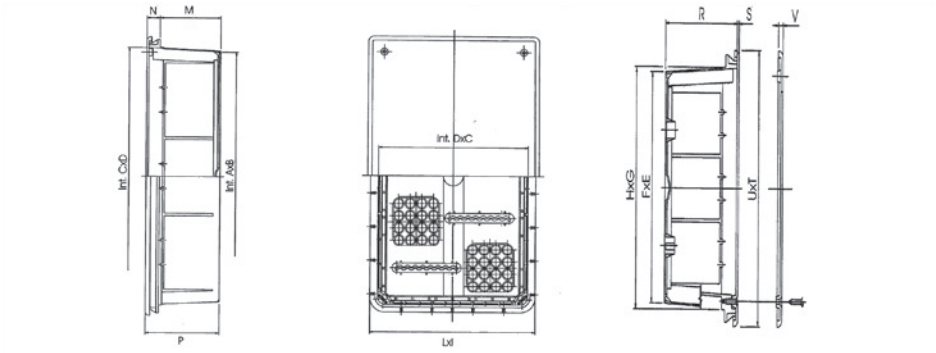

RÉF.	-A-	-B-	-C-	-D-	-E-	-F-	-G-	-H-	-I-	-L-	-M-	-N-	-P-	-R-	-S-	-T-	-U-	-V-	-Z-	-W-	-Y-
OL10005	175	132	190	145	183	140	190	145	205	160	60	13	72	70	2	210	167	130	178	65	4,5

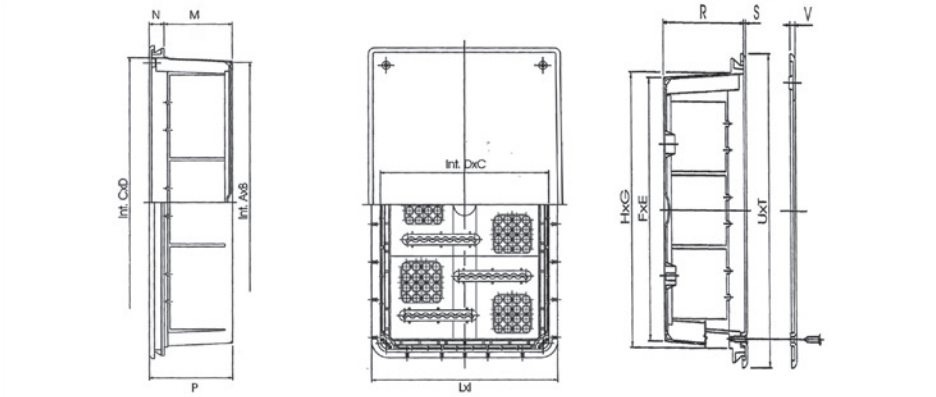

RÉF.	-A-	-B-	-C-	-D-	-E-	-F-	-G-	-H-	-I-	-L-	-M-	-N-	-P-	-R-	-S-	-T-	-U-	-V-	-Z-	-W-	-Y-
OL10006	274	132	287	145	281	139	284	146	300	160	60	13	72	70	2	310	167	130	178	65	5

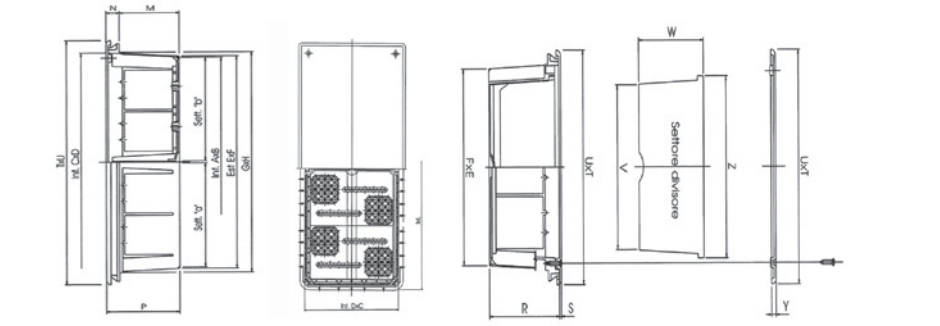

RÉF.	-A-	-B-	-C-	-D-	-E-	-F-	-G-	-H-	-I-	-L-	-M-	-N-	-P-	-R-	-S-	-T-	-U-	-V-	-Z-	-W-	-Y-
OL10007	370	132	383	145	377	140	380	145	395	160	60	13	72	70	2	405	167	130	178	65	5

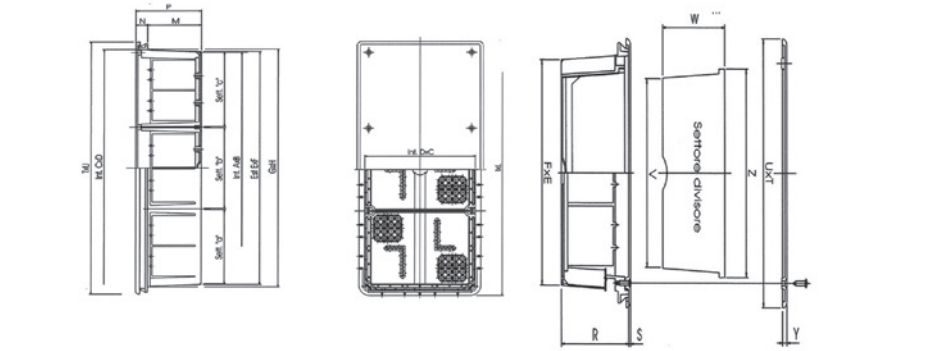

RÉF.	-A-	-B-	-C-	-D-	-E-	-F-	-G-	-H-	-I-	-L-	-M-	-N-	-P-	-R-	-S-	-T-	-U-	-V-	-Z-	-W-	-Y-
OL10008	461	140	475	153	468	147	470	155	485	165	60	13	72	70	2	495	175	137	185	65	4,5

MATÉRIEL ÉLECTRIQUE D'INSTALLATION

BOÎTES D'ENCASTREMENT - CARACTÉRISTIQUES TECHNIQUES

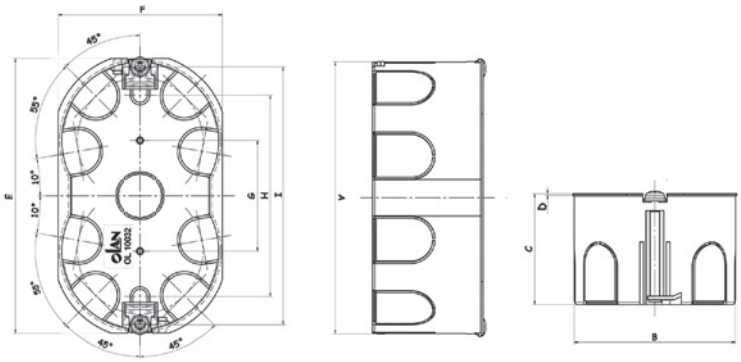

RÉF.	N° LIEUX	-A-	-B-	-C-	-D-	-E-	-F-	-G-	-H-	-I-
OL10032	3	113	67	46	0,7	114	68	46	83,5	107

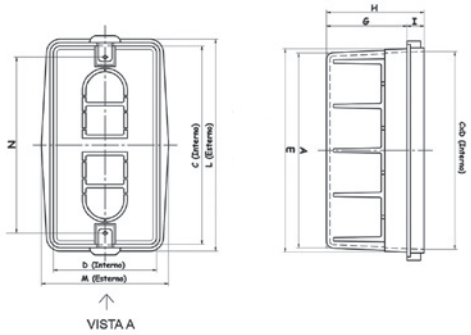

RÉF.	-A-	-B-	-C-	-D-	-E-	-F-	-G-	-H-	-I-	-L-	-M-	-N-
OL10084	114	58	116	60	119	63	47	57	10	124	74	103

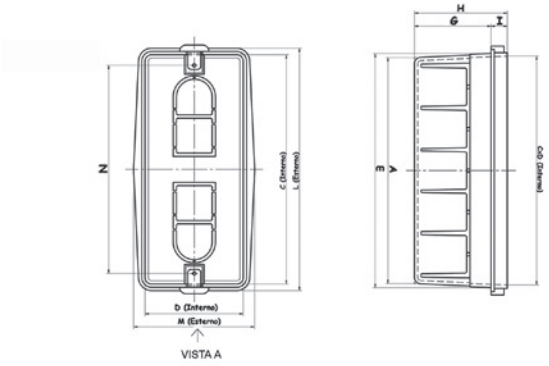

RÉF.	-A-	-B-	-C-	-D-	-E-	-F-	-G-	-H-	-I-	-L-	-M-	-N-
OL10085	139	58	141	60	144	63	47	57	10	149	74	128

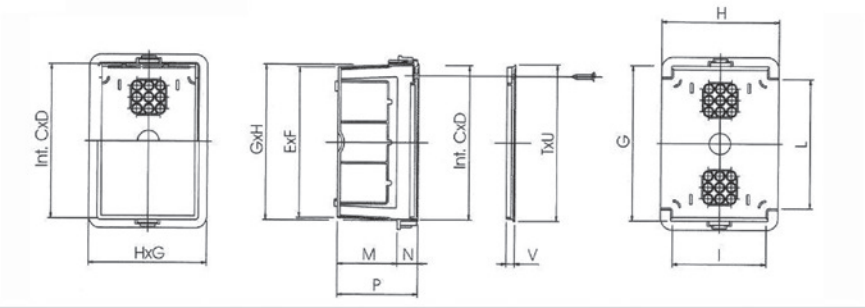

RÉF.	-A-	-B-	-C-	-D-	-E-	-F-	-G-	-H-	-I-	-L-	-M-	-N-	-P-	-R-	-S-	-T-	-U-	-V-
OL10090	92	68	95	60	95	70	105	72	58	80	35	15	50	49	1	95	60	6,5

MATÉRIEL ÉLECTRIQUE D'INSTALLATION

BOÎTES DE DÉRIVATION

BOÎTES DE DÉRIVATION COUVERCLE À ENCLIPSAGE - EMBOUT PASSE CÂBLE

IP 44 | -5°/ +60° | TB 75° | GWT 650° | IK 07 | CEI EN 60 670-1 CEI EN 60 670-22 DIRECTIVE B.T. 2006/95/CE



RÉFÉRENCE	DIMENSIONS	N. ENTRÉES	BOUCHONS ⊡	EMB. Pcs.
OL 20001	ø 65x35	4	Ø 12	150 (5x30)
OL 20002	ø 80x40	4	Ø 12	160 (5x32)
OL 20003	80x80x40	6	Ø 14	160 (5x32)

⊡ *Double et complète isolation en utilisant les bouchons (pg. 14)*

BOÎTES DE DÉRIVATION - PAROIS PRÉ PERÇÉES

IP 44 | -5°/ +60° | TB 75° | GWT 650° | IK 07 | CEI EN 60 670-1 CEI EN 60 670-22 DIRECTIVE B.T. 2006/95/CE



RÉFÉRENCE	DIMENSIONS	N. ENTRÉES	BOUCHONS ⊡	EMB. Pcs.
OL 20006	80x80x40	6	Ø 14	160 (5x32)

⊡ *Double et complète isolation en utilisant les bouchons (pg. 14)*

BOÎTES DE DÉRIVATION COUVERCLE À ENCLIPSAGE - EMBOUT PASSE CÂBLE

IP 55 | -15°/ +60° | TB 75° | GWT 650° | IK 07



RÉFÉRENCE	DIMENSIONS	N. ENTRÉES	BOUCHONS ⊡	EMB. Pcs.
OL 20009	80x80x40	6	Ø 16	160 (5x32)

⊡ *Double et complète isolation en utilisant les bouchons (pg. 14)*

BOÎTES DE DÉRIVATION COUVERCLE AVEC VIS - EMBOUT PASSE CÂBLE

IP 55 | -15°/ +60° | TB 75° | GWT 650° | IK 07 | CEI EN 60 670-1 CEI EN 60 670-22 DIRECTIVE B.T. 2006/95/CE



RÉFÉRENCE	DIMENSIONS	N. ENTRÉES	BOUCHONS ⊡	EMB. Pcs.
OL 20011	100x100x50	6	Ø 14	100
OL 20111	120x80x50	6	Ø 16	100
OL 20012	150x110x70	10	Ø 16	45
OL 20013	190x140x70	10	Ø 21	28
OL 20014	240x190x90	12	Ø 21	10

⊡ *Double et complète isolation en utilisant les bouchons (pg. 14)*

BOÎTES FERMETURE COUVERCLE À CHARNIÈRE - EMBOUT PASSE CÂBLE

IP 55 | -15°/ +60° | TB 75° | GWT 650° | IK 07 | CEI EN 60 670-1 CEI EN 60 670-22 DIRECTIVE B.T. 2006/95/CE



RÉFÉRENCE	DIMENSIONS	N. ENTRÉES	BOUCHONS ⊡	EMB. Pcs.
• OL 20015	300x220x120	12	Ø 21	6
• OL 20016	380x300x120	12	Ø 21	6

• *Avec charnière et vis plastique*

⊡ *Double et complète isolation en utilisant les bouchons (pg. 14)*

BOÎTES DE DÉRIVATION COUVERCLE AVEC VIS - PAROIS LISSES

IP 56 | -15°/ +60° | TB 75° | GWT 650° | IK 07 | CEI EN 60 670-1 CEI EN 60 670-22 DIRECTIVE B.T. 2006/95/CE



RÉFÉRENCE	DIMENSIONS	BOUCHONS ⊡	EMB. Pcs.
OL 20021	100x100x50	Ø 14	100
OL 20121	120x80x50	Ø 16	100
OL 20022	150x110x70	Ø 16	45
OL 20023	190x140x70	Ø 21	32
OL 20024	240x190x90	Ø 21	10

⊡ *Double et complète isolation en utilisant les bouchons (pg. 14)*

BOÎTES DE DÉRIVATION FERMETURE COUVERCLE À CHARNIÈRE - PAROIS LISSES

IP 56 | -15°/ +60° | TB 75° | GWT 650° | IK 07 | CEI EN 60 670-1 CEI EN 60 670-22 DIRECTIVE B.T. 2006/95/CE



RÉFÉRENCE	DIMENSIONS	BOUCHONS ⊡	EMB. Pcs.
• OL 20025	300x220x120	Ø 21	6
• OL 20026	380x300x120	Ø 21	6

• *Avec charnière et vis plastique*

⊡ *Double et complète isolation en utilisant les bouchons (pg. 14)*

MATÉRIEL ÉLECTRIQUE D'INSTALLATION

BOÎTES DE DÉRIVATION

BOÎTES AVEC COUVERCLE TRANSPARENT PAROIS LISSES ET VIS METALLIQUES

IP 56	-15°/ +60°	TB 75°	GWT 650°	IK 08	CEI EN 60 670-1 CEI EN 60 670-22 DIRECTIVE B.T. 2006/95/CE



RÉFÉRENCE	DIMENSIONS	BOUCHONS ⧈	EMB. Pcs.
OL 20031	150x110x70	Ø 16	30
OL 20032	190x140x70	Ø 21	32
OL 20033	240x190x90	Ø 21	10
• OL 20034	300x220x120	Ø 21	6
• OL 20035*	380x300x120	Ø 21	4

• *Avec charnière et vis plastique.*

⧈ *Double et complète isolation en utilisant les bouchons (pg. 14)*

BOÎTES AVEC COUVERCLE HAUT PAROIS LISSES ET VIS METALLIQUES

IP 56	-15°/ +60°	TB 75°	GWT 650°	IK 07



RÉFÉRENCE	DIMENSIONS	BOUCHONS ⧈	EMB. Pcs.
OL 20041	150x110x140	Ø 16	28
OL 20042	190x140x140	Ø 21	16
OL 20043	240x190x165	Ø 21	8
OL 20044	300x220x180	Ø 21	4

⧈ *Double et complète isolation en utilisant les bouchons (pg. 14)*

BOÎTES AVEC COUVERCLE HAUT TRANSPARENT PAROIS LISSES ET VIS METALLIQUES

IP 56	-15°/ +60°	TB 75°	GWT 650°	IK 08



RÉFÉRENCE	DIMENSIONS	BOUCHONS ⧈	EMB. Pcs.
OL 20051	150x110x140	Ø 16	28
OL 20052	190x140x140	Ø 21	16
OL 20053	240x190x165	Ø 21	8
OL 20054	300x220x180	Ø 21	4

⧈ *Double et complète isolation en utilisant les bouchons (pg. 14)*

BOÎTES DE DÉRIVATION - PAROIS LISSES FERMETURE SYSTÈME ¼ TOUR

IP 56	-15°/ +60°	TB 75°	GWT 650°	IK 07	CEI EN 60 670-1 CEI EN 60 670-22 DIRECTIVE B.T. 2006/95/CE



RÉFÉRENCE	DIMENSIONS	BOUCHONS ⧈	EMB. Pcs.
OL 20070	105x105x50	Ø 15	96

⧈ *Double et complète isolation en utilisant les bouchons (pg. 14)*

BOÎTES DE DÉRIVATION AVEC EMBOUT PASSE CÂBLE FERMETURE SYSTÈME ¼ TOUR

IP 55	-15°/ +60°	TB 75°	GWT 650°	IK 07	CEI EN 60 670-1 CEI EN 60 670-22 DIRECTIVE B.T. 2006/95/CE



RÉFÉRENCE	DIMENSIONS	N. ENTRÉES	BOUCHONS ⧈	EMB. Pcs.
OL 20080	105x105x50	7	Ø 15	72

⧈ *Double et complète isolation en utilisant les bouchons (pg. 14)*

BOÎTES AVEC COUVERCLE A VIS PAROIS LISSES EN POLYCARBONATE

IP 56	-15°/ +60°	TB 120°	GWT 650°	IK 08



RÉFÉRENCE	DIMENSIONS	BOUCHONS ⧈	EMB. Pcs.
OL 20220	100x100x50	Ø 14	100
OL 20221	120x 80x50	Ø 16	100
OL 20222	150x110x70	Ø 16	45
OL 20223	190x140x70	Ø 21	32
OL 20224	240x190x90	Ø 21	10
• OL 20225	300x220x120	Ø 21	6
• OL 20226	380x300x120	Ø 21	4

• *Avec charnière et vis plastique.*

⧈ *Double et complète isolation en utilisant les bouchons (pg. 14)*

BOÎTES COUVERCLE AVEC VIS - PAROIS LISSES

SANS HALOGENES	IP 56	-15°/ +60°	TB 75°	GWT 960°	IK 07



RÉFÉRENCE	DIMENSIONS	BOUCHONS	EMB. Pcs.
OL 20320	100x100x50	Ø 14	100
OL 20321	120x 80x50	Ø 16	100
OL 20322	150x110x70	Ø 16	45
OL 20323	190x140x70	Ø 21	32
OL 20324	240x190x90	Ø 21	10
• OL 20325	300x220x120	Ø 21	6
• OL 20326	380x300x120	Ø 21	4

• *Avec charnière et vis plastique.*

⧈ *Double et complète isolation en utilisant les bouchons (pg. 14)*

MATÉRIEL ÉLECTRIQUE D'INSTALLATION

BOÎTES DE DÉRIVATION A ENCASTRER

PASSE CÂBLE



RÉFÉRENCE	Ø MAX	COLIS Pcs.	EMB. Pcs.
OL 20056	20	100	1000
OL 20057	25	100	1000
OL 20058	32	100	600

PLAQUE MÉTALLIQUE ZINGUÉE AVEC VIS



RÉFÉRENCE	DIM. BOÎTE	DIM. PLATINE	EMB. Pcs.
OL 20061	190x140 OL 20013 / 20023 / 20032 20042 / 20052 / 20223	170x130x1,5	30
OL 20062	240x190 OL 20014 / 20024 / 20033 / 20043 / 20053 / 20224	223x178x1,5	25
OL 20063	300x220 OL 20015 / 20025 / 20034 20044 / 20054 / 20225	287x207x1,5	20
OL 20064	380x300 OL 20026 / 20016 20035 / 20226	360x283x1,5	10

PLAQUETTE DE FIXAGE AVEC VIS



RÉFÉRENCE	COLIS Pcs.	EMB. Pcs.
OL 20090	100	1000

VIS EN PLASTIQUE POUR BOÎTES



RÉFÉRENCE	PAR RÉF.	COLIS Pcs.	EMB. Pcs.
OL 20091	OL 20015 / 20016 / 20025 / 20026 / 20034 / 20035 20044 / 20054 / 20225 / 20226	100	1000

BOUCHONS COUVRE VIS



RÉFÉRENCE	Ø	DIMENSIONS BOÎTES	COLIS Pcs.
OL 20096	12	65x35 (Ø) - 80x40 (Ø)	100
OL 20097	14	80x80 (OL20003-OL20006) - 100x100	100
OL 20098	15	105x105	100
OL 20099	16	80x80 (OL20009) - 150x110 - 120x80	100
OL 20100	21	190x140 - 240x190 - 300x220 - 380x300	100

L'isolation complète des boîtes selon norme CEI EN 61140 est réalisable par les bouchons couvre-vis OL 20096-20097-20098-20099-20100 ou par plaquette de fixage OL 20090.

TYPES DE PROTECTION CONTRE LES CONTACTS INDIRECTS

Conditions de protection contre les contacts indirects en isolant les normes EN 61 140

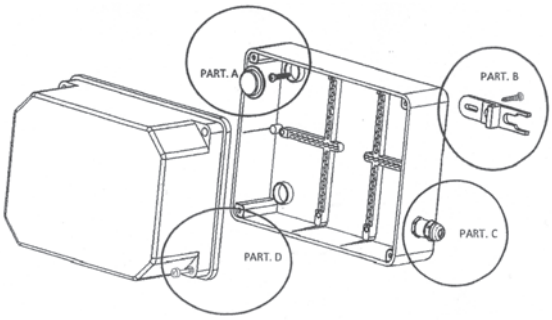

PART. A

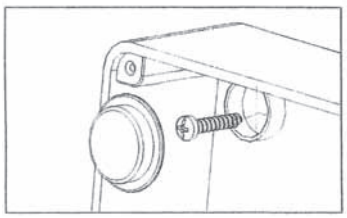

Afin d'obtenir la gamme d'isolation IP56, il est nécessaire d'utiliser les bouchons couvre-vis en dotation OL20096.

PART. B

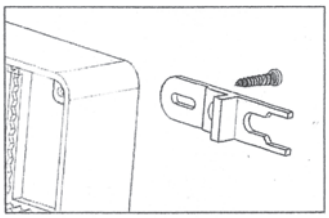

La fixation des fonds sur les supports muraux peuvent être obtenus en appliquant consoles en plastique OL20090.

PART. C

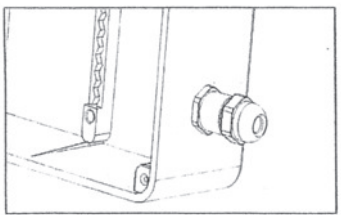

Entrée des cables par un raccord tuyau-boite IP56 ou un presse-étoupe IP56

PART. D

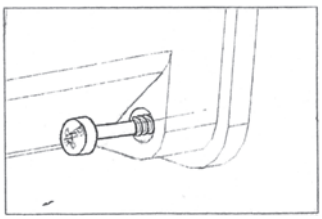

Force de torsion pour les vis du couvercle: 1,2 Nm