KATALOG PRODUKTÓW







SEZ
DOLNÝ KUBÍN



K1

PRZEMYSŁOWE GNIAZDA I WTYKI

Wersja 1.1
Opracowano 05/2015

SEZ DK a. s. jest firmą słowacką, która ma ponad 65 lat tradycję w projektowaniu, produkcji i sprzedaży materiałów elektroinstalacyjnych.

Projektowaniem produktów zajmuje się dział rozwoju i narzędziownia, która zapewnia skonstruowanie i wykonanie form do prasowania oraz narzędzi mechanicznych, jak również świadczy usługi na rzecz klientów zewnętrznych. Galwanizernia zapewnia wykończenie elementów z metalu. Firma ma wdrożoną technologie do produkcji z tworzyw sztucznych i metali, wytwarza produkty z tworzywa o wadze do 1,3 kg również pod firmy zewnętrzne.

W swojej ofercie posiada szeroki asortyment. Oferujemy gniazda i wtyki przemysłowe , rozdzielnice skrzynkowe, domowe wyłączniki i gniazda, złączki szeregowe i listwy zaciskowe, puszki elektroinstalacyjne, dławnice, wyłączniki krańcowe, oprawki ceramiczne, skrzynki rozdzielcze natynkowe i podtynkowe, rury elektroinstalacyjne. Dla poszczególnych grup produktów są stworzone katalogi od K1 do K10.

Firma posiada wdrożony system zarządzania jakością, który został poddany ocenie, uznany za zgodny z wymaganiami normy ISO 9001:2008 oraz ISO 14001:2004.

SEZ DK a. s. obecnie eksportuje swoje produkty do ponad 25 krajów świata.


SGS

Certifikát HU07/2442

SEZ DK a.s.

M.R.Štefánika 1831/46
026 19 Dolný Kubín

ISO 9001:2008

Vývoj a výrobu elektroinštalačného materiálu, priemyslových a domových zásuviek a vidlíc, domových a koncových spínačov, výrobu rezných nástrojov, lisovacích foriem a kovových konštrukcií.

Tento certifikát je platný od 9. marca 2013 do 8. marca 2016
a zostáva v platnosti v prípade úspešných dohľadových auditov.
Dátum recertifikačného auditu do: 23. januára 2016
Vydanie 3. Certifikovaný s SGS od decembra 1997


SGS

Certifikát HU13/6794

SEZ DK a.s.

M.R.Štefánika 1831/46
026 19 Dolný Kubín

ISO 14001:2004

Vývoj a výroba elektroinštalačného materiálu, priemyslových a domových zásuviek a vidlíc, domových a koncových spínačov, výroba rezných nástrojov, lisovacích foriem a kovových konštrukcií.

Tento certifikát je platný od 6. marca 2013 do 5. marca 2016
a zostáva v platnosti v prípade úspešných dohľadových auditov.
Dátum recertifikačného auditu do: 23. januára 2016
Vydanie 1. Certifikovaný s SGS od februára 2007

SEZ
DOLNÝ KUBÍN

ŁĄCZYMY ENERGIĘ

K1


Informacje ogólne 2-5


Gniazda przenośne 6


Gniazda stałe 7-8


Gniazda tablicowe 9-10


Pozostałe gniazda 11


Wtyki 12-13


Wtyki odbiornikowe stałe 14-15


Wtyki odbiornikowe 16-17

Adaptery, pokrywy, części 18-19

Wymiary produktów 20-28

SEZ
DOLNÝ KUBÍN



GNIAZDA I WTYKI PRZEMYSŁOWE

Nasze urządzenia połączeniowe przeznaczone są do łączenia urządzeń elektrycznych i odbiorników niskiego napięcia w rozmaitych zastosowaniach ludzkiej działalności. Są one często stosowane w budownictwie, w przemyśle elektrycznym, konstrukcyjnym, chemicznym i kosmetycznym, farmaceutycznym i służbie zdrowia, rolnictwie, przemyśle spożywczym i włókienniczym, a także w kinach, teatrach, urządzeniach sportowych i ośrodkach wypoczynkowych.

Parametry techniczne:

- prąd nominalny: 16 A, 32 A, 63 A, 125 A
- napięcie nominalne: 230 V, 400 V, 500 V
- częstotliwość nominalna: 50 Hz a 60 Hz
- stopień ochrony: IP 44, IP 54, IP 67
- ilość styków: 3P (2P + PE)
  4P (3P + PE)
  5P (3P + N + PE)
- temperatura pomiędzy od – 25 °C do + 40 °C

Produkowane przez nas gniazda, wtyki i złącza są zgodne z normami STN EN 60309 – 1, 2, zgodnymi z normami europejskimi EN 60309 – 1, 2 oraz normami międzynarodowymi IEC 60309 – 1, 2.

Przede wszystkim jakość

Wykonanie naszych wyrobów odpowiada wymaganiom wysokiej niezawodności i trwałości, a także spełnia wymogi bezpieczeństwa. Podstawowe zasady bezpieczeństwa zastosowane do naszych gniazd i wtyków przemysłowych, które z pewnością zostaną docenione przez użytkowników.

1. Rezystencja izolacji i wytrzymałość dielektryczna wyrobow musi być odpowiednia

Nasze wyroby są sprawdzane pod kątem powyższych wymogów bezpośrednio po testach w komorze klimatycznej, w której badane próbki zostają poddane odpowiednim temperaturom. Rezystancję izolacji mierzy się pod napięciem stałym około 500 V.

Pomiar rozpoczyna się po minucie od przyłożenia napięcia. Rezystancja izolacji nie może być mniejsza niż 5 MOhm. Wytrzymałość dielektryczną bada się pod napięciem sinusoidalnym 2000 V, 50/60 Hz (lub 2500 V dla wyrobów dla napięcia znamionowego 500 V) w czasie 1 minuty. W czasie badania nie może pojawić się przeskok ani przebicie.

2. Urządzenia niezblokowane muszą mieć odpowiednią zdolność rozłączania

Wtyczkę lub gniazdo przenośne wtyka się w gniazdo tablicowe lub wtyk stały, a następnie wyciąga się je z częstotliwością 7,5 razy na minutę. Kontakt elektryczny musi być zachowany przez czas nie dłuższy niż 4 sekundy i nie krótszy niż 2 sekundy. W czasie próby wykonuje się 50 cykli dla prądu 16 A i 32 A oraz 20 cykli dla prądu 63 A i 125 A. Próbki testowane są dla wartości 1,1 x znamionowe napięcie robocze i 1,25 x prąd znamionowy na odcinku 0,6. W czasie próby nie może powstać ciągły łuk elektryczny.

Po wykonaniu testu badane próbki nie mogą wykazywać uszkodzeń wykluczających ich dalszą eksploatację. Nie powinny być również widoczne istotne uszkodzenia bolców wtyku. Gniazda i wtyki (typ IV, IVG, IVGN, IZ, IZG, IZGN, IPGN, IPG 63xx) przy 63 A mają dostateczną zdolność rozłączania, przez co nie jest konieczne stosowanie dodatkowego styku tzw. sterującego.

3. Normalna eksploatacja

Wyroby muszą być odporne na skutki działania naprężeń mechanicznych, elektrycznych i cieplnych, jakie mogą wystąpić w czasie normalnej eksploatacji i nie wykazywać nadmiernego zużycia lub uszkodzenia. Urządzenia niezblokowane poddawane badaniom opisanym w punkcie 2 są dalej testowane w następujący sposób:

- wyroby 16 A – 5000 cykli pod obciążeniem
- wyroby 32 A a 63 A – 1000 cykli pod obciążeniem, 1000 cykli bez obciążenia
- wyroby 125 A – 250 cykli pod obciążeniem, 250 cykli bez obciążenia
- obciążenie znamionowym prądem i znamionowym napięciem na odcinku 0,6

Próbki poddane badaniom nie mogą wykazywać:

- uszkodzeń uniemożliwiających ich dalszą eksploatację lub możliwość blokowania się
- uszkodzenia pokrywy lub przegród
- uszkodzenia wtyków i gniazd powodującego nieprawidłową pracę
- objawów poluzowania się połączeń mechanicznych lub elektrycznych

OSTRZEŻENIE – Zdolność rozłączania wymagana jest jako ochrona w przypadku niezamierzonego wetknięcia lub wyjęcia wtyczki pod obciążeniem. Zgodnie z normą STN 33 2180 wtyczki i gniazda przemysłowe nie powinny być stosowane do przełączania podczas pracy odbiornikow.

4. Wytrzymałość mechaniczna

Rozbieralne gniazda i wtyki wyposażone są w najlżejszy rodzaj kabla zasilającego o możliwie najmniejszym przekroju. Wyrób jest zamrażany w temperaturze – 25 °C, po czym wolny koniec kabla o długości 2,25 m zostaje przymocowany do ściany na wysokości 75 cm. Próbka zostaje uniesiona na taką wysokość, żeby naciągnięty kabel był w położeniu poziomym i następnie zostaje upuszczona na betonowe podłoże. Test ten powtarza się 8 razy przekręcając kabel o 45 ° w punkcie utwierdzenia przed każdą kolejną próbą. Próbki poddane badaniu nie mogą wykazywać uszkodzeń lub objawów poluzowania się lub odłączenia żadnej części.

5. Odporność temperaturowa i niepalność

5.1 Części wykonane z materiału izolacyjnego bada się pod obciążeniem statycznym na odpowiednim stanowisku badaw-



SEZ
DOLNÝ KUBÍN

czym. W powierzchnię badanej części umieszczonej w pozycji poziomej wciskana jest kulka stalowa o średnicy 5 mm z siłą 20 N.

Badanie odbywa się w komorach cieplnych w następujących temperaturach:

° 125 °C dla części, na których zamocowane są części wyrobu znajdujące się pod napięciem

° 80 °C dla pozostałych części

Po godzinie testu mierzy się odcisk po kulce. Średnica odcisku ewentualnego odkształcenia materiału nie może przekraczać 2 mm.

5.2 Zewnętrzne części materiału izolującego i elementów izolacyjnych muszą być odporne na podwyższone temperatury i palenie się. Do badania, czy te wymagania są spełnione, stosuje się próbę gorącego drutu opisaną w IEC 60695-2-1.

Temperatura gorącego drutu wynosi:

° 650 °C dla elementów izolacyjnych, które nie ustalają części pod napięciem nawet wtedy, gdy się z nimi stykają

° 850 °C dla elementów izolacyjnych, które ustalają części pod napięciem i części obwodu zabezpieczającego.

Kontakt z drutem trwa 30 sekund.

Wynik testu badanego wyrobu jest pozytywny, jeżeli:

° nie nastąpiło widoczne palenie się lub trwałe zgrzanie lub

° palenie się próbki lub jej elementów ustało w ciągu 30 sekund od odjęcia gorącego drutu, a części poddane jego działaniu nie spaliły się całkowicie.

6. Odporność gumy i tworzyw termoplastycznych na starzenie się

Wyroby z pokrywami z gumy lub tworzyw termoplastycznych i zawierających części z elastomerów takich, jak pierścienie uszczelniające i podkładki muszą mieć odpowiednią odporność na starzenie się, którą sprawdza się za pomocą testu przyspieszonego starzenia w atmosferze o normalnym składzie i ciśnieniu. Badane próbki wiesza się swobodnie w komorze klimatycznej, naturalnym obiegiem powietrza.

Temperatura w komorze oraz czas trwania testu jest następująca:

° 70 °C a 10 dni dla gumy

° 80 °C a 7 dni dla termoplastów

Po zakończeniu testu i ochłodzeniu się komory do temperatury pokojowej ocenia się stan próbek. Nie mogą być widoczne gołym okiem żadne pęknięcia, a powierzchnia nie może być kleista lub tłusta. Próbki nie mogą też wykazywać widocznych uszkodzeń, które mogłyby prowadzić do niespełnienia standardowych wymagań.

Konstrukcja wyrobów uniemożliwia współpracę wyrobów przewidzianych do pracy przy różnych napięciach roboczych. Napięcie robocze wyrobu jest ustalone przez położenie rowka wpustowego i styku ochronnego, tzw. kąta godzinowego, gdy rowek wpustowy zawsze znajduje się w pozycji godziny 6. Obraz kąta godzinowego ustala się względem położenia styku ochronnego tak, jak na tarczy zegara patrząc na gniazdo od przodu. W celu uniemożliwienia nieprawidłowego połączenia, w gnieździe znajduje się rowek wpustowy, natomiast wtyczka ma wpust. Średnica bolca ochronnego jest inna niż bolca fazowego i nieprawidłowe połączenie jest więc wykluczone.

Instalowanie gniazd i przyłączy elektrycznych na powierzchniach palnych

Norma STN 33 2312 wyklucza możliwość instalacji gniazd i przyłączy elektrycznych bezpośrednio na powierzchniach łatwopalnych. Konieczne jest ich oddzielenie od takich powierzchni za pomocą płyty wykonanej z materiału niepalnego, o złej przewodności cieplnej, o grubości przynajmniej 5 mm i wystającej przynajmniej 10 mm z każdej strony, lub gniazda i przyłącza elektryczne muszą być instalowane w odległości przynajmniej 30 mm od powierzchni z materiału łatwopalnego, np. pulpitów.

Nowe rozwiązania

Wśród wyrobów 16 i 32-amperowych na napięcie 400 V, IP44 w wersji z 4 i 5 stykami produkujemy przenośne gniazda ISN, wtyki IVN, gniazda stałe IZN, wtyki odbiornikowe stałe IPN oraz gniazda tablicowe IEN (litera „N“ oznacza nowy dizajn). W gniazdach tablicowych kołnierzowych dostęp do wkrętów zacisków przyłączeniowych jest z jednej strony i jeżeli gniazda są zainstalowane na płaskiej ściance rozdzielnicy, wówczas przewody można przyłączyć bez konieczności wymontowywania gniazda z rozdzielnicy.

W grupie wyrobów o amperażu 63 A rozszerzyliśmy ofertę gniazd i wtyków 5-stykowych w klasie zabezpieczenia IP67 dostosowanych kształtowo do typoszeregu 16 A i 32 A ich oznaczenie jest takie same, dodana jest litera „G“:, która oznacza stopień ochrony IP67. Typowe oznaczenia to: ISGN, IVGN, IZGN, IPGN i IEGN. W tych gniazdach i wtykach zastosowano także oryginalne rozwiązania i modyfikacje zarówno dla złączek przewodów, jak i mocowania kabla przyłączeniowego.

Wymiary końcowek przyłączeniowych

System gniazd IEC [A]	Moc silnika [kW]		Końcówki przyłączeniowe dla przewodu [mm²]	
	400 V	500 V	giętky przewód linka	stały przewód drut
16	7	9	1 – 2,5 Cu	1,5 – 4 Cu/Al
32	15	20	2,5 – 6 Cu	2,5 – 10 Cu/Al
63	30	40	4 – 16 Cu	6 – 25 Cu/Al
125	60	80	16 – 50 Cu	25 – 70 Cu/Al

Moc w kW w przybliżeniu.

Rewersyjne adaptery RA i reduktory A

W produkowanym asortymencie znajdują się też adaptery rewersyjne „RA” 16 A i 32 A z powodu uzyskanej zmiany następstwa faz oraz reduktory „A” z pięciostykowego gniazda na czterostykowe. Jego wykorzystanie zależy od symetrycznego obciążenia, ponieważ czterostykowe gniazdo jest podłączone w systemie 3P + PE.

Zatablicowe gniazda i wtyki IERN, IRRN i IRRNO

Rozmiary ramek mocujących wynoszą: 75 x 75 mm z rozsta-



wem otworów mocujących 60x60 mm. Elementy na listwie zaciskowej są zgodne z gniazdkami i z wtyczkami

Gniazdo przemysłowe podtynkowe IZV z puszką

Gniazdo przemysłowe podtynkowe IZV można zainstalować w estetycznych pomieszczeniach, gdzie ważne jest dokładne i dyskretne umieszczenie gniazdek przemysłowych. Puszka umieszczana pod tynkiem jest taka sama dla wszystkich typów. W puszce jest 6 otworów na doprowadzenie przewodów, z tego cztery owalne na ścianach bocznych a dwa okrągłe na dnie puszki. Puszki można ze sobą łączyć za pomocą PR-10 oraz elementy wytłoczone na puszce, które umożliwiają łączenie puszek.

Gniazdo Kombi IZVZ

Gniazdo Kombi IZVZ –ma w sobie elementy gniazda na 400V i na 230V. Ma zastosowanie wszędzie tam, gdzie potrzebne jest jednoczesne korzystanie z prądu jednofazowego i trójfazowego. Podczas konstrukcji tego urządzenia kładziono szczególny nacisk na elementy elektryczne w sensie bezpieczeństwa i komfortu użytkowania. Wersja IZVZ jest dostarczana na rynek w stopniu ochrony IP 44. Dostępne warianty 16 A 4P (IZVZ 1643), 16 A 5P (IZVZ 1653), 32 A 4P (IZVZ 3243), 32A 5P (IZVZ 3253). Warianty 32A są dostarczane z bezpiecznikiem tulejkowym 16 A do zabezpieczenia dla gniazda na prąd jednofazowy 230 V/16 A.

Przemysłowe gniazda i wtyki 125 A

Asortyment zostały rozszerzony o wtyki przemysłowe, wtyki odbiornikoweoraz gniazda na prąd nominalny 125 A w wersji 3, 4 i 5 stykami na napięcia 230V, 400V i 500V w klasie bezpieczeństwa IP 67.

Nowa seria gniazd i wtyków 3P 16A/230V

Zakres produkcji został porzerzony o przemysłowe gniazda i wtyki IVN, ISN, IZN, IPN, IRRN, IERN o prądzie znamionowym 16A, napięcie 230V, 3-stykowe.

Bezśrubowa seria LEADER Plus

W latach 2009 do 2011 firma SEZ rozszerzyła swój asortyment o nowy typ w grupie bezśrubowych 16A i 32A – 5-stykowych gniazd i wtyk IVB, ISB, IZB, IPB, IEB, IERB, IRRB (litera B oznacza wersję bezśrubową). Na rynek zostały wprowadzone pod nazwą handlową LEADER Plus.

System połączeń bezśrubowych można zrealizować różnymi metodami. Nasz wykorzystuje zasadę połączenia sprężystego tj. bezśrubowego zacisku sprężystego, który umożliwia pewne połączenie w 16A gniazdach wtykach i połączeniach przelotowych drutów do przekroju 4 mm^2 i linek do przekroju 2,5 mm^2.

W gniazdach i wtykach 32A jest możliwe połączenie przelotowych drutów do przekroju 10 mm^2 oraz linek o przekroju do 6 mm^2 Połączenie tulejki stykowej, ewentualnie styku z uchwytem zacisku sprężystego jest nitowane. Zastosowanie tej zasady pozwoliło osiągnąć pewne i szybkie połączenie i nie jest potrzebne bieżące kontrolowanie takich połączeń.

Nowe rozwiązanie technologiczne wyraźnie skraca czas montażu aż o 39% w stosunku do gniazd i wtyk ze śrubami. Skrócenie tego czasu osiąga się dzięki temu, że obudowy wtyk i gniazd są w niezamkniętym położeniu transportowym (otwierane bez użycia wkrętaka) oraz styki wtyk złącz i gniazd przy dostawie są już w położeniu otwartym (cięgna są wysunięte), a po włożeniu odizolowanego przewodu (zalecana długość 12mm) wystarczy wcisnąć cięgno i przewód zostaje zamocowany. Poszczególne cięgna

- **Szybsze i bardziej wygodna instalacja. Średni czas montażu jest skrócony o 39%. Krótsza całkowita długość gniazd i wtyk.**
- **Obudowy wtyczek i gniazd są w pozycji otwartej co pozwala na szybszy montaż.**
- **Nowa koncepcja końcówki dławiącej i nakrętki o ergonomicznym kształcie poprawia obsługę podczas wymiany kabla oraz uszczelnia.**

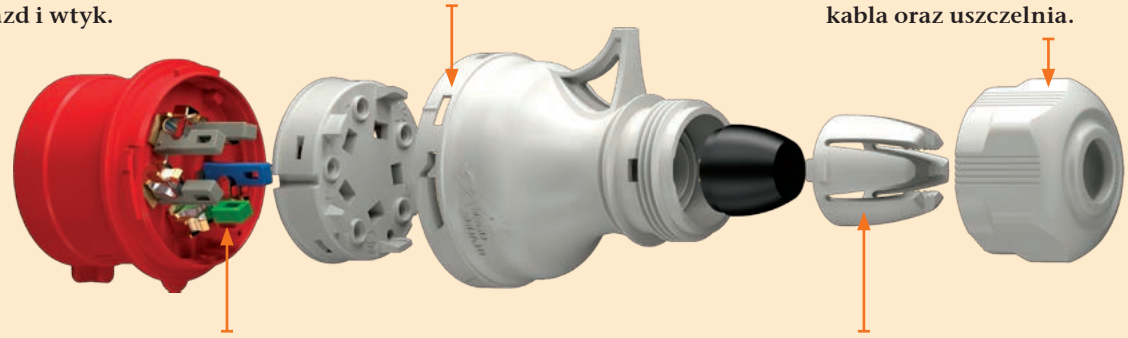

- **Jednoznaczna kolorystyka styków L1, L2, L3, N, PE identyfikuje je w pozycji otwartej.**
- **Ergonomiczny kształt nakrętki uszczelniającej ułatwia manipulację przy montażu kabla i jego uszczelnieniu.**



SEZ DOLNÝ KUBÍN

różnią się kolorami i razem z oznaczeniem na wyprasce minimalizują możliwość błędnego podłączenia przewodów.

Styk sterujący:

Wtyki i gniazda 63 A i 125 A typ (IRGN, IRGN 1) występują również w wersji ze stykiem sterującym. Znajduję się on w środkowej czę ści obudowy i odgrywa istotną rolę podczas rozłaczania (w odpowiednim czasie rozłącza zasilanie stycznika). Zaciski fazowe są rozłączane bez prądu dzięki czemu nie są opalane.

Stopień ochrony IP

W katalogu wtyki i gniazda o prądzie znamionowym 16 A,32 A spełniają klasę ochrony IP 44, IP 54 lub IP 67 a 63 A, 125 A spełniają stopień ochrony IP 67 zgodnie z EN 60529.

Stopień ochrony jest testowany:

* na pojedyńczych gniazdach i wtyczkach, a także przy ich połączeniu
* wtyki przenośne oraz wtyki odbiornikowe przy podłączeniu z gniazdami

IP xx
- Ochrona przed wnikaniem ciał obcych
- Ochrona przed wodą

1. číslo	Ochrona przed wnikaniem ciał obcych	2. číslo	Ochrona przed wodą
0	brak ochrony	0	brak ochrony
1	wielkość > ø 50 mm	1	ochrona przed kroplami wody spadającymi pionowo
2	wielkość > ø 12,5 mm	2	ochrona przed kroplami wody padającymi na obudowę pod kątem 15°
3	wielkość > ø 2,5 mm	3	ochrona przed kroplami padającymi pod kątem 60° od pionu
4	wielkość > ø 1 mm	4	ochrona przed kroplami padającymi ze wszystkich stron (deszcz)
5	ochrona przed wnikaniem pyłu w ilościach zakłócających pracę urządzenia	5	ochrona przed strumieniem wody z dowolnego kierunku
6	całkowita ochrona przed wnikaniem pyłu	6	ochrona przed silnymi strumieniami wody lub zalewaniem falą z dowolnego kierunku
		7	ochrona przed zalaniem przy zanurzeniu na taką głębokość, aby dolna powierzchnia obudowy znajdowała się 1 m pod powierzchnią wody, a górna nie mniej niż 0,15 m w czasie 30 min
		8	ochrona przed zalaniem przy ciągłym zanurzeniu i zwiększonym ciśnieniu wody (1 m głębokości)

Oznaczenie produktów:

Klucz dla wtyczek przemysłowych

I	V	G	N	63	5	3
I	x	x	x	x	x	x

Przykład oznaczenia

I – przemysłowe

V – wtyka
P – wtyk odbiornikowy stały
R – wtyki odbiornikowe
RR – wtyki odbiornikowe proste

G – stopień ochrony IP 67

N – nowa seria
NO – ze zwrotnicą faz
B – bezśrubowa

Napięcie
2 – 230 V
3 – 400 V
5 – 500 V

Ilość styków
3 – 3 styki
4 – 4 styki
5 – 5 styków

Prąd
16 – 16 A
32 – 32 A
63 – 63 A
125 – 125 A

Klucz dla gniazd przemysłowych

I	Z	G	N	63	5	3
I	x	x	x	x	x	x

Przykład oznaczenia

I – przemysłowe

S – gniazdo przenośne
Z – gniazdo stałe
E – gniazdo tablicowe
ER – gniazdo tablicowe proste

G – stopień ochrony IP 67

N – nowa seria
B – bezśrubowa
S – stara seria
VZ – gniazdo kombi
V – gniazdo tablicowe proste z puszką podtynkową
VN – gniazdo tablicowe proste z puszką natynkową

Napięcie
2 – 230 V
3 – 400 V
5 – 500 V

Ilość styków
3 – 3 styki
4 – 4 styki
5 – 5 styków

Prąd
16 – 16 A
32 – 32 A
63 – 63 A
125 – 125 A

Napięcie nominalne	Kolor/ barwa
20 – 25 V	fioletowy
200 – 250 V	niebieski
380 – 480 V	czerwony
500 – 690 V	czarny

Kody kolorów:

Aby ułatwić identyfikację różnych napięć wszystkie CEE gniazda i wtyczki są w odpowiednich kolorach.

SEZ
DOLNÝ KUBÍN

Gniazda przenośne

230V 50-60Hz 3p = 6h

400V 50-60Hz 4p, 5p = 6h

500V 50-60Hz 4p,5p = 7h



3p 2P+PE

4p 3P+PE

5p 3P+N+PE

	Prąd	Napięcie	Styki	Stopień ochrony	Kąt godzinowy	Typ	Opakowanie szt.	Waga g/szt.	Wymiary strona /rys.
 ISN 1632	16 A	230 V	3	IP 54	6 h	ISN 1632	12	166	20/1
	16 A	400 V	4	IP 44	6 h	ISN 1643	12	181	20/1
	16 A	500 V	4	IP 44	7 h	IS 1645	12	176	20/2
	16 A	400 V	5	IP 44	6 h	ISN 1653	12	197	20/1
 ISN 3243	32 A	230 V	3	IP 54	6 h	ISN 3232	9	270	20/1
	32 A	400 V	4	IP 44	6 h	ISN 3243	9	289	20/1
	32 A	500 V	4	IP 44	7 h	IS 3245	12	257	20/2
	32 A	400 V	5	IP 44	6 h	ISN 3253	9	315	20/1
Bezśrubowa  ISB 1653	16 A	400 V	5	IP 44	6 h	ISB 1653	12	190	20/1
	32 A	400 V	5	IP 44	6 h	ISB 3253	9	340	20/1
 ISG 1643	16 A	230 V	3	IP 67	6 h	ISG 1632	10	165	20/3
	16 A	400 V	4	IP 67	6 h	ISG 1643	10	190	20/3
	16 A	400 V	5	IP 67	6 h	ISG 1653	10	224	20/3
 ISG 3232	32 A	230	3	IP 67	6 h	ISG 3232	12	298	20/3
	32 A	400 V	4	IP 67	6 h	ISG 3243	12	285	20/3
	32 A	400 V	5	IP 67	6 h	ISG 3253	12	324	20/3
 ISGN 6353	63 A	400 V	4	IP 67	6 h	ISG 6343	10	616	20/4
	63 A	500 V	4	IP 67	7 h	ISG 6345	10	670	20/4
	63 A	400 V	5	IP 67	6 h	ISGN 6353	2	976	20/5
 ISGN 12543	125 A	230 V	3	IP 67	6 h	ISGN 12532	2	105	20/6
	125 A	400 V	4	IP 67	6 h	ISGN 12543	2	116	20/6
	125 A	500 V	4	IP 67	7 h	ISGN 12545	2	116	20/6
	125 A	400 V	5	IP 67	6 h	ISGN 12553	2	125	20/6
	125 A	500 V	5	IP 67	7 h	ISGN 12555	2	125	20/6

Uwaga: w ofercie posiadamy rónież typy z oznaczeniem ISGN 125xx-p (wyposażone w styk sterujący)



Gniazda stałe

230V 50-60Hz 3p = 6h | 400V 50-60Hz 4p, 5p = 6h | 500V 50-60Hz 4p,5p = 7h

SEZ DOLNÝ KUBÍN

Prąd	Napięcie	Styki	Stopień ochrony	Kąt godzinowy	Typ	Opakowanie szt.	Waga g/szt.	Wymiary strona /rys.
16 A	230 V	3	IP 54	6 h	IZN 1632	9	189	20/7
16 A	400 V	4	IP 44	6 h	IZN 1643	9	205	20/7
16 A	500 V	4	IP 44	7 h	IZS 1645	12	172	20/8
16 A	400 V	5	IP 44	6 h	IZN 1653	9	220	20/7



IZN 1632

32 A	230 V	3	IP 54	6 h	IZN 3232	6	283	20/7
32 A	400 V	4	IP 44	6 h	IZN 3243	6	300	20/7
32 A	500 V	4	IP 44	7 h	IZS 3245	12	250	20/8
32 A	400 V	5	IP 44	6 h	IZN 3253	6	346	20/7



IZN 3253

Bezśrubowa

16 A	400 V	5	IP 44	6 h	IZB 1653	9	219	20/7
32 A	400 V	5	IP 44	6 h	IZB 3253	6	348	20/7



IZB 3253

63 A	400 V	4	IP 44	6 h	IZ 6343	4	741	21/9
63 A	500 V	4	IP 44	7 h	IZ 6345	4	824	21/9



IZ 6343

16 A	230 V	3	IP 67	6 h	IZG 1632	9	255	21/10
16 A	400 V	4	IP 67	6 h	IZG 1643	9	273	21/10
16 A	400 V	5	IP 67	6 h	IZG 1653	9	321	21/10



IZG 1653

32 A	230 V	3	IP 67	6 h	IZG 3232	12	419	21/10
32 A	400 V	4	IP 67	6 h	IZG 3243	12	421	21/10
32 A	400 V	5	IP 67	6 h	IZG 3253	12	456	21/10



IZG 3232

63 A	400 V	4	IP 67	6 h	IZG 6343	4	802	21/11
63 A	500 V	4	IP 67	7 h	IZG 6345	4	916	21/11
63 A	400 V	5	IP 67	6 h	IZGN 6353	4	1179	21/12



IZGN 6353

SEZ
DOLNÝ KUBÍN

Gniazda stałe



230V 50-60Hz 3p = 6h

400V 50-60Hz 4p, 5p = 6h

500V 50-60Hz 4p,5p = 7h

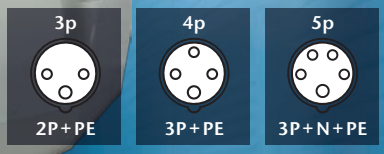

	Prąd	Napięcie	Styki	Stopień ochrony	Kąt godzinowy	Typ	Opakowanie szt.	Waga g/szt.	Wymiary strona /rys.
 IZGN 12553	125 A	230 V	3	IP 67	6 h	IZGN 12532	1	185	21/13
	125 A	400 V	4	IP 67	6 h	IZGN 12543	1	190	21/13
	125 A	500 V	4	IP 67	7 h	IZGN 12545	1	190	21/13
	125 A	400 V	5	IP 67	6 h	IZGN 12553	1	195	21/13
	125 A	500 V	5	IP 67	7 h	IZGN 12555	1	195	21/13
	Uwaga: w ofercie posiadamy rónież typy z oznaczeniem IZGN 125xx-p (wyposażone w styk sterujący)								
 IZVZ 1653									
	16 A	400 V	4	IP 44	6 h	IZVZ 1643	6	334	21/14
	16 A	400 V	5	IP 44	6 h	IZVZ 1653	6	357	21/14
	32 A	400 V	4	IP 44	6 h	IZVZ 3243	4	419	21/14
	32 A	400 V	5	IP 44	6 h	IZVZ 3253	4	447	21/14
	Gniazda kombinowane z gniazdem 16A/250V. IZVZ 32xx wyposażone jest w bezpiecznik 16A.								
 IZVZ-S 1653	16 A	230 V	3	IP 44	6 h	IZVZ-S 1632	6	320	21/14
	16 A	400 V	4	IP 44	6 h	IZVZ-S 1643	6	334	21/14
	16 A	400 V	5	IP 44	6 h	IZVZ-S 1653	6	357	21/14
	32 A	400 V	4	IP 44	6 h	IZVZ-S 3243	4	419	21/14
	32 A	400 V	5	IP 44	6 h	IZVZ-S 3253	4	447	21/14
	Gniazda kombinowane z gniazdem 16A/250V – wersja SCHUKO. IZVZ-S 32xx wyposażone jest w bezpiecznik 16A.								
 podtynkową IZV 16	16 A	250 V	3	IP 44	6 h	IZV 16, IZV 16S	8	175	21/15
	16 A	400 V	4	IP 44	6 h	IZV 1643	8	277	21/15
	16 A	400 V	5	IP 44	6 h	IZV 1653	8	280	21/15
	32 A	230 V	3	IP 44	6 h	IZV 3232	8	305	21/15
	32 A	400 V	4	IP 44	6 h	IZV 3243	8	331	21/15
	32 A	400 V	5	IP 44	6 h	IZV 3253	8	340	21/15
 nadtynkową IZVN 16	16 A	250 V	3	IP 44	6 h	IZVN 16, IZVN 16S	8	221	21/16
	16 A	400 V	4	IP 44	6 h	IZVN 1643	8	317	21/16
	16 A	400 V	5	IP 44	6 h	IZVN 1653	8	328	21/16
	32 A	230 V	3	IP 44	6 h	IZVN 3232	8	345	21/16
	32 A	400 V	4	IP 44	6 h	IZVN 3243	8	370	21/16
	32 A	400 V	5	IP 44	6 h	IZVN 3253	8	390	21/16

Gniazda tablicowe





230V 50-60Hz 3p = 6h | 400V 50-60Hz 4p, 5p = 6h | 500V 50-60Hz 4p,5p = 7h

SEZ DOLNÝ KUBÍN

Prąd	Napięcie	Styki	Stopień ochrony	Kąt godzinowy	Typ	Opakowanie szt.	Waga g/szt.	Wymiary strona /rys.
16 A	230 V	3	IP 54	6 h	IERN 1632	6	127	22/17
16 A	400 V	4	IP 54	6 h	IERN 1643	6	146	22/17
16 A	400 V	5	IP 54	6 h	IERN 1653	6	159	22/17
Gniazdo tablicowe **proste**.								



IERN 1632

Prąd	Napięcie	Styki	Stopień ochrony	Kąt godzinowy	Typ	Opakowanie szt.	Waga g/szt.	Wymiary strona /rys.
32 A	230 V	3	IP 54	6 h	IERN 3232	12	185	22/17
32 A	400 V	4	IP 54	6 h	IERN 3243	12	211	22/17
32 A	400 V	5	IP 54	6 h	IERN 3253	12	235	22/17
Gniazdo tablicowe **proste**.								



IERN 3253

Prąd	Napięcie	Styki	Stopień ochrony	Kąt godzinowy	Typ	Opakowanie szt.	Waga g/szt.	Wymiary strona /rys.
16 A	400 V	5	IP 54	6 h	IERB 1653	6	156	22/18
32 A	400 V	5	IP 54	6 h	IERB 3253	12	253	22/18
Gniazdo tablicowe **proste**.								

Bezśrubowa



IERB 1653

Prąd	Napięcie	Styki	Stopień ochrony	Kąt godzinowy	Typ	Opakowanie szt.	Waga g/szt.	Wymiary strona /rys.
16 A	230 V	3	IP 54	6 h	IE 1632	12	117	22/19
16 A	400 V	4	IP 54	6 h	IEN 1643	12	117	22/20
16 A	500 V	4	IP 44	7 h	IE 1645	12	122	22/19
16 A	400 V	5	IP 54	6 h	IEN 1653	12	136	22/20
Gniazdo tablicowe **skośne**.								



IE 1632

Prąd	Napięcie	Styki	Stopień ochrony	Kąt godzinowy	Typ	Opakowanie szt.	Waga g/szt.	Wymiary strona /rys.
32 A	230 V	3	IP 54	6 h	IE 3232	12	176	22/19
32 A	400 V	4	IP 54	6 h	IEN 3243	12	188	22/20
32 A	500 V	4	IP 44	7 h	IE 3245	12	187	22/19
32 A	400 V	5	IP 54	6 h	IEN 3253	12	209	22/20
Gniazdo tablicowe **skośne**.								



IEN 3253

Prąd	Napięcie	Styki	Stopień ochrony	Kąt godzinowy	Typ	Opakowanie szt.	Waga g/szt.	Wymiary strona /rys.
16 A	400 V	5	IP 54	6 h	IEB 1653	12	151	22/20
32 A	400 V	5	IP 54	6 h	IEB 3253	10	262	22/20
Gniazdo tablicowe **skośne**.								

Bezśrubowa



IEB 1653

Gniazda tablicowe

SEZ DOLNÝ KUBÍN

230V 50-60Hz 3p = 6h

400V 50-60Hz 4p, 5p = 6h

500V 50-60Hz 4p,5p = 7h

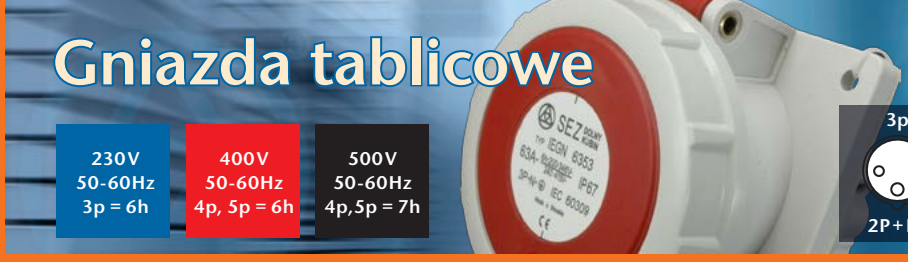

3p 2P+PE

4p 3P+PE

5p 3P+N+PE

	Prąd	Napięcie	Styki	Stopień ochrony	Kąt godzinowy	Typ	Opakowanie szt.	Waga g/szt.	Wymiary strona /rys.
									
	16 A	250 V	3	IP 54		VZ 16	12	41	22/21
	16 A	250 V	3	IP 54		VZ 16S	12	40	22/21
VZ 16, 16C VZ 16S	Gniazdo domowe VZ 16 S konstrukcja SCHUKO								
									
	16 A	250 V	3	IP 67		VZG 16	12	52	22/22
	16 A	250 V	3	IP 67		VZG 16S	12	79	22/22
	16 A	250 V	3	IP 67		VZG 16C	12	61	22/22
VZG 16, 16C VZG 16S	Gniazdo domowe VZ 16 S konstrukcja SCHUKO, VZG 16C – z pokrywą zabezpieczającą.								
									
	10 A	48 V	2	IP 54		VZ 48	12	34	22/23
VZ 48	Do tego gniazda można podłączyć wtyk z płaskimi stykami 10A/48V, odpowiadający normom STN 35 4517 wykonanie „K" (2P)! Gniazdo VZ 48 może być również użyte na niższe napięcia tzn. 24V lub 12V. W tym przypadku konieczne jest oznaczenie produktu etykietą z wyznaczonym napięciem skutecznym.								
									
	16 A	230 V	3	IP 67	6 h	IEG 1632	12	134	22/24
	16 A	400 V	4	IP 67	6 h	IEG 1643	12	153	22/24
	16 A	400 V	5	IP 67	6 h	IEG 1653	12	177	22/24
IEG 1632	Gniazdo tablicowe **skośne**.								
									
	32 A	230 V	3	IP 67	6 h	IEG 3232	12	227	22/24
	32 A	400 V	4	IP 67	6 h	IEG 3243	12	235	22/24
	32 A	400 V	5	IP 67	6 h	IEG 3253	12	269	22/24
IEG 3253	Gniazdo tablicowe **skośne**.								
									
	63 A	400 V	4	IP 67	6 h	IEG 6343	8	540	23/25
	63 A	500 V	4	IP 67	7 h	IEG 6345	8	553	23/25
	63 A	400 V	5	IP 67	6 h	IEGN 6353	2	976	23/26
IEGN 6353	Gniazdo tablicowe IEG 63xx **(proste)**, IEGN 6353 **(skośne)**.								
									
	125 A	230 V	3	IP 67	6 h	IEGN 12532	2	800	23/27
	125 A	400 V	4	IP 67	6 h	IEGN 12543	2	890	23/27
	125 A	500 V	4	IP 67	7 h	IEGN 12545	2	890	23/27
	125 A	400 V	4	IP 67	6 h	IEGN 12553	2	990	23/27
	125 A	500 V	5	IP 67	7 h	IEGN 12555	2	990	23/27
IEGN 12543	Gniazdo tablicowe skośne. W naszym asortymencie są również i rodzaje oznaczone IEGN 125xx-P (zawiera styk sterujący).								



Pozostałe gniazda

230V 50-60Hz 3p = 6h

400V 50-60Hz 4p, 5p = 6h

500V 50-60Hz 4p,5p = 7h

SEZ DOLNÝ KUBÍN

Prąd	Napięcie	Styki	Stopień ochrony	Kąt godzinowy	Typ	Opakowanie szt.	Waga g/szt.	Wymiary strona /rys.
16 A	250 V	3	IP 65		VZGN 16	6	213	23/28
16 A	250 V	3	IP 65		VZGN 16S	6	213	23/28



VZGN 16

16 A	400 V	5	IP 44	6 h	BZS 1653	8	580	23/30
32 A	400 V	5	IP 44	6 h	BZS 3253	8	787	23/30

Przełącznik nie może być włączony bez wpiętej wtyczki.

Wtyku nie można wypiąć przy załączonym wyłączniku.



BZS 3253

SEZ
DOLNÝ KUBÍN

Wtyki

230V 50-60Hz 3p = 6h

400V 50-60Hz 4p, 5p = 6h

500V 50-60Hz 4p,5p = 7h



3p 2P+PE

4p 3P+PE

5p 3P+N+PE

	Prąd	Napięcie	Styki	Stopień ochrony	Kąt godzinowy	Typ	Opakowanie szt.	Waga g/szt.	Wymiary strona /rys.
 IVN 1632	16 A	230 V	3	IP 44	6 h	IVN 1632	14	128	24/31
	16 A	400 V	4	IP 44	6 h	IVN 1643	14	146	24/31
	16 A	500 V	4	IP 44	7 h	IV 1645	10	160	24/33
	16 A	400 V	5	IP 44	6 h	IVN 1653	14	159	24/31
 IVN 3253	32 A	230 V	3	IP 54	6 h	IVN 3232	10	217	24/31
	32 A	400 V	4	IP 44	6 h	IVN 3243	10	235	24/31
	32 A	500 V	4	IP 44	7 h	IV 3245	10	214	24/33
	32 A	400 V	5	IP 44	6 h	IVN 3253	10	261	24/31
Bezśrubowa  IVB 1653	16 A	400 V	5	IP 44	6 h	IVB 1653	14	152	24/31
	32 A	400 V	5	IP 44	6 h	IVB 3253	10	274	24/31
 IVNO 1653	16 A	400 V	5	IP 44	6 h	IVNO 1653	14	156	24/32
	32 A	400 V	5	IP 44	6 h	IVNO 3253	10	259	24/32
	Wtyk odbiornikowy ze zwrotnicą faz umożliwia zmianę fazy poprzez obrócenie styków.								
 IV 6343	63 A	400 V	4	IP 44	6 h	IV 6343	12	470	24/34
	63 A	400 V	4	IP 44	7 h	IV 6345	12	515	24/34



SEZ
DOLNÝ KUBÍN

Prąd	Napięcie	Styki	Stopień ochrony	Kąt godzinowy	Typ	Opakowanie szt.	Waga g/szt.	Wymiary strona /rys.
16 A	230 V	3	IP 67	6 h	IVG 1632	12	129	24/35
16 A	400 V	4	IP 67	6 h	IVG 1643	12	169	24/35
16 A	400 V	5	IP 67	6 h	IVG 1653	12	187	24 35



IVG 1632

Prąd	Napięcie	Styki	Stopień ochrony	Kąt godzinowy	Typ	Opakowanie szt.	Waga g/szt.	Wymiary strona /rys.
32 A	230 V	3	IP 67	6 h	IVG 3232	12	238	24/35
32 A	400 V	4	IP 67	6 h	IVG 3243	12	238	24/35
32 A	400 V	5	IP 67	6 h	IVG 3253	12	275	24/35



IVG 3253

Prąd	Napięcie	Styki	Stopień ochrony	Kąt godzinowy	Typ	Opakowanie szt.	Waga g/szt.	Wymiary strona /rys.
63 A	400 V	4	IP 67	6 h	IVG 6343	8	623	24/36
63 A	500 V	4	IP 67	7 h	IVG 6345	8	692	24/36
63 A	400 V	5	IP 67	6 h	IVGN 6353	2	795	24/37



IVGN 6353

Prąd	Napięcie	Styki	Stopień ochrony	Kąt godzinowy	Typ	Opakowanie szt.	Waga g/szt.	Wymiary strona /rys.
125 A	230 V	3	IP 67	6 h	IVGN 12532	2	940	24/38
125 A	400 V	4	IP 67	6 h	IVGN 12543	2	1050	24/38
125 A	500 V	4	IP 67	7 h	IVGN 12545	2	1050	24/38
125 A	400 V	4	IP 67	6 h	IVGN 12553	2	1160	24/38
125 A	500 V	5	IP 67	7 h	IVGN 12555	2	1160	24/38

IVGN 125A posiadają styk sterujący.



IVGN 12553

Prąd	Napięcie	Styki	Stopień ochrony	Kąt godzinowy	Typ	Opakowanie szt.	Waga g/szt.	Wymiary strona /rys.
16 A	250 V	3	IP 67	6 h	PVG 16	14	120	25/39

Wtyk UNI-SCHUKO PVG16 w stopniu ochrony IP67 jest kompatybilny z gniazdami VZG 16, VZG 16C, VZG 16S.



PVG 16

SEZ
DOLNÝ KUBÍN

Wtyki odbiornikowe stałe



230V 50-60Hz 3p = 6h

400V 50-60Hz 4p, 5p = 6h

500V 50-60Hz 4p,5p = 7h

	Prąd	Napięcie	Styki	Stopień ochrony	Kąt godzinowy	Typ	Opakowanie szt.	Waga g/szt.	Wymiary strona /rys.
 IPN 1632	16 A	230 V	3	IP 54	6 h	IPN 1632	9	156	25/40
	16 A	400 V	4	IP 44	6 h	IPN 1643	9	170	25/40
	16 A	500 V	4	IP 44	7 h	IP 1645	12	167	25/41
	16 A	400 V	5	IP 44	6 h	IPN 1653	9	184	25/40
 IPN 3253	32 A	230 V	3	IP 54	6 h	IPN 3232	6	235	25/40
	32 A	400 V	4	IP 44	6 h	IPN 3243	6	249	25/40
	32 A	500 V	4	IP 44	7 h	IP 3245	12	244	25/41
	32 A	400 V	5	IP 44	6 h	IPN 3253	6	274	25/40
Bezśrubowa  IPB 3253	16 A	400 V	5	IP 44	6 h	IPB 1653	9	182	25/40
	32 A	400 V	5	IP 44	6 h	IPB 3253	6	282	25/40
 IPNO 1653	16 A	400 V	5	IP 44	6 h	IPNO 1653	9	201	25/42
	32 A	400 V	5	IP 44	6 h	IPNO 3253	6	291	25 /42
	Wtyk odbiornikowy stały ze zwrotnicą faz umożliwia zmianę fazy poprzez obrócenie styków.								
 IPG 1632	16 A	230	3	IP 67	6 h	IPG 1632	10	154	25/43
	16 A	400 V	4	IP 67	6 h	IPG 1643	10	185	25/43
	16 A	400 V	5	IP 67	6 h	IPG 1653	6	216	25/43
 IPG 3253	32 A	230	3	IP 67	6 h	IPG 3232	12	271	25/43
	32 A	400 V	4	IP 67	6 h	IPG 3243	12	274	25/43
	32 A	400 V	5	IP 67	6 h	IPG 3253	3	307	25/43

Wtyki odbiornikowe stałe





230V 50-60Hz 3p = 6h

400V 50-60Hz 4p, 5p = 6h

500V 50-60Hz 4p,5p = 7h

SEZ DOLNÝ KUBÍN

Prąd	Napięcie	Styki	Stopień ochrony	Kąt godzinowy	Typ	Opakowanie szt.	Waga g/szt.	Wymiary strona /rys.
16 A	230 V	3	IP 67	6 h	CPG 1632	12	261	25/44
32 A	230 V	3	IP 67	6 h	CPG 3232	12	424	25/44



CPG 1632

63 A	400 V	4	IP 67	6 h	IPG 6343	8	849	25/45
63 A	500 V	4	IP 67	7 h	IPG 6345	8	850	25/45
63 A	400 V	5	IP 67	6 h	IPGN 6353	4	1017	25/46



IPGN 6353

125 A	230 V	3	IP 67	6 h	IPGN 12532	1	1760	26/47
125 A	400 V	4	IP 67	6 h	IPGN 12543	1	1800	26/47
125 A	500 V	4	IP 67	7 h	IPGN 12545	1	1800	26/47
125 A	400 V	5	IP 67	6 h	IPGN 12553	1	1840	26/47
125 A	500 V	5	IP 67	7 h	IPGN 12555	1	1840	26/47

IPGN 125A posiadają styk sterujący.



IPGN 12553

16 A	400 V	5	IP 44	6 h	VPS 1653	8	587	26/48
32 A	400 V	5	IP 44	6 h	VPS 3253	8	852	26/48



VPS 1653

SEZ
DOLNÝ KUBÍN

Wtyki odbiornikowe



230V 50-60Hz 3p = 6h	400V 50-60Hz 4p, 5p = 6h	500V 50-60Hz 4p,5p = 7h

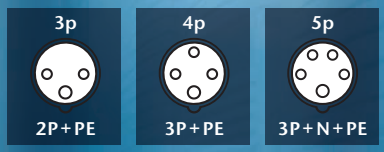

	Prąd	Napięcie	Styki	Stopień ochrony	Kąt godzinowy	Typ	Opakowanie szt.	Waga g/szt.	Wymiary strona /rys.
 IRRN 1632	16 A	230 V	3	IP 54	6 h	IRRN 1632	6	93	26/49
	16 A	400 V	4	IP 54	6 h	IRRN 1643	6	113	26/49
	16 A	400 V	5	IP 54	6 h	IRRN 1653	6	127	26/49
 IRRN 3253	32 A	230 V	3	IP 54	6 h	IRRN 3232	6	134	26/49
	32 A	400 V	4	IP 54	6 h	IRRN 3243	6	157	26/49
	32 A	400 V	5	IP 54	6 h	IRRN 3253	6	179	26/49
Bezśrubowa  IRRB 3253	16 A	400 V	5	IP 54	6 h	IRRB 1653	6	114	26/50
	32 A	400 V	5	IP 54	6 h	IRRB 3253	6	188	26/50
 IRRNO 1653	16 A	400 V	5	IP 44	6 h	IRRNO 1653	6	127	26/51
	32 A	400 V	5	IP 44	6 h	IRRNO 3253	6	183	26/51
	Wtyk odbiornikowy tablicowa ze zwrotnicą faz umożliwia zmianę fazy poprzez obrócenie styków.								
 IRR 3253	16 A	400 V	5	IP 44	6 h	IRR 1653	12	174	26/52
	32 A	400 V	5	IP 44	6 h	IRR 3253	12	255	26/52
 IR 1632	16 A	230 V	3	IP 44	6 h	IR 1632	12	122	26/53
	16 A	400 V	4	IP 44	6 h	IR 1643	12	144	26/53
	16 A	400 V	5	IP 44	6 h	IR 1653	12	153	26/53
 IR 3253	32 A	400 V	3	IP 44	6 h	IR 3232	12	191	26/53
	32 A	400 V	4	IP 44	6 h	IR 3243	12	196	26/53
	32 A	400 V	5	IP 44	6 h	IR 3253	12	235	26/53

Wtyki odbiornikowe





230V 50-60Hz 3p = 6h | 400V 50-60Hz 4p, 5p = 6h | 500V 50-60Hz 4p,5p = 7h

SEZ DOLNÝ KUBÍN

Prąd	Napięcie	Styki	Stopień ochrony	Kąt godzinowy	Typ	Opakowanie szt.	Waga g/szt.	Wymiary strona /rys.
16 A	230 V	3	IP 67	6 h	IRG 1632	10	136	26/54
16 A	400 V	4	IP 67	6 h	IRG 1643	10	175	26/54
16 A	400 V	5	IP 67	6 h	IRG 1653	10	200	26/54



IRG 1632

Prąd	Napięcie	Styki	Stopień ochrony	Kąt godzinowy	Typ	Opakowanie szt.	Waga g/szt.	Wymiary strona /rys.
32 A	230 V	3	IP 67	6 h	IRG 3232	12	240	26/54
32 A	400 V	4	IP 67	6 h	IRG 3243	12	237	26/54
32 A	400 V	5	IP 67	6 h	IRG 3253	12	292	26/54



IRG 3253

Prąd	Napięcie	Styki	Stopień ochrony	Kąt godzinowy	Typ	Opakowanie szt.	Waga g/szt.	Wymiary strona /rys.
16 A	400 V	5	IP 67	6 h	IRGR 1653	12	166	27/55
32 A	400 V	5	IP 67	6 h	IRGR 3253	12	293	27/55



IRGR 3253

Prąd	Napięcie	Styki	Stopień ochrony	Kąt godzinowy	Typ	Opakowanie szt.	Waga g/szt.	Wymiary strona /rys.
63 A	400 V	4	IP 67	6 h	IRG 6343	8	813	27/56



IRG 6343

Prąd	Napięcie	Styki	Stopień ochrony	Kąt godzinowy	Typ	Opakowanie szt.	Waga g/szt.	Wymiary strona /rys.
63 A	400 V	5	IP 67	6 h	IRGN1 6353	2	617	27/57

Wtyki odbiornikowe skośne. IRGN1 63A posiada styk sterujący.



IRGN1 6353

Prąd	Napięcie	Styki	Stopień ochrony	Kąt godzinowy	Typ	Opakowanie szt.	Waga g/szt.	Wymiary strona /rys.
125 A	230 V	3	IP 67	6 h	IRGN 12532	2	790	27/58
125 A	400 V	4	IP 67	6 h	IRGN 12543	2	900	27/58
125 A	500 V	4	IP 67	7 h	IRGN 12545	2	900	27/58
125 A	400 V	5	IP 67	6 h	IRGN 12553	2	1000	27/58
125 A	500 V	5	IP 67	7 h	IRGN 12555	2	1000	27/58

IRGN 125A posiadają styk sterujący.



IRGN 12553

SEZ
DOLNÝ KUBÍN

Adaptery

230V 50-60Hz 3p = 6h

400V 50-60Hz 4p, 5p = 6h

500V 50-60Hz 4p,5p = 7h



3p 2P+PE

4p 3P+PE

5p 3P+N+PE

Prąd	Napięcie	Styki	Stopień ochrony	Kąt godzinowy	Typ	Opakowanie szt.	Waga g/szt.	Wymiary strona /rys.
								
Reduktor – zamiana 5P na 4P.								
16 A	400 V	5/4	IP 44	6 h	A 1653/43	9	284	27/59
32 A	400 V	5/4	IP 44	6 h	A 3253/43	6	457	27/59
Stosowanie reduktora A 5P/4P uwarunkowane jest symetrycznością obciążenia, ponieważ czterostykowe gniazdo podłaczone jest w sysytemie 3P+PE.								
								
Reduktor – zamiana 16A na 32A.								
16 A/32A	400 V	4	IP 44	6 h	A 16-32/4	8	343	27/60
16 A/32A	400 V	5	IP 44	6 h	A 16-32/5	8	386	27/60
								
Reduktor – zmiana kolejności faz.								
16 A	400 V	4	IP 44	6 h	RA 1643	9	296	27/61
16 A	400 V	5	IP 44	6 h	RA 1653	9	336	27/61
32 A	400 V	4	IP 44	6 h	RA 3243	6	450	27/61
32 A	400 V	5	IP 44	6 h	RA 3253	6	507	27/61
								
Reduktor – zmiana 16A/32A albo 5P na 4P + możliwość zmiany fazy.								
16A/32A	400 V	5	IP 44	6 h	A 16-32/5 -0	8	386	27/62
16 A	400 V	5/4	IP 44	6 h	A 1653/43-0	9	284	27/62
32 A	400 V	5/4	IP 44	6 h	A 3253/43-0	6	470	27/62
Przez obracanie śrubokrętem o 180° można zmienić pozycję PIN i tym samym zmienić fazy.								
Stosowanie reduktora A 5P/4P uwarunkowane jest symetrycznością obciążenia, ponieważ czterostykowe gniazdo podłaczone jest w systemie 3P+PE.								
								
Redukcja z wtyku 250V/16A na gniazdo przemysłowe 3P/16A/230V albo 3P/32A/230V.								
16A	230 V	3	IP 44	6 h	SA-1	4	219	28/63
16A	230 V	3	IP 44	6 h	SA-1S	4	219	28/63
SA-1								
								
Redukcja z wtyku przemysłowego 5P/16A/400V na gniazdo domowe 250V/16A,S-Schuko.								
16A	400 V	5	IP 44	6 h	SA-2	4	243	28/63
16A	400 V	5	IP 44	6 h	SA-2S	4	243	28/63
SA-2								
								
Redukcja z wtyku 250V/16A na gniazdo przemysłowe 3P/16A/230V albo 3P/32A/230V.								
16 A	250 V	3	IP 44	6 h	SA-3	4	241	28/64
32 A	250 V	3	IP 44	6 h	SA-4	4	322	28/64
SA-3								



SEZ
DOLNÝ KUBÍN

Zastosowanie wtyki przenośne i stałe	Typ	Rysunek	Rozmiar (mm)		
			A	øD	$øD_1$
16A – 3P	ND 105-0757	1	39,5	60	44,5
16A – 4P	ND 16CPG1	1	39,5	68	50,5
32A – 3P, 4P	ND 32CPG1	1	48	82	58,5
63A – 3P, 4P, 5P	ND 63CPG1	1	70,5	95,5	71,5

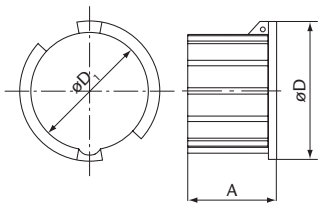



Rysunek 1

Gniazda					
16A – 4P	ND 16CZG1	2	16,5	78	68,5
32A – 3P, 4P	ND 32CZG1	2	19,5	94	82,5
63A – 4P	ND 63CZG1	2	22,5	111,5	99,5

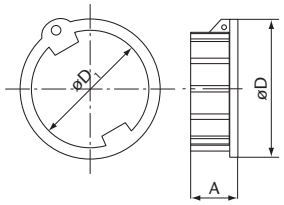



Rysunek 2

Uwaga: Pokrywy są dostępne tylko w kolorze siwym.

Typ / mm	A	B	øD1		
KV 1643	54,7	16,1	49,5		
KV 1653	62,1	16,2	56,1		
KV 3243	63,3	16,2	57,3		
KV 3253	70	16,4	63,4		

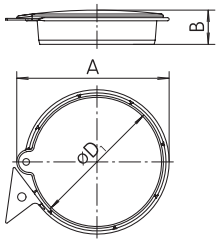

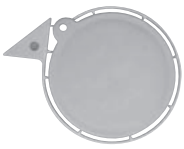

Pokrywa KV

Uwaga: Zastosowanie do **IVN, IVNO, IV, IVG, IPN, IPNO, IP, IPG, IR, IRRN, IRRNO, IRR, IRG, IRGR**

Ramka mocująca

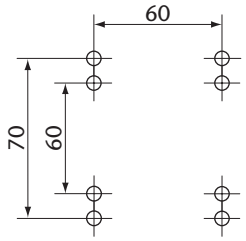

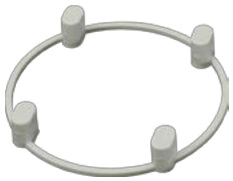

ND 105-2177

Uwaga: Do wszystkich typów gniazd tablicowych **IEN, IE a IERN.**
Do montażu użyć wktrętów do plastiku **ø4 mm.**

Ramka mocująca

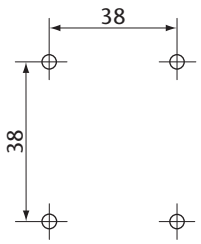



ND 105-2677

Uwaga: Dla gniazda tablicowego **VZ16 a VZ16S.**
Do montażu użyć wktrętów do plastiku **ø4 mm.**

Łącznik przelotowy SPg16

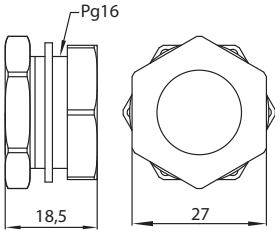



SPg16

Uwaga: Zastosowanie do **IZVN 16xx, IZVN 32xx.**

Łącznik przelotowy PR10

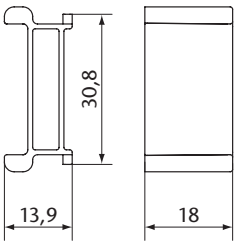



PR 10

Uwaga: Zastosowanie do **6400-5x, IZV 16, IZV 16xx, IZV 32xx.**

1 ISN, ISB / 16A, 32A

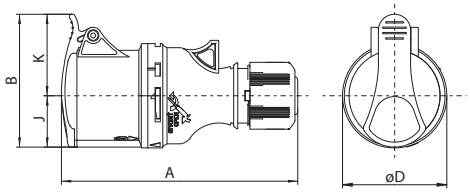

Typ / mm	A	B	øD	J	K
ISN 1632	145	79	64	29	50
ISN 1643	145	82	64	32	50
ISN, ISB 1653	145	89	64	35	54
ISN 3232	172	96	73	38	58
ISN 3243	176	96	73	38	58
ISN 3253	177	103	73	41	62
ISB 3253	177	103	73	41	62

2 IS / 16A, 32A

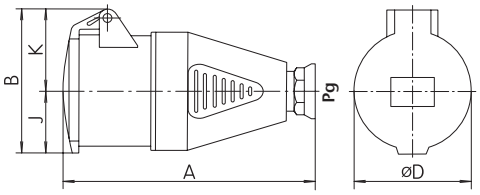

Typ / mm	A	B	øD	J	K	Dławnica
IS 1645	137	80	63	35	45	Pg 16
IS 3245	165	93	72	42	51	Pg 21

3 ISG / 16A, 32A

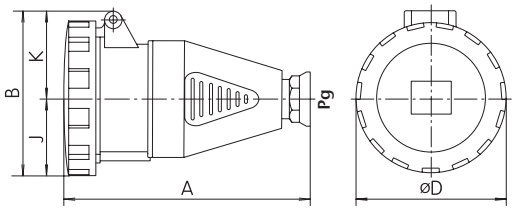

Typ / mm	A	B	øD	J	K	Dławnica
ISG 1632	136	78,5	70	35	43,5	Pg 16
ISG 1643	142	85,5	78	39	46,5	Pg 16
ISG 1653	145	92,5	87	43,5	49	Pg 16
ISG 3232	166	101,5	93	46,5	55	Pg 21
ISG 3243	166	101,5	93	46,5	55	Pg 21
ISG 3253	168	108	100	50	58	Pg 21

4 ISG / 63A

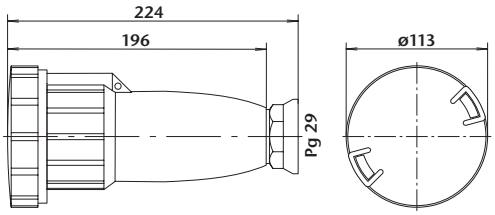

5 ISGN / 63A

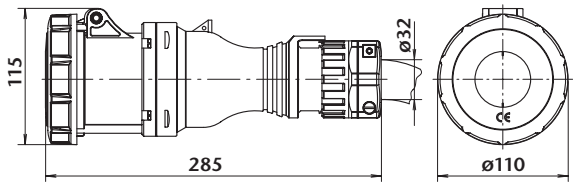

6 ISGN / 125A

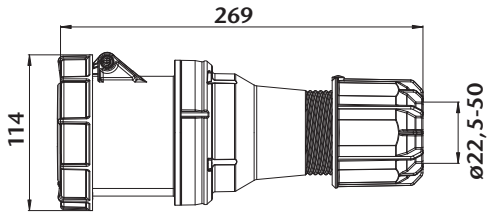

Uwaga: typy z oznaczeniem „P" posiadają styk sterujący

7 IZN, IZB / 16A, 32A

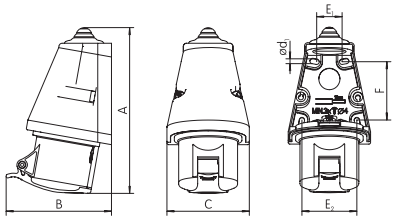

Typ / mm	A	B	C	ød1	E1	E2	F
IZN 1632	157	90	78	5	30	53	58
IZN 1643	157	99	78	5	30	53	58
IZN, IZB 1653	158	104	78	5	30	53	58
IZN 3232	179	118	88	5	35	61	60
IZN 3243	179	118	88	5	35	61	60
IZN 3253	181	122	89	5	40	62	63
IZB 3253	181	122	89	5	40	62	63

8 IZS / 16A, 32A

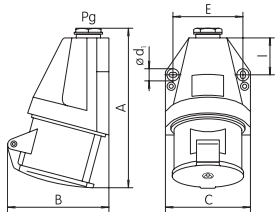

Typ / mm	A	B	C	ød1	E	I	Dławnica
IZS 1645	134	87	75	5,2	60	29,5	Pg 16
IZS 3245	155	101	82	5,2	67	34	Pg 21

9 IZ / 63A

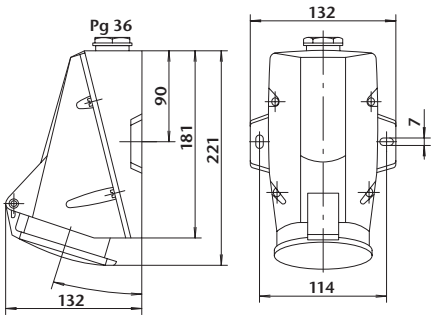

10 IZG / 16A, 32A

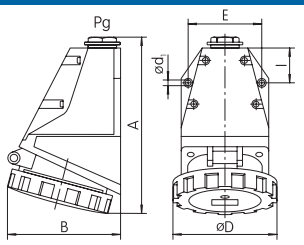

Typ / mm	A	B	D	ød1	E	I	Dławnica
IZG 1632	146	90	78,5	4,8	65,6	32	Pg 16
IZG 1643	148	92	78,5	4,8	65,6	32	Pg 16
IZG 1653	148	96	87	4,8	65,6	32	Pg 16
IZG 3232	173	111	92,5	5,2	71	35,5	Pg 21
IZG 3243	173	111	92,5	5,2	71	35,5	Pg 21
IZG 3253	175	114	100	5,2	71	35,5	Pg 21

11 IZG / 63A

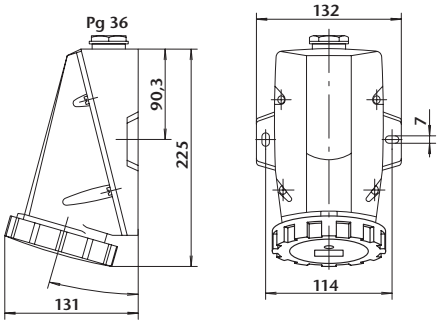

12 IZGN / 63A

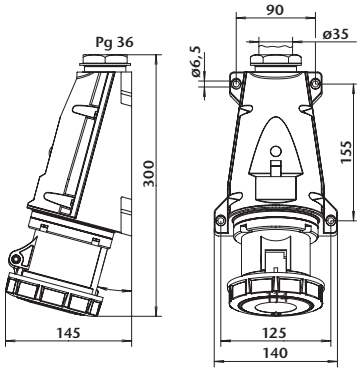

13 IZGN / 125A

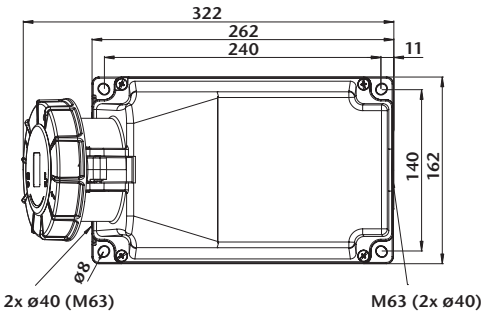

Uwaga: typy z oznaczeniem „P" posiadają styk sterujący

14 IZVZ / 16A, 32A

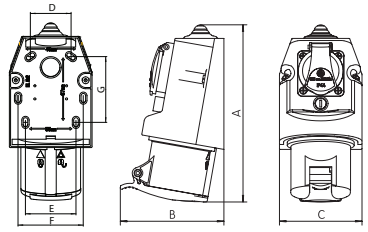

Typ / mm	A	B	C	D	E	F	G
IZVZ 1632	182	113	90	45	55	71	67
IZVZ 1643	182	113	90	45	55	71	67
IZVZ 1653	182	113	90	45	55	71	67
IZVZ 3232	193	118	90	45	55	71	67
IZVZ 3243	193	118	90	45	55	71	67
IZVZ 3253	193	118	90	45	55	71	67

15 IZV / 16A, 32A

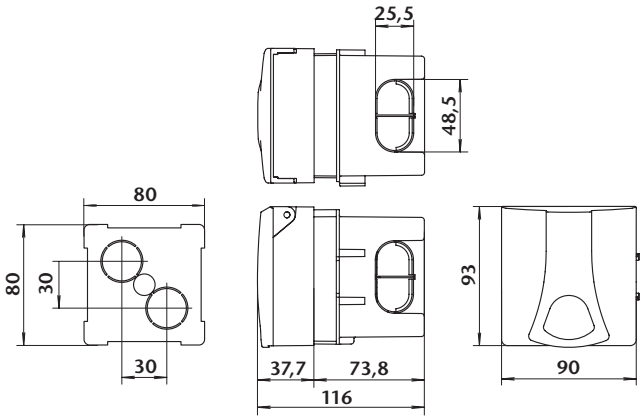

16 IZVN / 16A, 32A

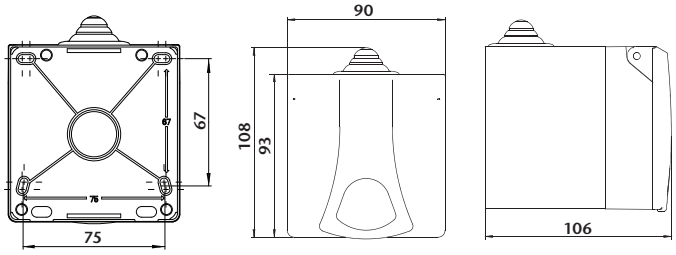

17 IERN / 16A, 32A

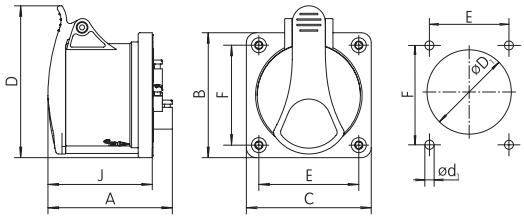

Typ / mm	A	B	C	øD1	ød1	D	E	F	J		
IERN 1632	73	75	75	57	4	88	60	60	61		
IERN 1643	74	75	75	57	4	88	60	60	62		
IERN 1653	75	75	75	57	4	91	60	60	63		
IERN 3232	91	75	75	64	4	96	60	60	72		
IERN 3243	91	75	75	64	4	96	60	60	72		
IERN 3253	91	75	75	64	4	103	60	60	75		

18 IERB / 16A, 32A

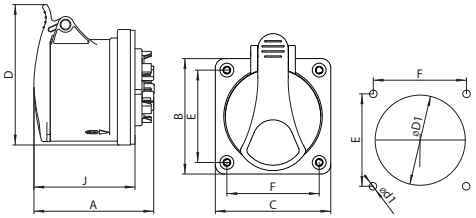

Typ / mm	A	B	C	øD1	ød1	D	E	F	J		
IERB 1653	78	75	75	57	4	91	60	60	66		
IERB 3253	97	75	75	64	4	103	60	60	78		

19 IE / 16A, 32A

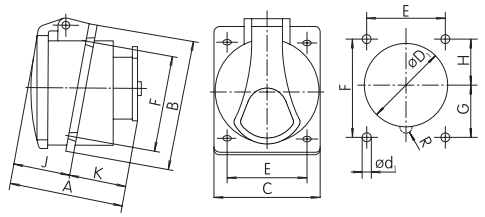

Typ / mm	A	B	C	øD1	ød1	E	F	G	H	J	K
IE 1632	61	85	75	56	5,5	60	60	30	30	32	29
IE 1645	72	85	75	62	5,5	60	60	31	29	33	39
IE 3232	84	95	80	68	5,5	60	70	38	32	42	42
IE 3245	84	95	80	68	5,5	60	70	38	32	42	42

20 IEN, IEB / 16A, 32A

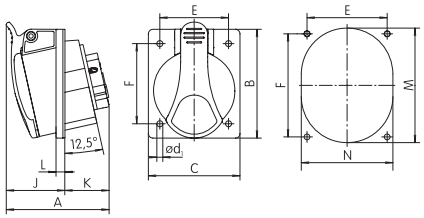

Typ / mm	A	B	C	ød1	J	E	F	K	L	M	N
IEN 1643	73	85	75	5,2	42	60	60	31	7	66	58
IEN 1653	75	85	75	5,2	43	60	60	32	7	72	64
IEB 1653	85	85	75	5,2	42	60	60	43	7	72	64
IEN 3243	90	95	80	5,2	52	60	70	38	8	78	68
IEN 3253	90	95	80	5,2	52	60	70	39	8	84	70
IEB 3253	106	95	80	5,2	52	60	70	55	8	84	70

21 VZ / 16A

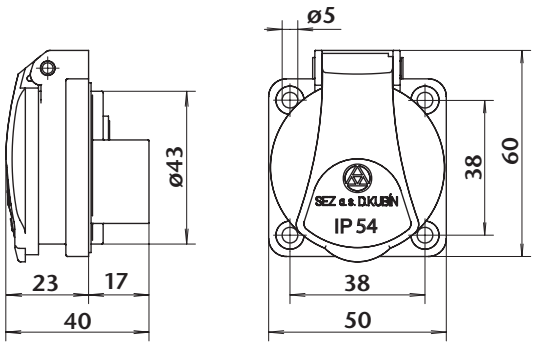

22 VZG / 16A

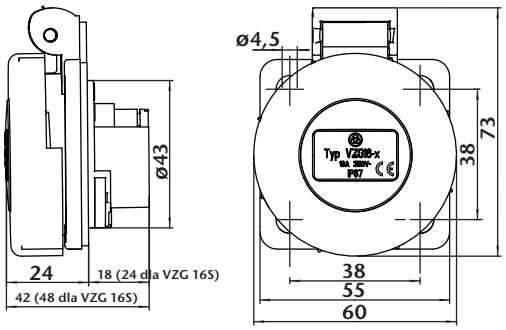

23 VZ 48 / 10A

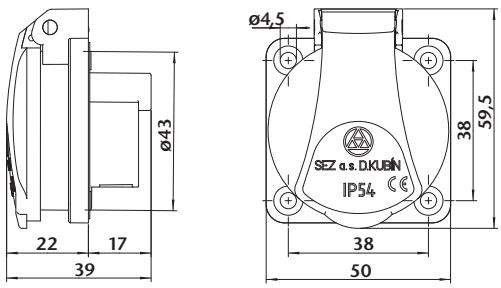

24 IEG / 16A, 32A

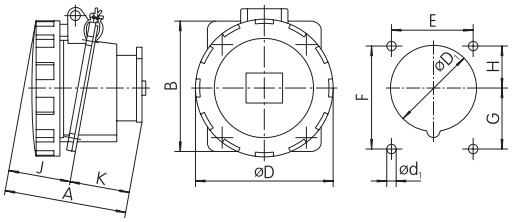

Typ / mm	A	B	øD	øD1	ød1	E	F	G	H	J	K
IEG 1632	78	85	75	56	5,5	60	60	30	30	39	39
IEG 1643	80	85	78	62	5,5	60	60	31	29	41	39
IEG 1653	81	85	87	65	5,5	60	60	31	29	42	39
IEG 3232	89	95	92,5	68	5,5	60	70	38	32	47	42
IEG 3243	89	95	92,5	68	5,5	60	70	38	32	47	42
IEG 3253	91	95	100	74	5,5	60	70	36	34	49	42

25 IEG / 63A

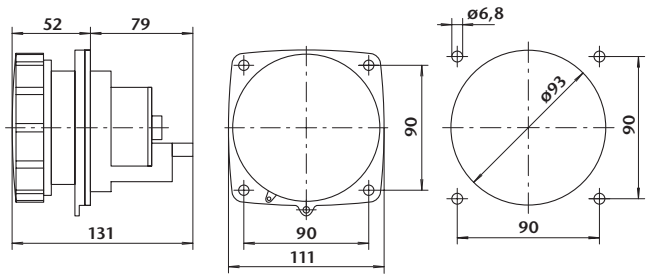

26 IEGN / 63A

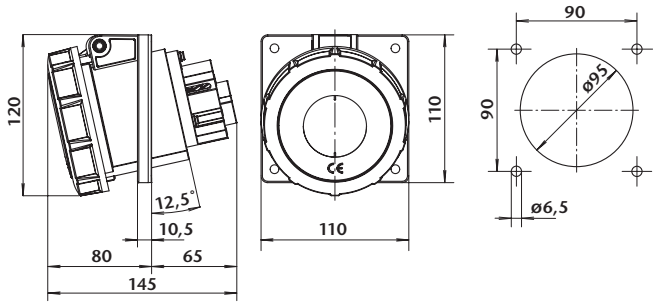

27 IEGN / 125A

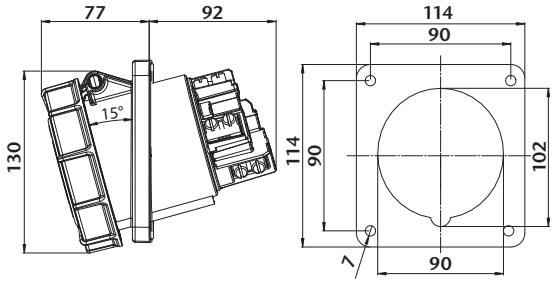

28 VZGN /16A

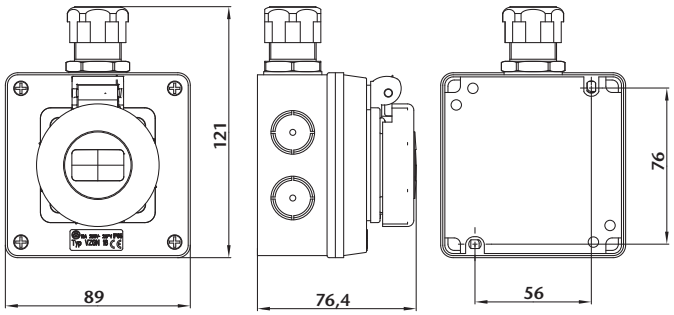

30 BZS / 16A, 32A

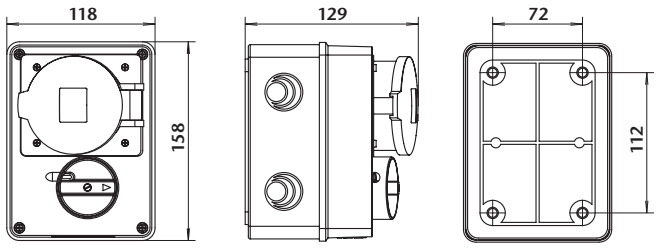

31 IVN, ISB / 16A, 32A

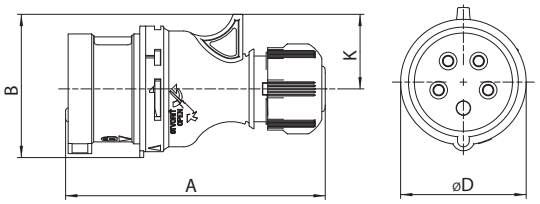

Typ / mm	A	B	øD	K
IVN 1632	126	64	64	32
IVN 1643	132	66	64	34
IVN, IVB 1653	132	73	64	38
IVN 3232	160	79	73	41
IVN 3243	160	79	73	41
IVN 3253	160	87	73	45
IVB 3253	160	87	73	45

32 IVNO / 16A, 32A

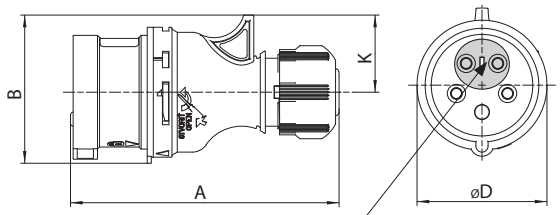

Typ / mm	A	B	øD	K
IVNO 1653	132	73	64	38
IVNO 3253	160	87	73	45

Uwaga: Przez obracanie śrubokrętem o 180° można zmienić pozycję PIN i tym samym zmienić fazy.

33 IV / 16A, 32A

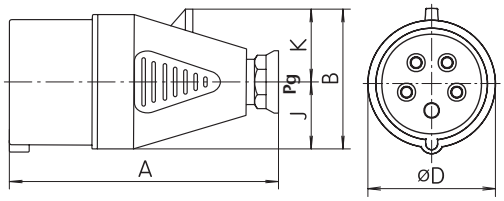

Typ / mm	A	B	øD	J	K	Dławnica
IV 1645	129	67,5	65	32,5	35	Pg 16
IV 3245	154	77	72	36	41	Pg 21

34 IV / 63A

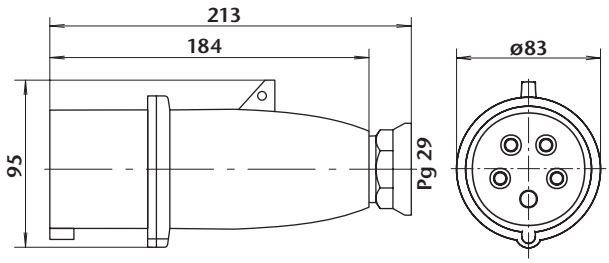

35 IVG / 16A, 32A

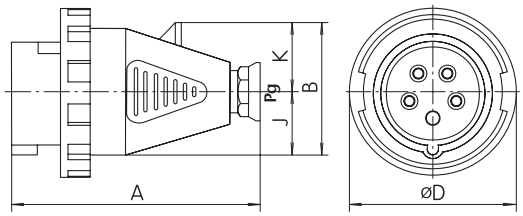

Typ / mm	A	øD	J	K	Dławnica
IVG 1632	123	70	28,5	31	Pg 16
IVG 1643	129	78	32,5	35	Pg 16
IVG 1653	129	87	32,5	39	Pg 16
IVG 3232	154	92,5	36	41	Pg 21
IVG 3243	154	92,5	36	41	Pg 21
IVG 3253	154	100	36	46	Pg 21

36 IVG / 63A

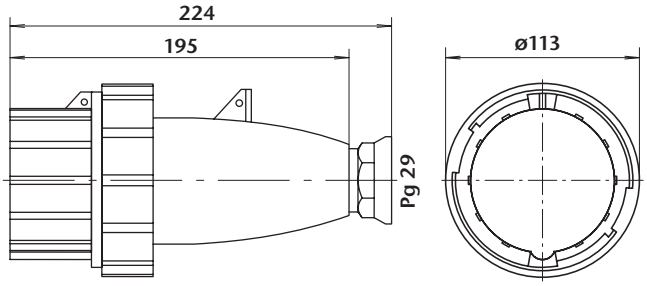

37 IVGN / 63A

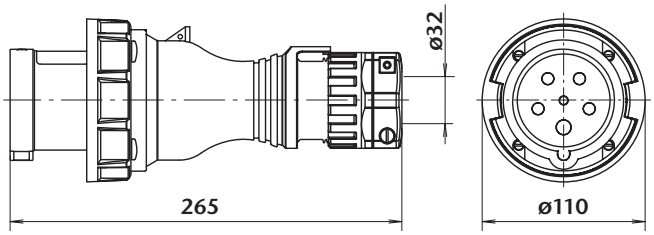

38 IVGN / 125A

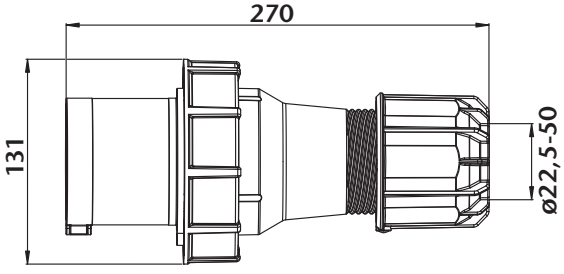

39 PVG / 16A

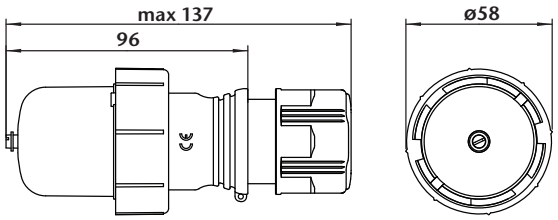

40 IPN, IPB / 16A, 32A

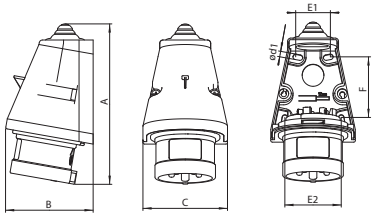

Typ / mm	A	B	C	ød1	E1	E2	F
IPN 1632	147	81	78	5	30	53	58
IPN 1643	146	81	78	5	30	53	58
IPN, IPB 1653	146	81	78	5	30	53	58
IPN 3232	168	95	88	5	35	61	60
IPN 3243	168	95	88	5	35	61	60
IPN 3253	169	94	89	5	40	62	63
IPB 3253	169	94	89	5	40	62	63

41 IP / 16A, 32A

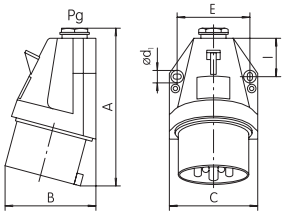

Typ / mm	A	B	C	ød1	E	I	Dławnica
IP 1645	126	90,5	75	5,2	60	29,5	Pg 16
IP 3245	147	105	82	5,2	67	34	Pg 21

42 IPNO / 16A, 32A

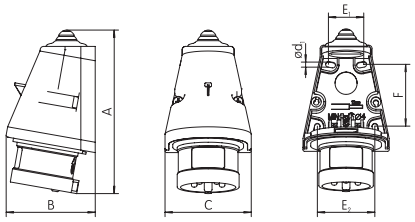

Typ / mm	A	B	C	ød1	E1	E2	F
IPNO 1653	146	81	78	5	30	53	58
IPNO 3253	169	94	89	5	40	62	63

Uwaga: Przez obracanie śrubokrętem o 180° można zmienić pozycję PIN i tym samym zmienić fazy.

43 IPG / 16A, 32A

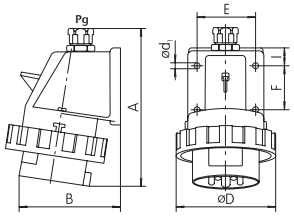

Typ / mm	A	B	ød1	øD	E	F	I	Dławnica
IPG 1632	140	74	4,8	70	45	30	15	Pg 16
IPG 1643	143	83	5,2	78	50	30	17,5	Pg 16
IPG 1653	143	85	5,2	87	50	30	17,8	Pg 16
IPG 3232	172	95	5,2	92,5	58	40	20	Pg 21
IPG 3243	172	98	5,2	92,5	58	40	20	Pg 21
IPG 3253	172	101	5,2	100	58	40	20	Pg 21

44 CPG / 16A, 32A

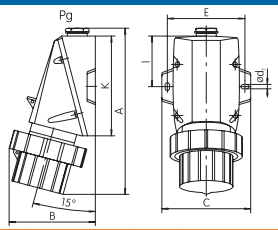

Typ / mm	A	B	C	ød1	E	I	K	Dławnica
CPG 1632	170	83	86	4,8	74	50,7	101,4	Pg 16
CPG 3232	204	102	93,5	5,8	81	60,5	121	Pg 21

45 IPG / 63A

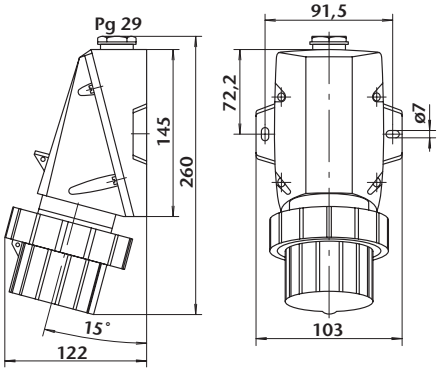

46 IPGN / 63A

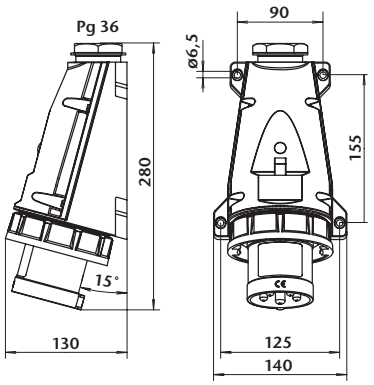

47 IPGN / 125A

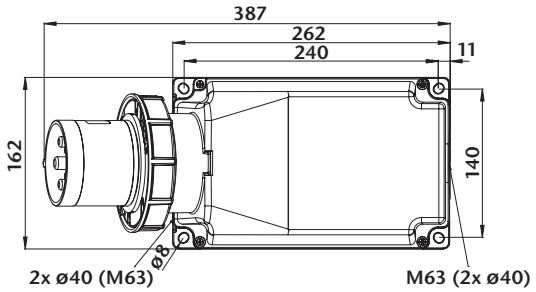

48 VPS / 16A, 32A

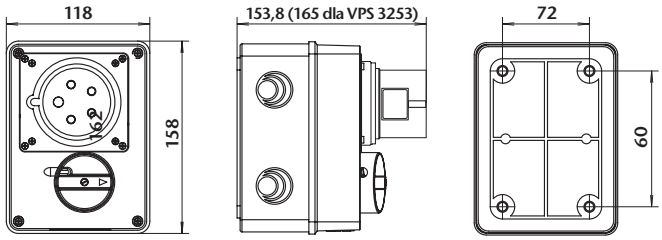

49 IRRN / 16A, 32A

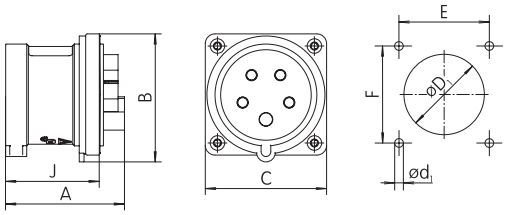

Typ / mm	A	B	C	ød1	øD1	E	F	J
IRRN 1632	67	75	75	4	57	60	60	48
IRRN 1643	66	75	75	4	57	60	60	48
IRRN 1653	66	75	75	4	57	60	60	48
IRRN 3232	74	75	75	4	64	60	60	58
IRRN 3243	74	75	75	4	64	60	60	58
IRRN 3253	74	80	75	4	64	60	60	58

50 IRRB / 16A, 32A

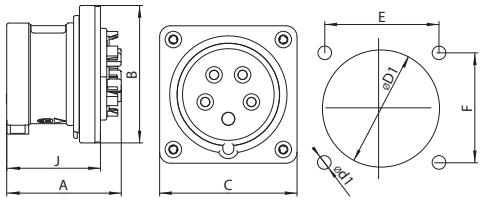

Typ / mm	A	B	C	ød1	øD1	E	F	J
IRRB 1653	63	75	75	4	57	60	60	51
IRRB 3253	80	79	75	4	64	60	60	61

51 IRRNO / 16A, 32A

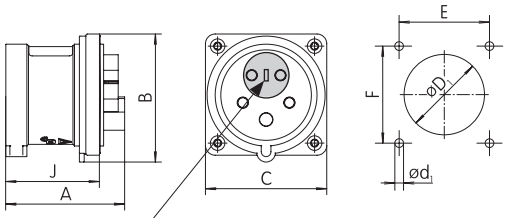

Typ / mm	A	B	C	ød1	øD1	E	F	J
IRRNO 1653	66	75	75	4,2	57	60	60	48
IRRNO 3253	73	80	75	4,2	64	60	60	58

Uwaga: Przez obracanie śrubokrętem o 180 ° można zmienić pozycję PIN i tym samym zmienić fazy.

52 IRR / 16A, 32A

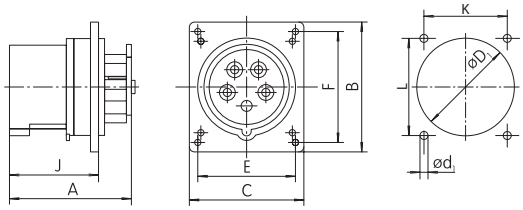

Typ / mm	A	B	C	ød1	øD1	E	F	J	K	L
IRR 1653	80	85	75	4	65	64	73	58	60	60
IRR 3253	96	95	80	6	71	70	84	72	60	70

53 IR / 16A, 32A

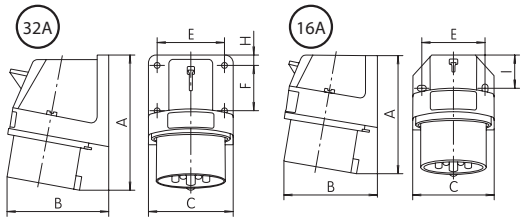

Typ / mm	A	B	C	E	F	I
IR 1632	91	68	57,2	45		20
IR 1643	97	77	65,2	50		27,5
IR 1653	98	79	65,2	50		27,5
IR 3232	128	88	72,5	58	40	9
IR 3243	128	88	72,3	58	40	9
IR 3253	129	90	72,3	58	40	9

54 IRG / 16A, 32A

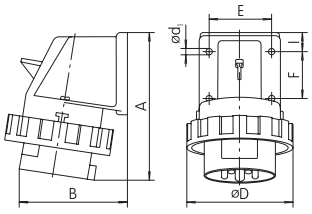

Typ / mm	A	B	D	ød1	E	F	I
IRG 1632	114	74	70	4,8	45	30	15
IRG 1643	119	83	78	5,2	50	30	17,5
IRG 1653	119	85	87	5,2	50	30	17,5
IRG 3232	142	98	92,5	5,2	58	40	20
IRG 3243	142	98	92,5	5,2	58	40	20
IRG 3253	142	101	100	5,2	58	40	20

55 IRGR / 16A, 32A

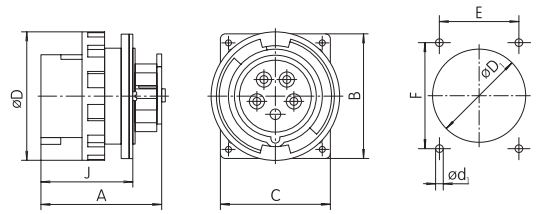

Typ / mm	A	B	C	ød1	øD	øD1	E	F	J
IRGR 1653	80,5	85	75	4	87	65	64	73	59
IRGR 3253	96	95	80	4	100	71	70	84	72

56 IRG / 63A

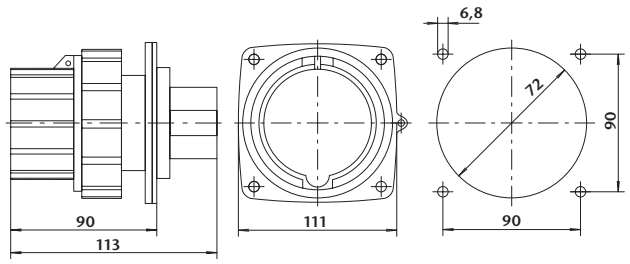

57 IRGN1 / 63A

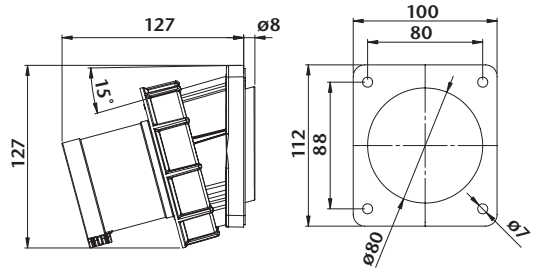

58 IRGN / 125A

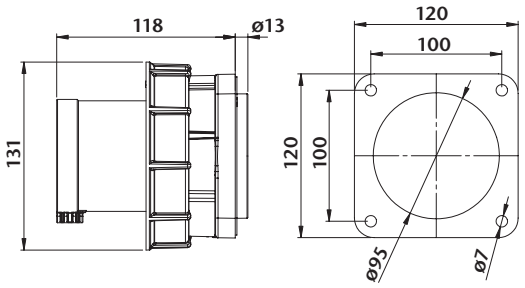

59 Reduktor A 5p/4p

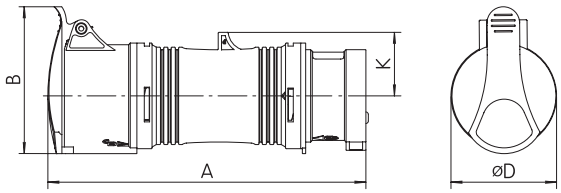

Typ / mm	A	B	øD	K
A 1653/43	180	82	64	39
A 3253/43	235	96	73	45

60 Reduktor A 16-32/x

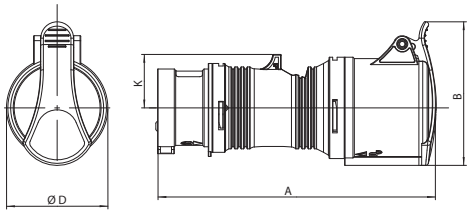

Typ / mm	A	B	øD	K
A 16-32/4	198	96	65	34
A 16-32/5	200	103	73	37

61 Adapter zmiana fazy RA

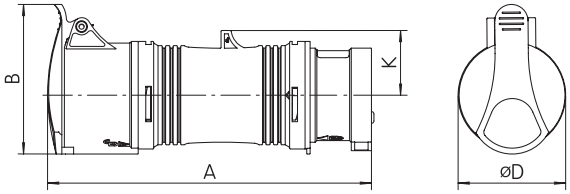

Typ / mm	A	B	øD	K
RA 1643	178	82	56	35
RA 1653	180	89	64	39
RA 3243	235	96	65	41
RA 3253	237	104	73	45

62 Reduktor z wtykiem zmiana faz

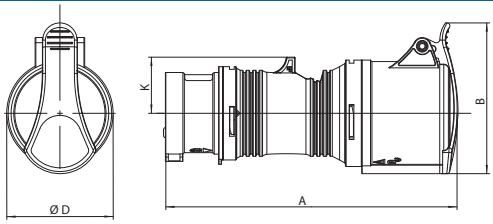

Typ / mm	A	B	øD	K
A 1653/43-0	180	82	64	39
A 3253/43-0	235	96	73	45
A 16-32/5-0	200	103	73	37

Uwaga: Przez obracanie śrubokrętem o 180° można zmienić pozycję PIN i tym samym zmienić fazy.

63 SA-1, SA-1S, SA-2, SA-2S

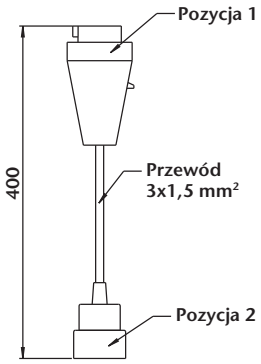

64 SA-3, SA-4

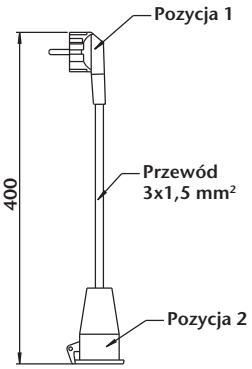

Uwagi:

SEZ
DOLNÝ KUBÍN

portfolio produktów










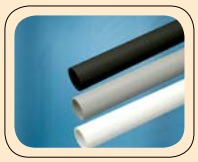

K1 Gniazda i wtyki przemysłowe

K1.1 Gniazdowe rozdzielnice i bębny

K2 Domowe wyłączniki i gniazda
K2.1 Wyłączniki i gniazda IP 44

K3 Złącza i listwy zaciskowe

K4 Puszki instalacyjne i dławnice izolacyjne

K5 Elementy wykończeniowe

K6 Wyłączniki końcowe

K8 Oprawki ceramiczne i oświetlenie

K9 Skrzynki rozdzielcze nadtynkowe i podtynkowe

K10 Rurki elektroinstalacyjne

SEZ
DOLNÝ KUBÍN

ŁĄCZYMY ENERGIĘ

www.sez.sk

www.gost.ru

www.cenelec.org

www.sgs.com

Producent: SEZ DK a. s.
M. R. Štefánika 1831/46, 026 19 Dolný Kubín, Słowacja
Tel.: ++421 43 5809 226; ++421 43 5809 258; ++421 43 5809 318
Fax: ++421 43 5809 503; e-mail: odbyt@sk.sez.biz
www.sez.sk

Wyłączny przedstawiciel na Polskę:
SEZ – PL Sp. z o.o., ul. Zakładowa 2, 42 480 Poręba, PL
Tel.: ++48 326 773 643; ++48 609 133 362; Fax: ++48 326 717 005
e-mail: firma@sez-pl.pl; sez-pl@sez-pl.pl