Czujnik magneto-indukcyjny dla cylindrów pneumatycznych BIM-UNT-AP7X

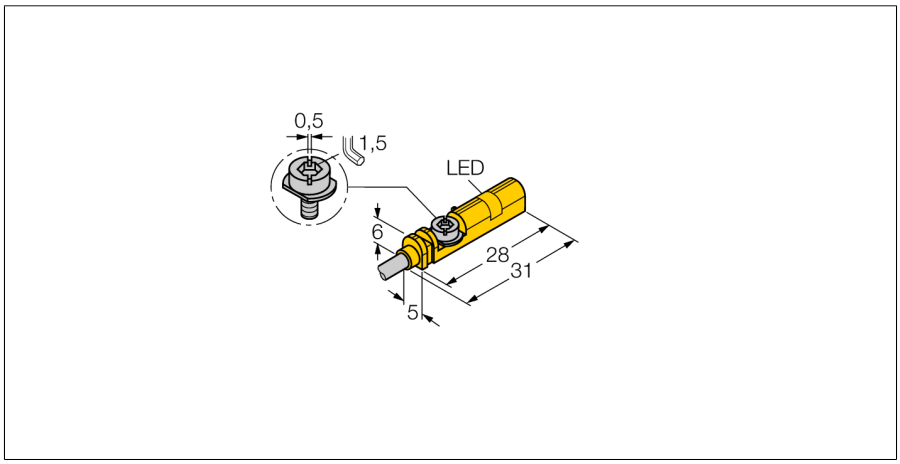

- **Bez akcesoriów montażowych dla cylindrów z rowkiem typu T**
- **Opcjonalne akcesoria do montażu na cylindrach innego typu.**
- **Możliwy prosty montaż jedną ręką**
- **Bezpośredni montaż na czujniku elementów do regulacji i blokady**
- **Stabilny montaż**
- **Czujnik magneto-indukcyjny**
- **3-przewodowy DC, 10…30 VDC**
- **styk NO, wyjście PNP**
- **przewód**

Typ	BIM-UNT-AP7X
Nr kat.	4685740
Prędkość przesuwu	≤ 10 m/s
Powtarzalność	≥ ± 0.1 mm
Dryft temperaturowy	≤ 0.1 mm
Histereza	≤ 1 mm
Temperatura pracy	-25…+70 °C
Napięcie zasilania	10… 30VDC
Tętnienia szczątkowe	≤ 10 % U_{ss}
Nominalny prąd zasilania DC	≤ 100 mA
Prąd bez obciążenia I_0	≤ 10 mA
Prąd szczątkowy	≤ 0.1 mA
Napięcie znamionowe izolacji	≤ 0.5 kV
Zabezpieczenie przed zwarciem	nie
Spadek napięcia przy I_e	≤ 1.4 V
Ochrona przed przerwą w obwodzie/odwrotną polaryzacją	tak/ tak (napięcie zasilania)
Funkcja wyjścia	3-przewodowy, styk NO, PNP
Częstotliwość przełączania	1 kHz
Wykonanie	prostopadłościenna, UNT
Wymiary	28 x 5 x 6 mm
Materiał obudowy	tworzywo sztuczne, PP
Materiał powierzchni aktywnej	tworzywo sztuczne, PP
Moment dokręcający śruby mocującej	0.4 Nm
Podłączenie	przewód
Typ przewodu	3mm, szary, Lif9Y-11Y, PUR, 2 m Przeznaczenie do łańcuchów kablowych (E-ChainSystems®) zgodnie z deklaracją producenta H1063M
Przekrój poprzeczny przewodu:	3 x 0.14mm²
Odporność na wibracje	55 Hz (1 mm)
Odporność na uderzenia	30 g (11 ms)
Klasa ochrony	IP67
MTTF	2283 rok/lata zgodnie z SN 29500 (Ed. 99) 40 °C
Montaż na następujących profilach	.
Cylindrical design	◯ ⬚ ⬚ ◯
Wskaźnik stanu przełączenia	LED żółta
W zestawie	zacisk kablowy

Schemat podłączenia

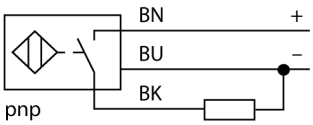

Zasada działania

Czujniki magneto-indukcyjne są aktywowane przez pola magnetyczne i są szczególnie dedykowane do detekcji pozycji tłoka w cylindrach. Ze względu na fakt, iż pola magnetyczne przenikają metale diamagnetyczne, czujniki wykrywają przez aluminiową ściankę obecność magnesu trwałego zamontowanego na tłoku.

Edition • 2016-02-19T21:59:24+01:00

Czujnik magneto-indukcyjny dla cylindrów pneumatycznych BIM-UNT-AP7X

Instrukcja montażu / Opis instrukcja montażu

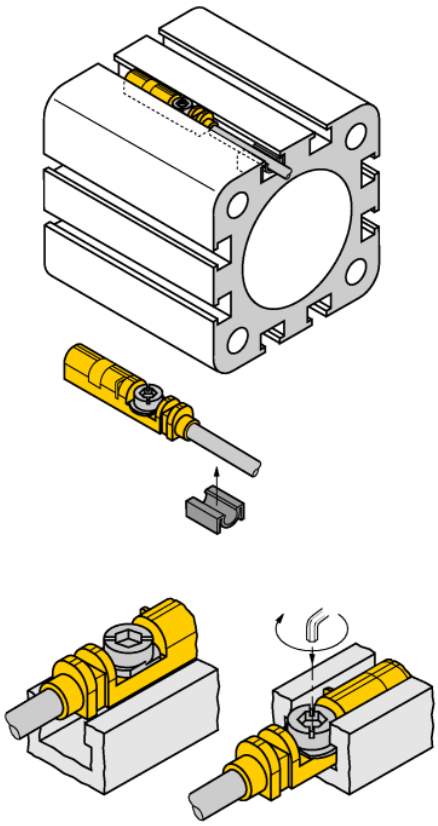

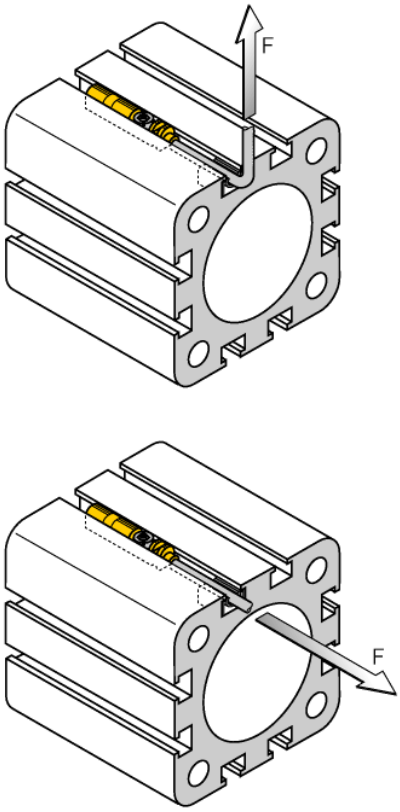

Obudowa została specjalnie przygotowana do prostego, odgórnego montażu czujnika w rowku. Czujnik może zostać zainstalowany za pomocą opatentowanej śruby motylkowej w następujący sposób: Śruba i gwint żeński posiadają lewy gwint. Śruba utrzymywana jest we właściwej pozycji przez dwie listewki z tworzywa sztucznego. Gwarantuje to gotowość czujnika do instalacji. Wraz z obrotem zgodnym ze wskazówkami zegara śruba wychodzi z gwintu i blokuje skrzydełka o górną część rowka. W wyniku tego czujnik przemieszcza się w dół i blokuje. Jedna czwarta obrotu (wykonanego za pomocą standardowego śrubokrętu lub klucza imbusowego 1.5 mm) śruby wystarcza do instalacji odpornej na wibracje. Moment skręcający 0.4 Nm wystarcza do bezpiecznego montażu i nie naraża czujnik na uszkodzenie. Czujnik wytrzymuje naprężenia radialne i osiowe oddziaływujące na przewód do F=100N. Zaciski przewodu, które znajdują się w zestawie, umożliwiają odpowiednie poprowadzenie kabla w rowku zapewniając optymalne warunki montażowe. Odpowiednie akcesoria do montażu na innych typach cylindrów należy zamawiać osobno.

Edition • 2016-02-19T21:59:24+01:00

Akcesoria montażowe

Typ	Nr kat.		Rysunek wymiarowy
KLZ1-INT	6970410	Akcesoria do instalacji czujników BIM-INT i BIM-UNT na cylindrach cięgnowych; średnica cylindra: 32…40 mm; materiał: Aluminium; na zamówienie inne akcesoria montażowe dla cylindrów o różnych średnicach	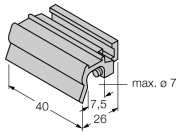
KLZ2-INT	6970411	Akcesoria do instalacji czujników BIM-INT i BIM-UNT na cylindrach cięgnowych; średnica cylindra: 50…63 mm; materiał: Aluminium; na zamówienie inne akcesoria montażowe dla cylindrów o różnych średnicach	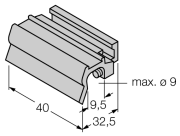
UNT-Stopper	4685751	Akcesoria zabezpieczające punkt przełączania na cylindrach z rowkiem typu T; montaż zatrzaskowy na obudowie czujników BIM-UNT; materiał: Tworzywo sztuczne	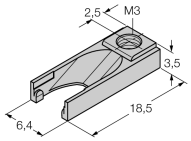
UNT-Justage	4685750	Akcesoria do precyzyjnego ustawienia punktu przełączania na cylindrach z rowkami typu T; montaż zatrzaskowy na czujniku BIM-UNT; przeznaczony do wielokrotnego użycia; materiał: Metal/tworzywo sztuczne	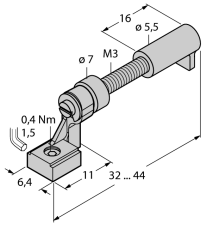
KLRC-UNT1	6970626	Akcesoria do montażu na ◯ cylindrach cięgnowych; średnica cylindra: 8…25 mm; materiał: PA 6I/6T / mosiądz wysokoniklowy; klasyfikacja do stref zagrożonych ogniem zgodna z UL94 - V2	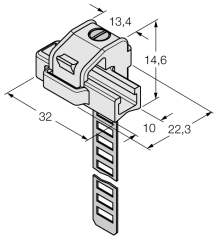

Edition • 2016-02-19T21:59:24+01:00

Akcesoria montażowe

Typ	Nr kat.		Rysunek wymiarowy
KLRC-UNT2	6970627	Akcesoria do montażu na ◯ cylindrach cięgnowych; średnica cylindra: 25…63 mm; materiał: PA 6I/6T / mosiądz wysokoniklowy; klasyfikacja do stref zagrożonych ogniem zgodna z UL94 - V2	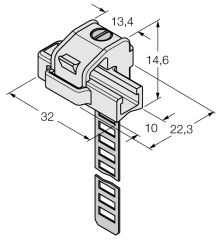
KLRC-UNT3	6970628	Akcesoria do montażu czujnika BIM-UNT na ◯ cylindrach okrągłych; średnica: 63…130 mm; materiał: PA 6I/6T / mosiądz wysokoniklowy; klasyfikacja do stref zagrożonych ogniem zgodna z UL94 - V2	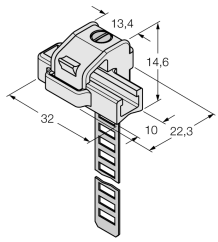
KLRC-UNT4	6970629	Akcesoria do montażu czujnika BIM-UNT na ◯ cylindrach okrągłych; średnica: 130…250 mm; materiał: PA 6I/6T / mosiądz wysokoniklowy; klasyfikacja do stref zagrożonych ogniem zgodna z UL94 - V2	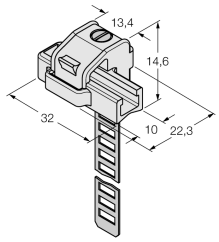
KLDT-UNT2	6913351	Akcesoria montażowe dla czujnika BIM-UNT montowanego na ⬚ cylindrach z rowkiem trapezowym; szerokość rowka: 7 mm; materiał: PPS	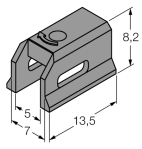
KLDT-UNT3	6913352	Akcesoria montażowe dla czujnika BIM-UNT montowanego na ⬚ cylindrach z rowkiem trapezowym; szerokość rowka: 9.4 mm; materiał: PPS	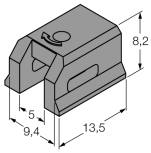

Edition • 2016-02-19T21:59:24+01:00

Akcesoria montażowe

Typ	Nr kat.		Rysunek wymiarowy
KLDT-UNT6	6913355	Montaż na cylindrach z rowkiem trapezowym; szerokość rowka: 7.35 mm; materiał: PPS	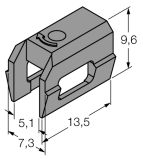

Edition • 2016-02-19T21:59:24+01:00