*X*comfort – bezprzewodowy system sterowania domem

- System do radiowego sterowania oświetleniem, roletami, ogrzewaniem i innymi urządzeniami elektrycznymi
- Prosty montaż i programowanie urządzeń
- System wykorzystuje zwykłą instalacje elektryczną
- Łatwość rozbudowy
- Idealne rozwiązanie dla budownictwa mieszkaniowego i przy renowacjach

868,3 MHz

Informacje techniczne od str. 473

FB00105



RF1203



wa_rf00406





lampa stojąca

1 Czytamy książkę i jest zbyt ciemno? Często się zdarza, że nie chce nam się wstać i zapalić lampy. Teraz już nie ma takiej konieczności. Bierzemy do ręki pilota i zapalamy ją nie wstając nawet z kanapy. Czysta przyjemność.

światło w pokoju

2 Przy użyciu pilota możemy zmieniać natężenie oświetlenia w pokoju. Można również tak zaprogramować instalację, aby po naciśnięciu odpowiedniego klawisza zapalała nam się wybrana scena świetlna. Naciskamy przycisk na pilocie i włączamy oświetlenie do oglądania telewizji – halogeny w suficie zapalają się do połowy, a rolety całkowicie się zamykają, tak, żeby promienie słoneczne nie zakłócały obrazu. Pełen komfort i swoboda.



Jeden pilot do wszystkiego

rolety okienne

3 Masz dość trzymania wciśniętego przycisku, aż rolety podniosą się do końca? Tak było w tradycyjnej instalacji, ale w systemie Xcomfort jest inaczej. Wystarczy naciśnięcie klawisza, a rolety samoczynnie się podnoszą. Co więcej, możesz je uruchamiać z dowolnego miejsca w domu.

klimatyzacja

4 Przy wykorzystaniu systemu Xcomfort możemy także sterować klimatyzacją. Jest zbyt gorąco w pomieszczeniu, w którym się znajdujesz? Bierzesz do ręki pilota i załączasz klimatyzację.

ogrzewanie podłogowe

5 W sposób bezprzewodowy sterujemy ogrzewaniem podłogowym. Twoje dziecko bawi się na podłodze. Wciskamy przycisk, a podłoga się podgrzewa. Już możesz być spokojny, że dziecko się nie przeziębi. Możemy też zamontować termostat, który będzie regulował pracę ogrzewania.

Gotowe zestawy



Opis	Typ	Nr artykułu
Zestaw do bezprzewodowego włączania oświetlenia	CPAD-00/54	106100

Zestaw zawiera:

- Bezprzewodowy przycisk pojedynczy z nadajnikiem (CPAD-00/59) kolor biały
- Odbiornik sterujący (podtynkowy) (CSAU-01/01)



Opis	Typ	Nr artykułu
Zestaw do bezprzewodowego ściemniania oświetlenia	CPAD-00/55	106101

Zestaw zawiera:

- Bezprzewodowy przycisk pojedynczy z nadajnikiem (CPAD-00/59) kolor biały
- Odbiornik ściemniający (podtynkowy) (CDAU-01/02)



Opis	Typ	Nr artykułu
Zestaw do bezprzewodowego sterowania roletami	CPAD-00/56	106102

Zestaw zawiera:

- Bezprzewodowy przycisk pojedynczy z nadajnikiem (CPAD-00/59) kolor biały
- Odbiornik sterujący roletami (podtynkowy) (CJAU-01/02)



Opis	Typ	Nr artykułu
Zestaw do bezprzewodowego włączania i ściemniania oświetlenia	CPAD-00/57	106103

Zestaw zawiera:

- Bezprzewodowy przycisk pojedynczy z nadajnikiem (CPAD-00/59) kolor biały
- Odbiornik sterujący (podtynkowy) (CSAU-01/01)
- Odbiornik ściemniający (podtynkowy) (CDAU-01/02)



Opis	Typ	Nr artykułu
Sterowany pilotem zestaw do włączania i ściemniania lamp podłączanych do gniazd	CPAD-00/95	112392

Zestaw zawiera:

- Programowalny pilot sterujący (CHSZ-12/03) z bateriami
- Odbiornik sterujący (CSAP-01/02)
- Odbiornik ściemniający (CDAP-01/12)

Odbiornik sterujący (podtynkowy)

Informacje techniczne str. 473, 475

RF12031



CSAU, CDAU

Steruje:



Opis	Typ	Nr artykułu	Ilość szt. w opak.
8A/230VAC (rozłącza L)	CSAU-01/01	265623	1
8A/230VAC (styki bezpotencjałowe)	CSAU-01/02	240694	1

Odbiornik ściemniający

Steruje:





CDAE

Opis	Typ	Nr artykułu	Ilość szt. w opak.
0-125W/230VAC	CDAU-01/03	110778	1
0-250W/230VAC	CDAU-01/02	109363	1
40-500W/230VAC	CDAE-01/01	109373	1

Odbiornik może być wykorzystywany do ściemniania tradycyjnych żarówek i halogenów zasilanych z napięcia 230 V AC, bądź poprzez tranformator elektroniczny. Ściemniacz CDAU-01/03 nadaje się także do ściemniania diód LED zasilanych z transformatorów elektronicznych. Aparaty nie nadają się do ściemniania lamp energooszczędnych i halogenów zasilanych z transformatora toroidalnego.

GROZI TO USZKODZENIEM ODBIORNIKA ŚCIEMNIAJĄCEGO.

Aktor analogowy

Informacje techniczne str. 477

RF00204



Steruje:

Opis	Typ	Nr artykułu	Ilość szt. w opak.
Aktor analogowy 0-10VDC 8A/230VAC, 20mA/0-10VDC	CAAE-01/01	240697	1
Aktor analogowy 1-10VDC 8A/230VAC, 20mA/1-10VDC	CAAE-02/02	240698	1

Przenośny odbiornik sterujący do gniazdek

Informacje techniczne str. 479, 480

WA_RF00405, WA_RF00405



Steruje:



Opis	Typ	Nr artykułu	Ilość szt. w opak.
8A/230VAC, z bolcem	CSAP-01/02	240700	1

Przenośny odbiornik ściemniający do gniazdek

Steruje:



Opis	Typ	Nr artykułu	Ilość szt. w opak.
40-250W/230VAC, z bolcem	CDAP-01/12	109365	1

Odbiornik może być wykorzystywany do ściemniania tradycyjnych żarówek i halogenów zasilanych z napięcia 230 V AC, bądź poprzez tranformator elektroniczny. Ściemniacz CDAU-01/03 nadaje się także do ściemniania diód LED zasilanych z transformatorów elektronicznych. Aparaty nie nadają się do ściemniania lamp energooszczędnych i halogenów zasilanych z transformatora toroidalnego.

GROZI TO USZKODZENIEM ODBIORNIKA ŚCIEMNIAJĄCEGO.

Odbiornik sterujący roletami (podtynkowy)

Informacje techniczne str. 481



RF1103

Steruje:

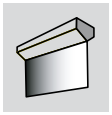

Opis	Typ	Nr artykułu	Ilość szt. w opak.
6A/230VAC	CJAU-01/02	240696	1

Informacje techniczne str. 483



Programowalny pilot sterujący (radiowy)

Opis	Typ	Nr artykułu	Ilość szt. w opak.
Pilot do 2 różnych urządzeń	CHSZ-02/02	109383	1
Pilot do 12 różnych urządzeń	CHSZ-12/03	109384	1
Pilot do 12 różnych urządzeń z wyświetlaczem LCD i trzema programami czasowymi	CHSZ-12/04	118803	1
Element mocujący do ściany	CMMZ-00/11	110771	1

Informacje techniczne str. 484

C100_fund



Bezprzewodowy przycisk z nadajnikiem – komplet

Opis	Typ	Nr artykułu	Ilość szt. w opak.
Przycisk pojedynczy - biały	CPAD-00/59	106105	1
Przycisk podwójny - biały	CPAD-00/60	106106	1

Informacje techniczne str. 485

RF1303, RF1503

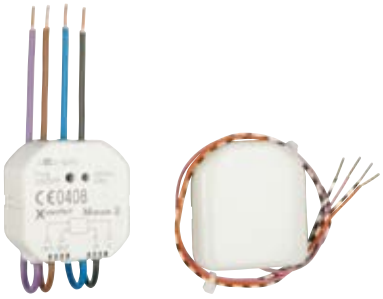

Nadajnik z wejściami binarnymi (podtynkowy)

Opis	Typ	Nr artykułu	Ilość szt. w opak.
2 x 230VAC (zasilany z sieci)	CBEU-02/01	265626	1
2 x styk sygnałowy (zasilany z baterii)	CBEU-02/02	265627	1

Informacje techniczne str. 487



Panel sterujący Room-Manager

Opis	Typ	Nr artykułu	Ilość szt. w opak.
Zasilany z sieci 230V; biały	CRMA-00/01 TYP WYCOFYWANY	104919	1
	CRMA-00/05 W PRZYGOTOWANIU	118785	1
Zasilany z sieci 230V; srebrny	CRMA-00/02 TYP WYCOFYWANY	104920	1
	CRMA-00/09 W PRZYGOTOWANIU	118789	1
Zasilany z sieci 230 V; biały z bluetoothem	CRMA-00/13 W PRZYGOTOWANIU	118793	1
Zasilany z sieci 230 V; srebrny z bluetoothem	CRMA-00/17 W PRZYGOTOWANIU	118797	1

Informacje techniczne str. 489

RF01208



Panel sterujący Home-Manager

Opis	Typ	Nr artykułu	Ilość szt. w opak.
Zasilany z sieci 230 V; srebrny	CHMU-00/02	106290	1
Elementy zapasowe do Home-Manager'a	CMMZ-00/16	118865	

Informacje techniczne str. 491

RF00606, RF02006, RF01906



CBMA-02/01



CMMZ-00/08



CMMZ-00/09

Czujnik ruchu

Opis	Typ	Nr artykułu	Ilość szt. w opak.
Czujnik ruchu	CBMA-02/01	104921	1
Zasilanie do czujnika ruchu 230VAC, 0,25VA	CMMZ-00/08	106291	1
Element mocujący do czujnika ruchu	CMMZ-00/09	106292	1

Informacje techniczne str. 492

RF00108



CRCA-00/04
CRCA-00/05



CRCA-00/01

Termostat pokojowy

Opis	Typ	Nr artykułu	Ilość szt. w opak.
Zakres temperatur 0 - 40°C	CRCA-00/01 TYP WYCOFYWANY	265640	1
Zakres temperatur 0 - 40°C (z trybem ekonomicznym)	CRCA-00/04	118781	1
Zakres temperatur 0 - 40°C (z trybem ekonomicznym i czujnikiem wilgotnośc)	CRCA-00/05	118782	1

Informacje techniczne str. 493

RF1603, WA_E0901, RF02007_



CTEU-02/01



CSEZ-01/01



CSEZ-01/24

Nadajnik z wejściami binarnymi (podtynkowy)

Opis	Typ	Nr artykułu	Ilość szt. w opak.
2x -50 - 180°C	CTEU-02/01	265628	1
Czujnik temperatury -50 - 180 °C (PT1000)	CSEZ-01/01	265643	1
Obudowa do czujnika	CSEZ-01/24	118802	1

Informacje techniczne str. 484



Nadajnik z baterią

Opis	Typ	Nr artykułu	Ilość szt. w opak.
Do przycisku pojedynczego	CTAA-01/02	290271	1
Do przycisku podwójnego	CTAA-02/02	290272	1

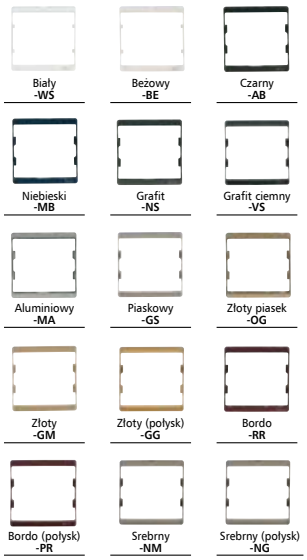

Łączniki ozdobne - seria C100

niezbędne do każdej ramki

Opis	Typ	Nr artykułu	Ilość szt. w opak.
Biały	C100-ABZ-ZW-WS-01	289691	10
Beżowy	C100-ABZ-ZW-BE-01	289692	10
Czarny	C100-ABZ-ZW-AB-01	292487	10
Niebieski	C100-ABZ-ZW-MB-01	289693	10
Grafit	C100-ABZ-ZW-NS-01	289694	10
Grafit ciemny	C100-ABZ-ZW-VS-01	289695	10
Aluminiowy	C100-ABZ-ZW-MA-01	289697	10
Piaskowy	C100-ABZ-ZW-GS-01	289696	10
Złoty piasek	C100-ABZ-ZW-OG-01	289700	10
Złoty	C100-ABZ-ZW-GM-01	289702	10
Złoty (połysk)	C100-ABZ-ZW-GG-01	289701	10
Bordo	C100-ABZ-ZW-RR-01	289704	10
Bordo (połysk)	C100-ABZ-ZW-PR-01	289703	10
Srebrny	C100-ABZ-ZW-NM-01	289699	10
Srebrny (połysk)	C100-ABZ-ZW-NG-01	289698	10

RF1403



Klawisze pojedyncze

Opis	Typ	Nr artykułu	Ilość szt. w opak.
Biały	C100-WIZ-RF1-WS-00	100438	10
Beżowy	C100-WIZ-RF1-BE-00	100439	10
Aluminiowy	C100-WIZ-RF1-MA-00	100443	10

*** przyciski w innych kolorach lub z opisami na zamówienie**



RF1403



Klawisze podwójne

Opis	Typ	Nr artykułu	Ilość szt. w opak.
Biały	C100-WIZ-RF2-WS-00	100446	10
Beżowy	C100-WIZ-RF2-BE-00	100447	10
Aluminiowy	C100-WIZ-RF2-MA-00	100451	10

*** przyciski w innych kolorach lub z opisami na zamówienie**





Ramki poziome / pionowe - seria C100

Opis	Typ	Nr artykułu	Ilość szt. w opak.
Biała			
pojedyncza	C100-RAZ-R1-WS-00	289660	1
podwójna	C100-RAZ-R2-WS-00	289667	1
potrójna	C100-RAZ-R3-WS-00	289674	1
poczwórna	C100-RAZ-R4-WS-00	289681	1
Beżowa			
pojedyncza	C100-RAZ-R1-BE-00	289661	1
podwójna	C100-RAZ-R2-BE-00	289668	1
potrójna	C100-RAZ-R3-BE-00	289675	1
poczwórna	C100-RAZ-R4-BE-00	289682	1
Aluminiowa			
pojedyncza	C100-RAZ-R1-MA-00	289664	1
podwójna	C100-RAZ-R2-MA-00	289671	1
potrójna	C100-RAZ-R3-MA-00	289678	1
poczwórna	C100-RAZ-R4-MA-00	289685	1

* ramki w innych kolorach na zamówienie

RF01404, RF01004, RF00804



CMMZ-00/06



CMMZ-00/04



CMMZ-00/01

Element mocujący do przycisku bezprzewodowego

Opis	Typ	Nr artykułu	Ilość szt. w opak.
Element mocujący do przycisku bezprzewodowego kolor beżowy	CMMZ-00/06	290270	10
Folia maskująca do przycisku bezprzewodowego kolor biały	CMMZ-00/04	240708	10
Taśma dwustronna do przycisku bezprzewodowego, samoprzylepna	CMMZ-00/01	240705	20

Informacje techniczne str. 494

RF18032, RF01506



CRSZ-00/01



CRSZ-00/03

Moduł do radiowego programowania instalacji przez komputer

Opis	Typ	Nr artykułu	Ilość szt. w opak.
Programowanie przez RS-232	CRSZ-00/01	265645	1
Adapter USB/RS-232	CRSZ-00/03	104932	1

* W komplecie nie ma przejściówki USB/RS-232

Informacje techniczne str. 494

RF01006



Moduł do radiowego sterowania instalacją przez komputer

Opis	Typ	Nr artykułu	Ilość szt. w opak.
Komunikacja przez USB	CKOZ-00/03	104928	1

* Pełna wersja programu do wizualizacji dodatkowo płatna

Informacje techniczne str. 495

RF01106



Moduł do komunikacji z siecią GSM

Opis	Typ	Nr artykułu	Ilość szt. w opak.
Komunikacja przez RS-232	CKOZ-00/02	104927	1

Informacje techniczne str. 496

RF00806, RF00706



CSEZ-02/08



CSEZ-00/10

Stacja pogodowa

Opis	Typ	Nr artykułu	Ilość szt. w opak.
Z podgrzewanym czujnikiem opadów (2 x styk przemienny)	CSEZ-02/08	104924	1
Z podgrzewanym czujnikiem opadów i wiatru (2 x styk przemienny)	CSEZ-02/09	104925	1
Element mocujący 160 x 80 x 80 mm	CSEZ-00/10	104926	1

Informacje techniczne str. 497

RF02907



Czujnik natężenia oświetlenia

Opis	Typ	Nr artykułu	Ilość szt. w opak.
Wewnętrzny, 3-60.000 lux, WYJ: 0-10VDC, 24VDC (IP20)	CSEZ-01/14	109379	1
Zewnętrzny, 3-60.000 lux, WYJ: 0-10VDC, 24VDC (IP54)	CSEZ-01/15	109380	1

Informacje techniczne str. 498

RF02407



Czujnik przeciwzalaniowy

Opis	Typ	Nr artykułu	Ilość szt. w opak.
125VAC, 0,5A/24VDC,1A	CSEZ-01/18	110748	1

Informacje techniczne str. 499

Czujnik ruchu

RF02507, RF02707



CSEZ-01/12



CSEZ-01/13

Opis	Typ	Nr artykułu	Ilość szt. w opak.
Czujnik ruchu 200° (IP54)	CSEZ-01/12	109377	1
Czujnik ruchu 360° (IP20)	CSEZ-01/13	109378	1

Informacje techniczne str. 501

Czujnik temperatury i wilgotności (zewnętrzny)

RF02307



Opis	Typ	Nr artykułu	Ilość szt. w opak.
Czujnik temperatury i wilgotności WYJ: 0-10VDC; PT1000	CSEZ-01/17	109382	1

Informacje techniczne str. 502

Czujnik jakości powietrza

RF02007



Opis	Typ	Nr artykułu	Ilość szt. w opak.
Czujnik jakości powietrza WYJ: 0-10VDC	CSEZ-01/16	109381	1

Informacje techniczne str. 503

Nadajnik z wejściami analogowymi

RF00204, RF03007, RF01807



CAEE-02/01



CMMZ-00/12



CMMZ-00/13

Opis	Typ	Nr artykułu	Ilość szt. w opak.
Nadajnik z wejściami analogowymi 0-10VDC, 0-20mA, 4-20mA, PT1000	CAEE-02/01	112240	1
Zasilacz montowany do gniazdka 230VAC/24VDC, 6W	CMMZ-00/12	110772	1
Zasilacz montowany do puszki 230VAC/24VDC, 6W	CMMZ-00/13	110773	1

Kontaktron

RF01706, RF01806



CSEZ-01/06



CSEZ-01/07

Opis	Typ	Nr artykułu	Ilość szt. w opak.
Mocowany na ramie (styk zwierny)	CSEZ-01/06	104922	1
Mocowany wewnątrz ramy (styk zwierny)	CSEZ-01/07	104923	1

Informacje techniczne str. 505

Czujnik dymu

RF02607, RF03507



CSEZ-01/19



CSEZ-01/20

Opis	Typ	Nr artykułu	Ilość szt. w opak.
Czujnik dymu, 9VDC	CSEZ-01/19	110749	1
Adapter do zasilania 230VAC	CSEZ-01/20	110770	1

Element do montażu odbiorników w rozdzielnicach

RF03107

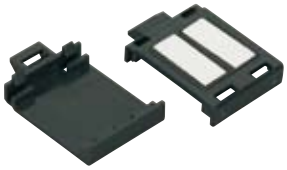

Opis	Typ	Nr artykułu	Ilość szt. w opak.
Element mocujący	CMMZ-00/01	109385	10

Informacje techniczne str. 507

Elektrozawór

RF01808, RF01908, RF02008

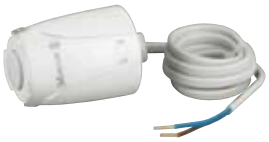



CMMZ-00/18



CMMZ-00/17

Opis	Typ	Nr artykułu	Ilość szt. w opak.
Siłownik do elektrozaworu; zasilanie 230V AC	CHVZ-01/01	118804	1
Element dopasowujący do zaworu (Honeywell, Siemens i innych)	CMMZ-00/18	118867	1
Element dopasowujący do zaworu (Danfoss)	CMMZ-00/17	118866	1

Informacje techniczne str. 509

Router

RF01707



Opis	Typ	Nr artykułu	Ilość szt. w opak.
Router sygnału	CROU-00/01	109369	1

Odbiornik sterujący (podtynkowy)

- Zdalne załączanie/wyłączanie oświetlenia, ogrzewania, wentylatorów, itd. Aparat zasilany jest z sieci, wbudowany może być w puszkę albo bezpośrednio w obudowę sterowanego urządzenia.

Dane techniczne

	CSAU-01/01	CSAU-01/02
Elektryczne		
Napięcie znamionowe	230 V AC, 50 Hz	230 V AC, 50 Hz
Przekrój zacisków przyłączeniowych	1,5 mm^2	1,5mm^2
Obciążalność	8A/230 V AC, 50 Hz, obciążenie rezystancyjne;	8A/230 V AC, 50 Hz, obciążenie rezystancyjne;
Rozłączany obwód	aparat rozłącza obwód pomiędzy L i LA	aparat rozłącza obwód pomiędzy A i A1
Zabezpieczenie wstępne	wył. nadpr. B16 A wew. zabezp. termiczne	wył. nadpr. B16 A wew. zabezp. termiczne
Częstotliwość odbierania	868,3 MHz	868,3 MHz
Sposób transmisji	dwukierunkowy	dwukierunkowy
Mechaniczne		
Zastosowanie w budynku	typowe 30-50 m, 2 ściany + 1 sufit (zal. od grubości ściany i materiału)	typowe 30-50 m, 2 ściany + 1 sufit (zal. od grubości ściany i materiału)
Stopień ochrony	IP20	IP20
Stopień zanieczyszczenia	2	2
Temperatura pracy	-5 do +45°C	-5 do +45°C
Kolor	RAL7035	RAL7035
Wymiary (wys. x szer. x gł.)	48,6 x 45,3 x 26,2 mm	48,6 x 45,3 x 26,2 mm
Dł. przewodów przyłączeniowych	ok. 150 mm	ok. 150 mm
Aktualne atesty	zgodnie z nadrukiem	zgodnie z nadrukiem

Wymiary (mm)

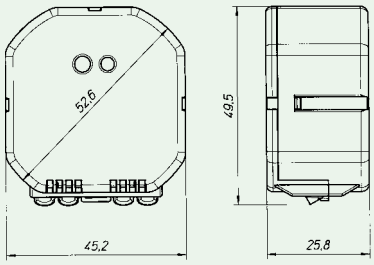

Załączanie lamp jarzeniowych przez odbiorniki sterujące CSAU

Liczba załączeń	Wartość pojemności
55000	25µF
26000	55µF
14000	90µF
8000	100µF
7000	130µF

Podane ilości są wartościami przybliżonymi zależnymi od panujących warunków. Wartości pojemności z tabeli powyżej pochodzącą od podłączonych do obwodu opraw. Należy pamiętać, że nie powinno przekraczać się znamionowego prądu odbiornika sterującego, przy podłączaniu lamp.

Moc lamp	Pojemność
4-13W	2µF
15-40W	4,5µF
58W	7µF

Powyższe wartości pochodzą od producentów źródeł światła i mogą ulegać zmianom.

Przykłady połączeń odbiornika sterującego (podtynkowego)

Bezprzewodowy odbiornik sterujący CSAU-01/01

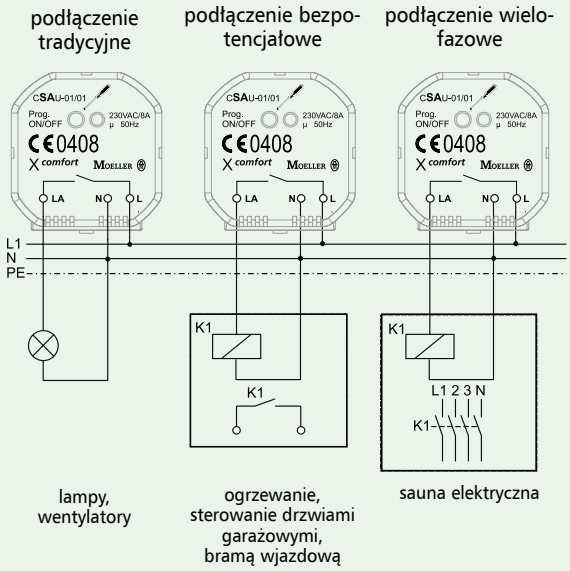

Bezprzewodowy odbiornik sterujący CSAU-01/02

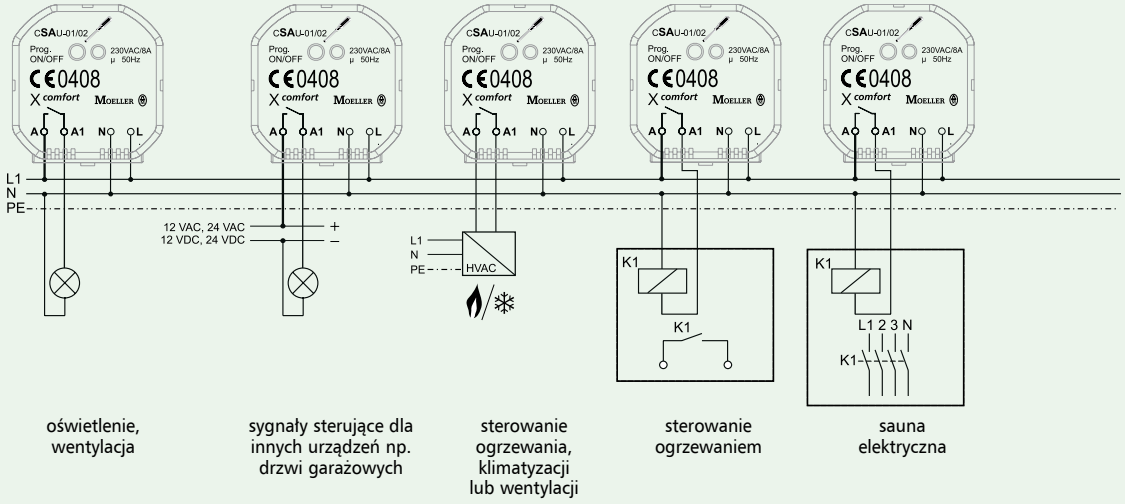

Odbiorniki ściamniające (podtynkowe)

- Służy do zdalnego ściemniania oświetlenia żarowego lub halogenów (230 V). Aparat zasilany jest z sieci, wbudowany może być w puszkę albo bezpośrednio w obudowie sterowanego urządzenia.
- Odbiornik ma dostępne funkcje załącz/wyłącz oraz rozjaśnij/ściemnij.
- Odbiornik CDAU-01/03 może zostać wykorzystany do sterowania elektrozaworów.

Odbiornik, może być wykorzystywany do ściemniania tradycyjnych żarówek i halogenów zasilanych z napięcia 230 V AC, bądź poprzez tranformator elektroniczny. Ściemniacz CDAU-01/03, nadaje się także do ściemniania diod LED zasilanych z transformatorów elektronicznych. Aparaty nie nadają się do ściemniania lamp energooszczędnych i halogenów zasilanych z transformatora toroidalnego.
GROZI TO USZKODZENIEM ODBIORNIKA ŚCIEMNIAJĄCEGO.

Dane techniczne

	CDAU-01/03	CDAU-01/02	CDAE-01/01
Elektryczne			
Napięcie znamionowe	230 V AC, 50 Hz	230VAC, 50Hz	230VAC, 50Hz
Przekrój zacisków przyłączeniowych	1,5 mm^2	1,5mm^2	1,5mm^2
Obciążalność	0-125W / 230VAC, 50Hz rodzaje obciążenia patrz wykrzyknik powyżej	0-250W / 230VAC, 50Hz rodzaje obciążenia patrz wykrzyknik powyżej	40-500W / 230VAC, 50Hz rodzaje obciążenia patrz wykrzyknik powyżej
Zabezpieczenie wstępne	wył. nadpr. B16 A wew. zabezp. przeciążeniowe	wył. nadpr. B16 A wew. zabezp. przeciążeniowe	wył. nadpr. B16 A wew. zabezp. przeciążeniowe
Częstotliwość odbierania	868,3 MHz	868,3 MHz	868,3 MHz
Sposób transmisji	dwukierunkowy	dwukierunkowy	dwukierunkowy
Mechaniczne			
Zastosowanie w budynku	typowe 30-50 m, 2 ściany + 1 sufit (zal. od grubości ściany i materiału)	typowe 30-50 m, 2 ściany + 1 sufit (zal. od grubości ściany i materiału)	typowe 30-50 m, 2 ściany + 1 sufit (zal. od grubości ściany i materiału)
Stopień ochrony	IP20	IP20	IP20
Stopień zanieczyszczenia	2	2	2
Temperatura pracy	-5 do +45ºC	-5 do +45ºC	-5 do +45ºC
Kolor	RAL7035	RAL7035	RAL7035
Wymiary (wys. x szer. x gł.)	48,6 x 45,3 x 26,2 mm	48,6 x 45,3 x 26,2 mm	150 x 34 x 28 mm
Dł. przewodów przyłączeniowych	ok. 150 mm	ok. 150 mm	ok. 150 mm
Aktualne atesty	zgodnie z nadrukiem	zgodnie z nadrukiem	zgodnie z nadrukiem

Wymiary (mm)

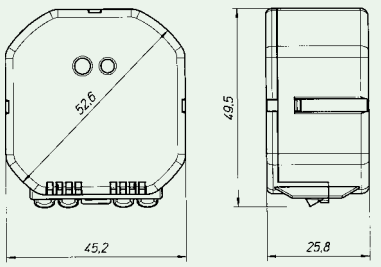

CDAU-01/02
CDAU-01/03

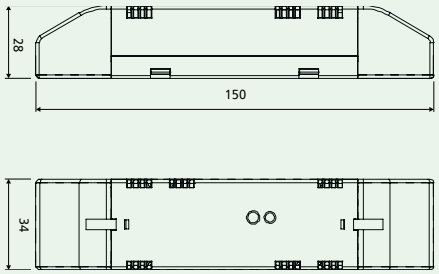

CDAE-01/01

Uwagi dotyczące umiejscowienia odbiorników ściemniających CDAU i CDAE

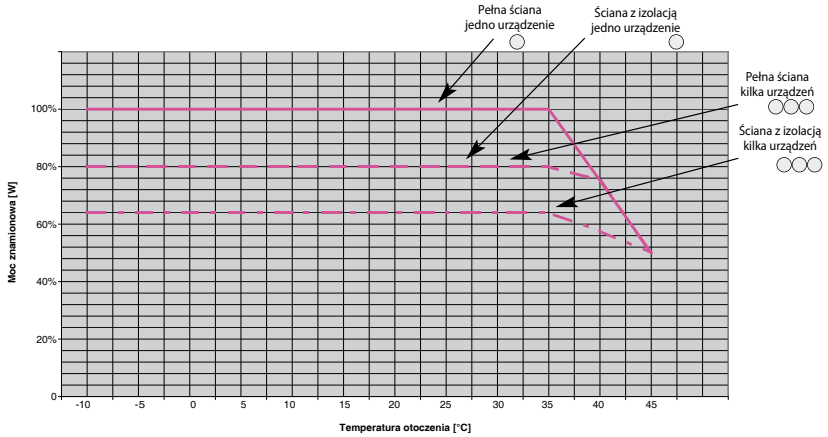

Przykłady połączeń odbiornika ściemniającego (podtynkowego) CDAU-01/02 i CDAU-01/03

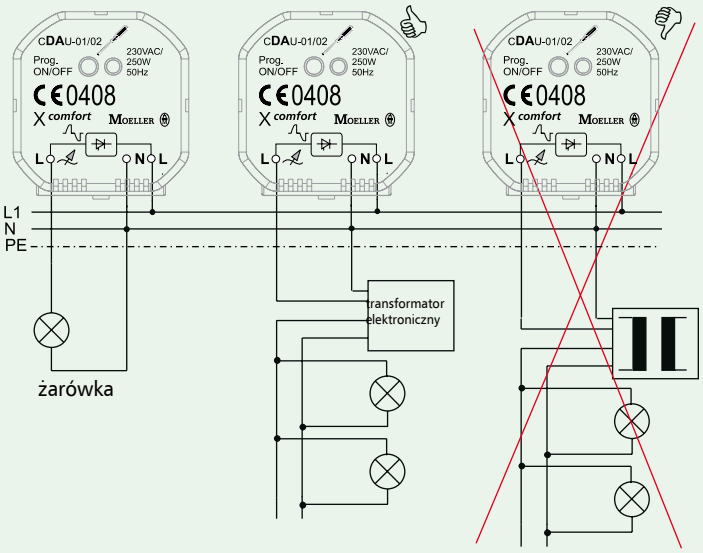

lampa halogenowa z transformatorem elektronicznym

lampa halogenowa z transformatorem toroidalnym

Przykłady połączeń bezprzewodowego odbiornika ściemniającego CDAE-01/01

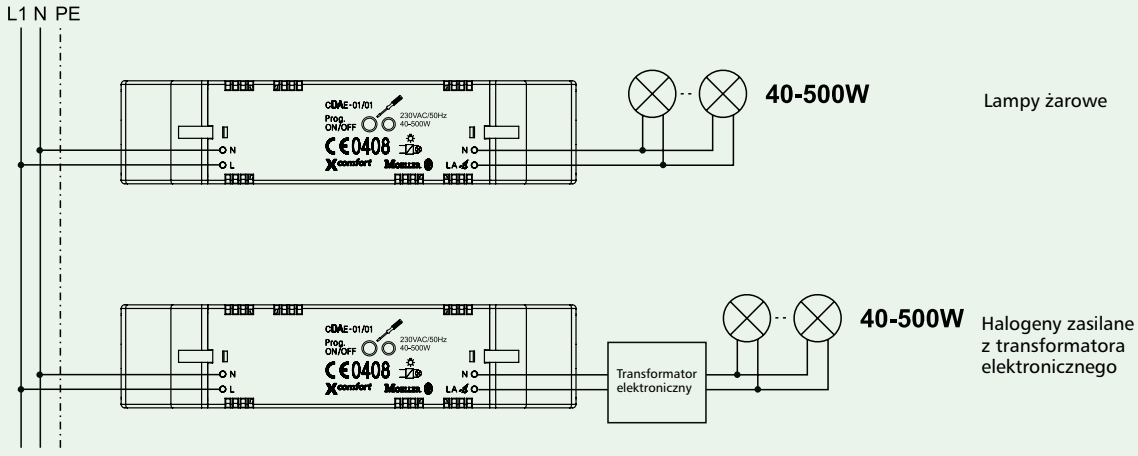

UWAGA!
CDAE-01/01 nie może pracować bez obciążenia

Aktor analogowy

- Zdalne sterowanie sygnałem analogowym, np. oprawami z lampami jarzeniowymi wyposażonymi w statetecznik elektroniczne sterowane sygnałem 0-10VDC lub 1-10VDC. Aparat zasilany jest z sieci.
- Do urządzenia można podłączyć do 10 opraw (według normy EN60929, gdzie statecznik elektroniczny nie może pobierać więcej niż 2mA). W przypadku, gdy producenci opraw podają inne wartości, należy je uwzględnić w wyliczeniach.
- Funkcjonalność aktora analogowego jest taka sama jak odbiorników ściemniających.

Dane techniczne

	CAAE-01/01	CAAE-01/02
Elektryczne		
Napięcie znamionowe	230 V AC, 50 Hz	230 V AC, 50 Hz
Przekrój zacisków przyłączeniowych	zaciski śrubowe 1,5 mm^2	zaciski śrubowe 1,5 mm^2
Obciążalność	8A / 230 V AC, 50 Hz, obciążenie rezystancyjne;	8A / 230 V AC, 50 Hz, obciążenie rezystancyjne;
Rozłączany obwód	aparat rozłącza obwód pomiędzy L i LA	aparat rozłącza obwód pomiędzy L i LA
Wyjście sterujące	**0-10 VDC, maks. 20 mA**	**1-10 VDC, maks. 20 mA**
Zabezpieczenie	wył. nadpr. B 16 A; wew. zabezp. przeciążeniowe	wył. nadpr. B 16 A; wew. zabezp. przeciążeniowe
Częstotliwość odbierania	868,3 MHz	868,3 MHz
Sposób transmisji	dwukierunkowy	dwukierunkowy
Mechaniczne		
Zastosowanie w budynku	typowe 30-50 m, 2 ściany + 1 sufit (zal. od grubości ściany i materiału)	typowe 30-50 m, 2 ściany + 1 sufit (zal. od grubości ściany i materiału)
Stopień ochrony	IP20	IP20
Stopień zanieczyszczenia	2	2
Temperatura pracy	-5 do +45ºC	-5 do +45ºC
Kolor	RAL7035	RAL7035
Wymiary (wys. x szer. x gł.)	150 x 34 x 28 mm	150 x 34 x 28 mm
Aktualne atesty	zgodnie z nadrukiem	zgodnie z nadrukiem

Wymiary (mm)

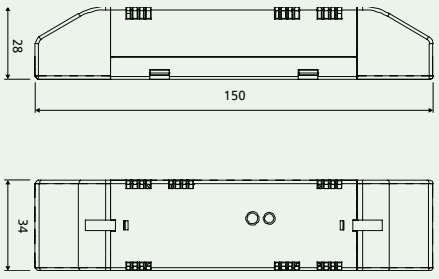

CDAE-01/01

Przykłady połączeń dla aktora analogowego CAAE-01/01

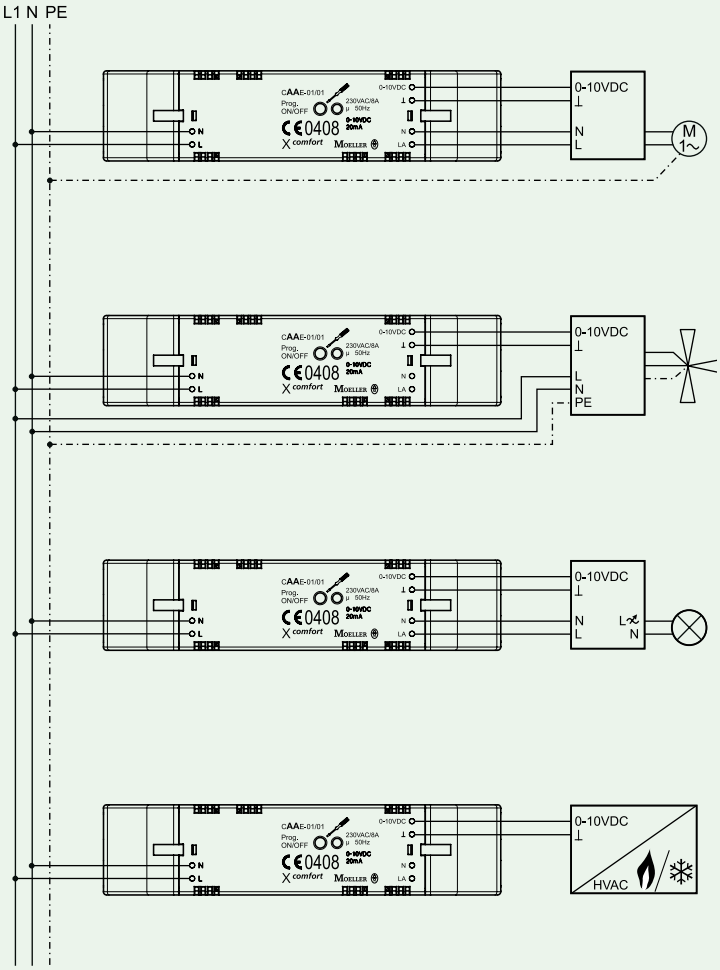

Przykłady połączeń dla bezprzewodowego aktora analogowego CAAE-01/02

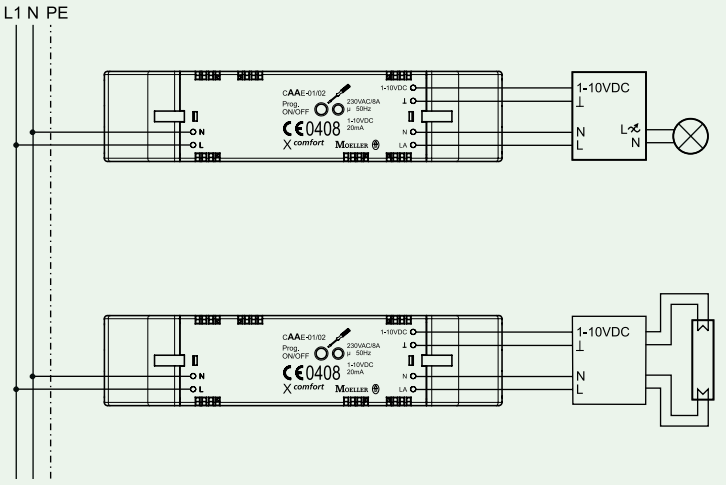

Przenośny odbiornik sterujący do gniazdek

- Zdalne załączanie/wyłączanie oświetlenia, wentylatorów, itd.
  Aparat zasilany jest z sieci, mocowany jest do gniazdka.

Dane techniczne

	CSAP-01/02
Elektryczne	
Napięcie znamionowe	230 V AC, 50 Hz
Obciążalność	8A / 230VAC, 50Hz
Gniazdo	obciążenie rezystancyjne;
	wew. zabezp. termiczne, gniazdo z przesłonami
Zabezpieczenie wstępne	wył. nadpr. B 16 A
Częstotliwość odbierania	868,3 MHz
Sposób transmisji	dwukierunkowy
Mechaniczne	
Zastosowanie w budynku	typowe 30-50m, 2 ściany + 1 sufit (zal. od grubości ściany i materiału)
Stopień ochrony	IP20
Stopień zanieczyszczenia	2
Temperatura pracy	-5 do +45°C
Kolor	RAL9016
Wymiary (wys. x szer. x gł.)	138 x 60 x ok.54 mm
Aktualne atesty	zgodnie z nadrukiem

Wymiary (mm)

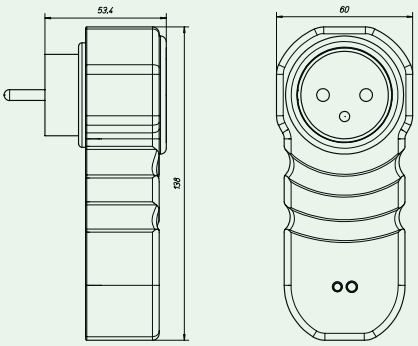

Przenośny odbiornik sterujący do gniazdek

- Zdalne sterowanie ściemnianiem. Aparat zasilany jest z sieci, mocowany jest do gniazdka.
- Odbiornik ma dostępne funkcje załącz/wyłącz oraz rozjaśnij/ściemnij.

Odbiornik może być wykorzystywany do ściemniania tradycyjnych żarówek i halogenów zasilanych z napięcia 230 V AC, bądź poprzez tranformator elektroniczny. Aparaty nie nadają się do ściemniania lamp energooszczędnych i halogenów zasilanych z transformatora toroidalnego.
GROZI TO USZKODZENIEM ODBIORNIKA ŚCIEMNIAJĄCEGO.

Nie można podłączać do tego aparatu odbiorników o charakterze indukcyjnym, np. odkurzacza.
GROZI TO USZKODZENIEM ODBIORNIKA ŚCIEMNIAJĄCEGO.

Dane techniczne

	CDAP-01/12
Elektryczne	
Napięcie znamionowe	230 V AC, 50 Hz
Obciążalność	0-250W / 230VAC, 50Hz
Gniazdo	rodzaje obciążenia patrz wykrzyknik powyżej wew. zabezp. termiczne, gniazdo z przesłonami
Zabezpieczenie wstępne	wył. nadpr. B 16 A
Częstotliwość odbierania	868,3 MHz
Sposób transmisji	dwukierunkowy
Mechaniczne	
Zastosowanie w budynku	typowe 30-50 m, 2 ściany + 1 sufit (zal. od grubości ściany i materiału)
Stopień ochrony	IP20
Stopień zanieczyszczenia	2
Temperatura pracy	-5 do +45°C
Kolor	RAL9016
Wymiary (wys. x szer. x gł.)	138 x 60 x ok.54 mm
Aktualne atesty	zgodnie z nadrukiem

Wymiary (mm)

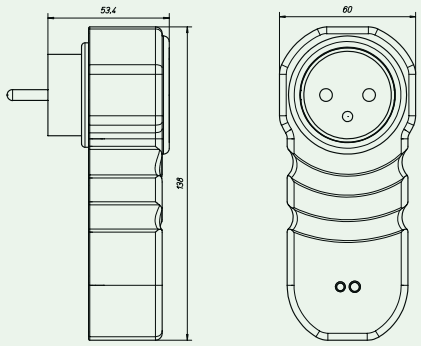

Odbiornik sterujący roletami (podtynkowy)

- Służy do zdalnego sterowania roletami (steruje silnikiem elektrycznym 230 V). Aparat jest zasilany z sieci. Wbudowany może być w puszkę albo bezpośrednio w obudowie sterowanego urządzenia. Aparat ma dwa tory prądowe: do góry i do dołu.

Dane techniczne

	CJAU-01/02
Elektryczne	
Napięcie znamionowe	230 V AC, 50 Hz
Przekrój zacisków przyłączeniowych	1,5 mm^2
Obciążalność	6A / 230 V AC, 50 Hz, obciążenie rezystancyjne;
Rozłączany obwód	aparat rozłącza obwód pomiędzy L i stykiem zmiennym
Zabezpieczenie wstępne	wył. nadpr. B16 A wew. zabezp. termiczne
Częstotliwość odbierania	868,3 MHz
Sposób transmisji	dwukierunkowy
Mechaniczne	
Zastosowanie w budynku	typowe 30-50 m, 2 ściany + 1 sufit (zal. od grubości ściany i materiału)
Stopień ochrony	IP20
Stopień zanieczyszczenia	2
Temperatura pracy	-5 do +45°C
Kolor	RAL7035
Wymiary (wys. x szer. x gł.)	48,6 x 45,3 x 26,2 mm
Dł. przewodów przyłączeniowych	ok. 150 mm
Aktualne atesty	zgodnie z nadrukiem

Wymiary (mm)

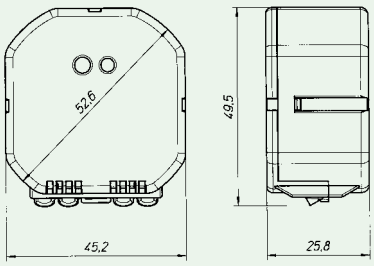

Przykłady połączeń podtynkowego odbiornika sterującego roletami CJAU-01/02

jeden silnik

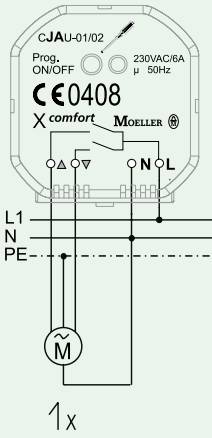

konwencjonalne rolety i żaluzje, maks. 1 szt.

dwa silniki - poprawnie

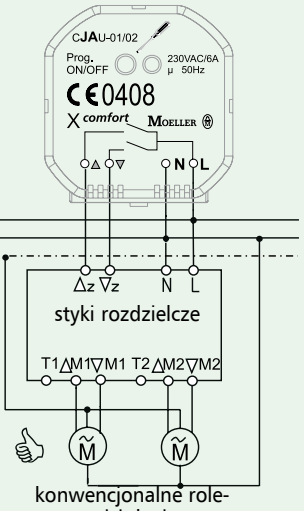

konwencjonalne rolety i żaluzje, 2 szt. ze stykami rozdzielczymi

wiele silników - niepoprawnie

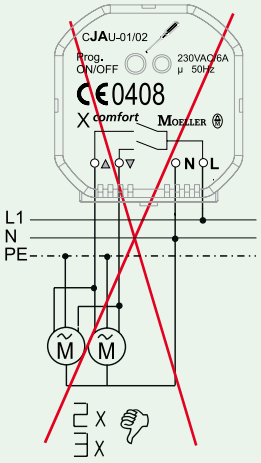

więcej rolet i żaluzji jest niedozwolone

dwa silniki i więcej - poprawnie

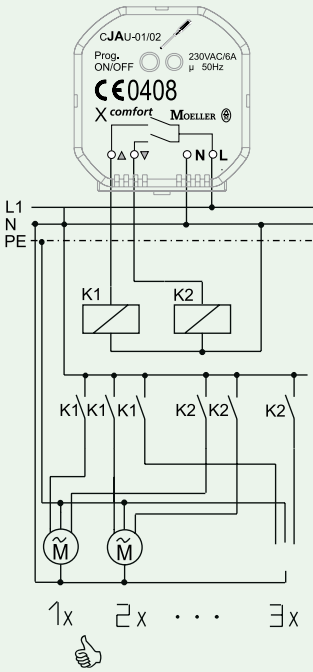

więcej rolet i żaluzji z przekaźnikami sterującymi

dwa silniki i więcej zaś. 24VAC

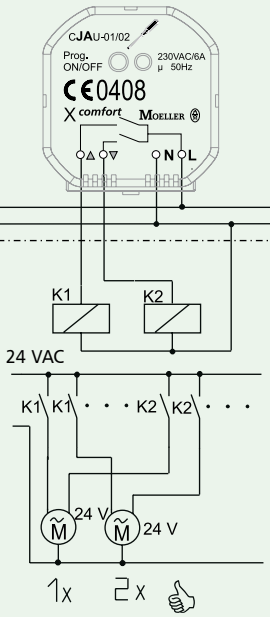

sterowanie roletami przy 24VAC z przekaźnikiem sterującym

dwa silniki i więcej zaś. 24VDC

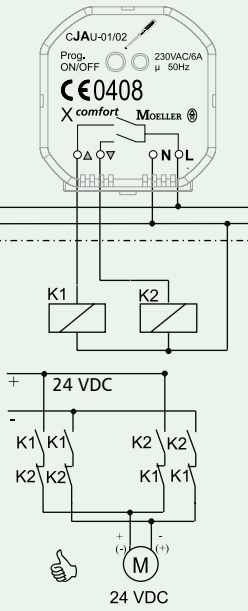

sterowanie roletami przy 24VDC z przekaźnikiem sterującym, np. dla okien dachowych

Programowalny pilot sterujący (radiowy)

- Służy do zdalnego sterowania odbiornikami bezprzewodowymi i podłączonymi do nich urządzeniami. Zasilany jest z baterii, różnych rodzajów w zależności od modelu. Pilotem można sterować w zależności od wykonania dwoma, bądź dwunastoma odbiornikami bezprzewodowymi.
- W pilocie dwunastokanałowym CHSZ-12/03 zmianę zakresu kanałów 1-6 i 7-12 otrzymuje się przez dwukrotne naciśnięcie klawisza z cyfrą. Potwierdzane jest to przez miganie diody sygnalizacyjnej na pilocie (pomarańczowa dioda, po lewej stronie, kanały 1-6, zielona dioda, po prawej stronie, kanały 7-12).
- W pilocie dwunastokanałowym CHSZ-12/04 z wyświetlaczem dostępne są również funkcje czasowe (automatyczne uruchamianie wybranych grup urządzeń, informacja o stanie baterii, wbudowany zegar czasu rzeczywistego, można również nadawać nazwy sterowanym urządzeniom).

Dane techniczne

	CHSZ-02/02	CHSZ-12/03	CHSZ-12/04
Elektryczne			
Napięcie znamionowe	3V z baterii CR2430	3V z baterii 2xLR03 (AAA)	3V z baterii 2xLR03 (AAA)
Liczba kanałów	2	12	12 wybieranych z menu
Wyświetlacz LCD			tak
Port IR do aktualizacji software			tak
Częstotliwość odbierania	868,3 MHz		
Sposób transmisji	dwukierunkowy		
Trwałość baterii	ok. 3-5 lat w zależności od wykorzystania i rodzaju baterii	ok. 3-5 lat w zależności od wykorzystania i rodzaju baterii	ok. 1-2 lat w zależności od wykorzystania i rodzaju baterii
Mechaniczne			
Zastosowanie w budynku	typowe 30-50m 2 ściany + 1 sufit (zal. od grubości ściany i materiału)	typowe 30-50m 2 ściany + 1 sufit (zal. od grubości ściany i materiału)	typowe 30-50m, 2 ściany + 1 sufit (zal. od grubości ściany i materiału)
Stopień ochrony	IP20	IP20	IP20
Temperatura pracy	+5 do +40ºC	+5 do +40ºC	+5 do +40ºC
Kolor	RAL7037	RAL7037	RAL7037
Wymiary (wys. x szer. x gł.)	86 x 45,5 x 16 mm	153 x 55 x 21 mm	153 x 55 x 21 mm
Aktualne atesty	zgodnie z nadrukiem	zgodnie z nadrukiem	zgodnie z nadrukiem

Wymiary (mm)

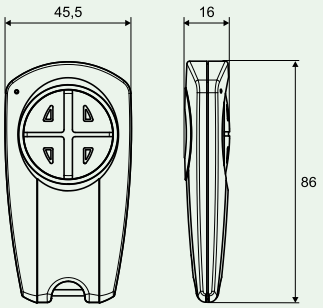

CHSZ -02/02

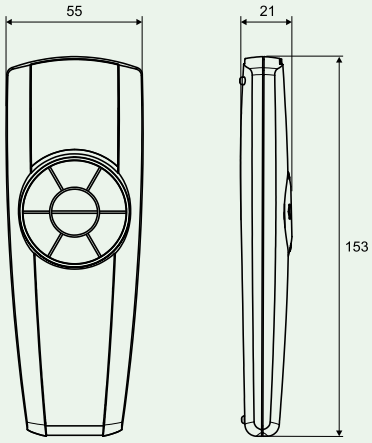

CHSZ -12/03

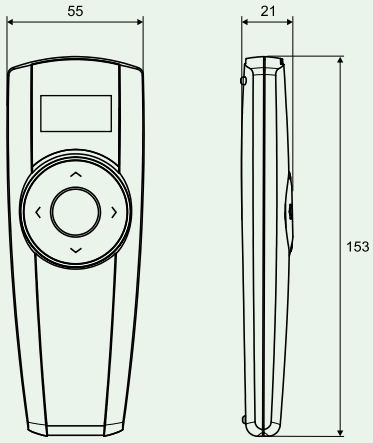

CHSZ -12/04

Bezprzewodowy przycisk sterujący serii C100

- Przyciski bezprzewodowe, w przeciwieństwie do tradycyjnego osprzętu, nie mają podziału na schodowe, krzyżowe, itd. Dostępne są dwa wykonania pojedyncze i podwójne, a funkcja która ma być realizowana (schodowa, krzyżowa, dzwonkowa, bistabilna, roletowa) wybierana jest w odbiorniku. Przyciski zasilane są z wbudowanej baterii, dzięki czemu są zupełnie płaskie od spodu i można je mocować na każdej powierzchni.
- Ramki i klawisze są dostępne w różnych kolorach
- W komplecie znajduje się bateria, nadajnik, element mocujący do ściany i taśma dwustronna

Dane techniczne

	CTAA-01/02 (pojedynczy)	CTAA-02/02 (podwójny)
Elektryczne		
Napięcie znamionowe	3 V z baterii CR2477N	3 V z baterii CR2477N
Częstotliwość odbierania	868,3 MHz	868,3 MHz
Sposób transmisji	dwukierunkowy	dwukierunkowy
Trwałość baterii	10 lat w zależności od korzystania z baterii	10 lat w zależności od korzystania z baterii
Mechaniczne		
Zastosowanie w budynku	typowe 30-50 m, 2 ściany + 1 sufit (zal. od grubości ściany i materiału)	typowe 30-50 m, 2 ściany + 1 sufit (zal. od grubości ściany i materiału)
Stopień ochrony	IP20	IP20
Stopień zanieczyszczenia	2	2
Temperatura pracy	+5 do +40°C	+5 do +40°C
Kolor	RAL9010	RAL9010
Wymiary otworu pod przełącznik (wys. x szer. x gł.)	54 x 60 x 10 mm	54 x 60 x 10 mm
Wymiary zewnętrzne przełącznika (wys. x szer. x gł.)	64 x 71 x 6 mm	64 x 71 x 6 mm
Aktualne atesty	zgodnie z nadrukiem	zgodnie z nadrukiem

Wymiary (mm)

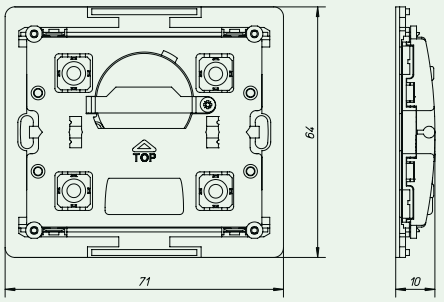

Nadajnik z wejściem binarnymi

- Można do niego podłączyć tradycyjny przycisk/łącznik przerabiając go na radiowy. Typ CBEU-02/01 jest zasilany z sieci, natomiast CBEU-02/02 z baterii CR2477N (duża pastylka). Można zamontować go w standardową puszkę lub obudowę innego urządzenia.
- W CBEU-02/02 bateria dostarczana jest w komplecie.
- Nadajniki z wejściami binarnymi mogą pracować w czterech trybach.
- **Przed podłączeniem klawisza należy wybrać odpowiedni tryb!**

Dane techniczne

	CBEU-02/01	CBEU-02/02
Elektryczne		
Napięcie znamionowe	230 V AC, 50 Hz	3 V z baterii CR2477N
Przekrój zacisków przyłączeniowych	1,5 mm^2	4 biegunowa listwa zaciskowa (po 2 zaciski bezpotencjałowe) lub 4 przewody podłączeniowe
Ilość wejść	2	2
Parametry wejść przy zał./wył.	od 195 V_{eff} pewne załączenie, do 110 V_{eff} pewne wyłączenie	oporność między zaciskami przy ZAŁ<220 Ohm, WYŁ>10 kg ohm
Zabezpieczenie wstępne	wył. nadpr. B16 A wew. zabezp. termiczne	
Częstotliwość odbierania	868,3 MHz	868,3 MHz
Sposób transmisji	dwukierunkowy	dwukierunkowy
Trwałość baterii		5-7 lat w zależności od wykorzystania i rodzaju baterii
Mechaniczne		
Zastosowanie w budynku	typowe 30-50 m, 2 ściany + 1 sufit (zal. od grubości ściany i materiału)	typowe 30-50 m, 2 ściany + 1 sufit (zal. od grubości ściany i materiału)
Stopień ochrony	IP20	IP20
Stopień zanieczyszczenia	2	2
Temperatura pracy	-5 do +45°C	+5 do +45°C
Kolor	RAL7035	RAL9010
Wymiary (wys. x szer. x gł.)	48,6 x 45,3 x 26,2 mm	51 x 46 x 18 mm
Dł. przewodów przyłączeniowych	ok. 150 mm	ok. 150 mm
Aktualne atesty	zgodnie z nadrukiem	zgodnie z nadrukiem

Wymiary (mm)

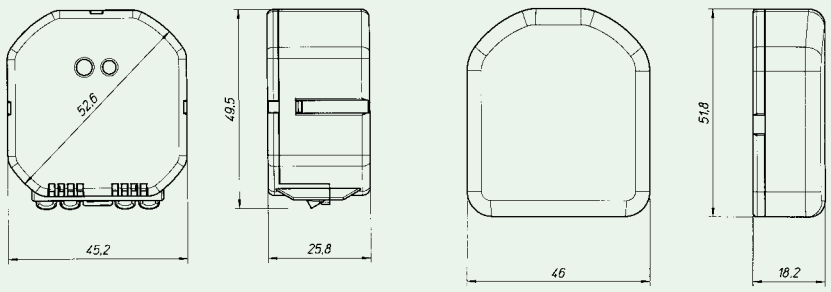

Zasilanie z sieci

Zasilanie z baterii

tryb	kanał A	kanał B
1	przycisk	przycisk
2	klawisz	klawisz
3	przycisk	klawisz
4	roletowy (góra)	roletowy (dół)

Przykłady połączeń nadajnika z wejściem binarnym CBEU-02/01

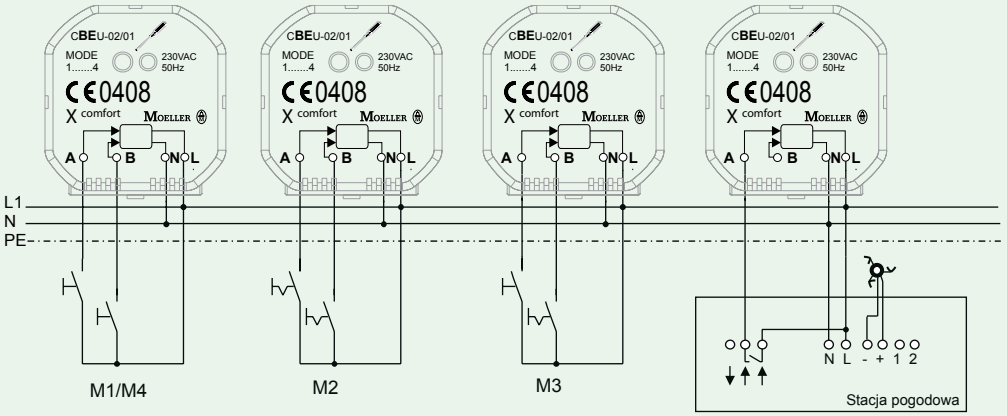

M1/M4

dwa przyciski lub przycisk żaluzjowy

M2

dwa łączniki

M3

przycisk i łącznik

różne fazy - poprawnie

różne fazy - nieprawidłowo

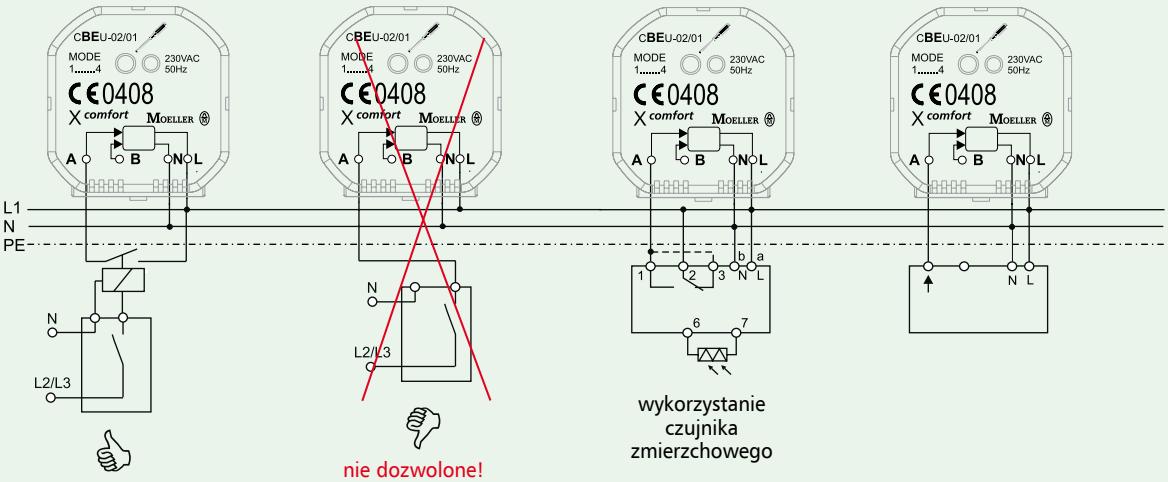

nie dozwolone!

wykorzystanie czujnika zmierzchowego

informacje dla systemu Xcomfort z EASY lub centrali alarmowej

informacje dla EASY z systemu Xcomfort lub centrali alarmowej

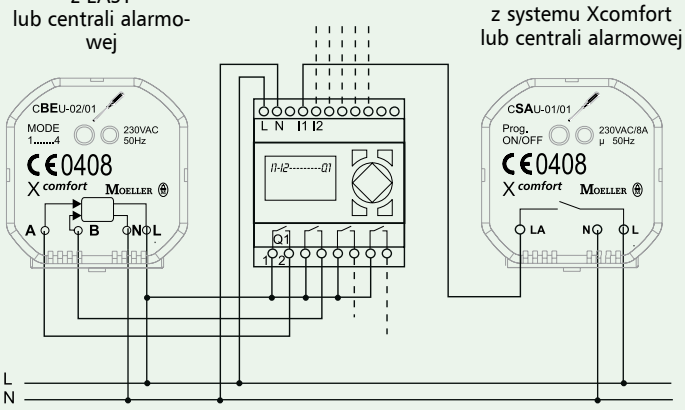

zintegrowane:
układy logiczne
liczniki
sterowanie czasowe
sterowanie oświetleniem
systemy alarmowe

Panel sterujący – Room-Manager

Jest to panel do centralnego sterowania systemem Xcomfort zainstalowanym w naszym domu. Daje możliwość sterowania wszystkimi urządzeniami z jednego miejsca oraz wysoki komfort obsługi całej instalacji (od rolet i oświetlenia po ogrzewanie i wentylację).

- Panel jest wykorzystywany do sterowania urządzeniami, a nie do programowania ich.
- Panel programowany jest przy użyciu aplikacji MRF zainstalowanej na komputerze i modułu do programowania (265866)
- Panel ma wbudowany termostat

Przy wykorzystaniu Room-Manager'a można uzyskać następujące funkcje:

- sterowanie ogrzewaniem w trzech pomieszczeniach (strefach)
- funkcje czasowe (załączanie urządzeń o określonych porach dnia)
- oszczędność energii (przy otwarciu okna ogrzewanie będzie wyłączane)
- symulacja naszej obecności w domu (możliwość sterowania 10 urządzeniami)
- dwie sceny świetlne z wykorzystaniem 6 urządzeń
- wskaźnik temperatury zewnętrznej (z wyznaczaniem wartości maksymalnej i minimalnej)

Sposób sterowania panelem Room-Manager





Nazwa pomieszczenia, wskazanie numeru strony

Głowna część ekranu wyświetla informacje dotyczące wybranej strony oraz jej zakładek.
W celu uzyskania dokładniejszych informacji, należy zapoznać się z opisami dotyczącymi poszczególnych części menu.

Stopka pokazująca aktualny czas i datę.



Przyciski główne na panelu centralnym pełnią funkcję klasycznych podwójnych przycisków bezprzewodowych

Sterowanie dokonuje się na dwa podstawowe sposoby:

Krótkie naciśnięcie

Długie naciśnięcie



Centralny element kontrolny w formie kółka wykorzystywany jest do poruszania się w przestrzeni menu głównego oraz dokonywania wszelkich ustawień wewnątrz wybranych zakładek.

Sterowanie dokonuje się na dwa podstawowe sposoby:

Naciśnięcie i "obrócenie" w tym samym czasie

Krótkie naciśnięcie (na górnej części kółka)

dwukrotne naciśnięcie (na górnej części) w przygotowaniu

Dostępne podstrony w menu panela Room-Manager



Dostępne funkcje	Sterowanie
Pokój 1, Pokój 2, Pokój 3	Pokazuje aktualną temperaturę, można ustawić jej stały poziom i tryb pracy (3 różne)
Wentylacja	Pokazuje stan systemu wentylacji, można ustawić pracę w zależności od dnia tyg. i godz.
Temp. zewnętrzna	Pokazuje aktualną temperaturę zewnętrzną (min. maks. wartość)
Wejścia	Podaje stan czujników, max. 10 (np. kontaktron, stacja pogodowa, czujnik temp.)
Wyjścia	Pokazuje stan urządzeń wyjściowych (max. 10), daje możliwość sterowania nimi
Rolety	Umożliwia sterowanie 3 systemami rolet ręcznie (w zależności od dnia tyg. i godz.)
Praca czasowa	Umożliwia sterowanie 3 odbiornikami w zależności od dnia tygodnia i pory dnia
Symulacja obecności	Zał. i wył. podłączonych odbiorników losowo lub tak jak zostało to zaprogramowane
Sceny	Uruchamianie dwóch zaprogramowanych wcześniej scen świetlnych (do 6 urządzeń)
Funkcje logiczne	Możliwe jest śledzenie sposobu połączeń ze sobą określonych wejść i wyjść (maks. 3)
Czas i data	Wyświetlanie aktualnej daty i godziny, możliwa jest też jej zmiana przez użytkownika
Stan baterii	Wyświetla informacje na temat stanu baterii podłączonych do panela nadajników
Widok ogólny	Możliwość zmian ustawień, jak kontrast, sygnał dźwiękowy, wyświetlany język, itd.

Dane techniczne

	CRMA-00/01; CRMA-00/02	CRMA-00/13; CRMA-00/17
Elektryczne		
Napięcie znamionowe	230 V AC / 50 Hz	230 V AC / 50 Hz
Pobór mocy w trybie czuwania	1 VA	1 VA
Pobór mocy w trybie pracy	2 VA	2 VA
Modem bluetooth	nie ma	jest
Częstotliwość	868,3 MHz	868,3 MHz
Sposób transmisji	dwukierunkowe	dwukierunkowe
Mechaniczne		
Zastosowanie w budynku	typowe 30-50 m, 2 ściany + 1 sufit (zal. od grubości ściany i materiału)	typowe 30-50 m, 2 ściany + 1 sufit (zal. od grubości ściany i materiału)
Stopień ochrony	IP20	IP20
Stopień zanieczyszczenia	2	2
Temperatura pracy	+5 do +45ºC	+5 do +45ºC
Kolor	RAL9006 (srebrny), RAL9016 (biały)	RAL9006 (srebrny), RAL9016 (biały)
Wymiary (wys. x szer. x gł.)	158 x 116 x 27 mm	158 x 116 x 27 mm
Aktualne atesty	zgodnie z nadrukiem	zgodnie z nadrukiem

Wymiary (mm)

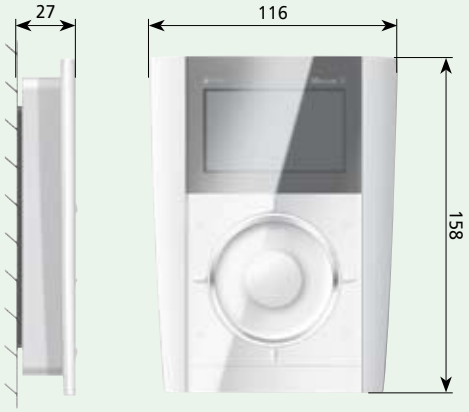

Panel sterujący – Home-Manager

- Panel sterujący jest jednostką centralną pomagającą w sterowaniu podłączonych aparatów. Dzięki niemu możemy centralnie sterować oświetleniem, ogrzewaniem, roletami i innymi urządzeniami, co pozwala na szybką diagnozę i wydawanie "poleceń" zintegrowanej instalacji zamontowanej w obiekcie. Na panelu sterującym są wyświetlane komunikaty o aktualnych warunkach panujących w budynku. Po podłączeniu do panela modułu GSM (104927) istnieje możliwość komunikacji systemu Xcomfort.
- Panel jest wykorzystywany do sterowania urządzeniami, a nie do programowania ich.
- Panel programowany jest przy użyciu aplikacji MMRF.
- Aparat zasilany jest z sieci.
- Panel w niemieckiej lub angielskiej wersji językowej.
- Panel nie ma wbudowanego czujnika temperatury.

Sposób sterowania panelem Home-Manager

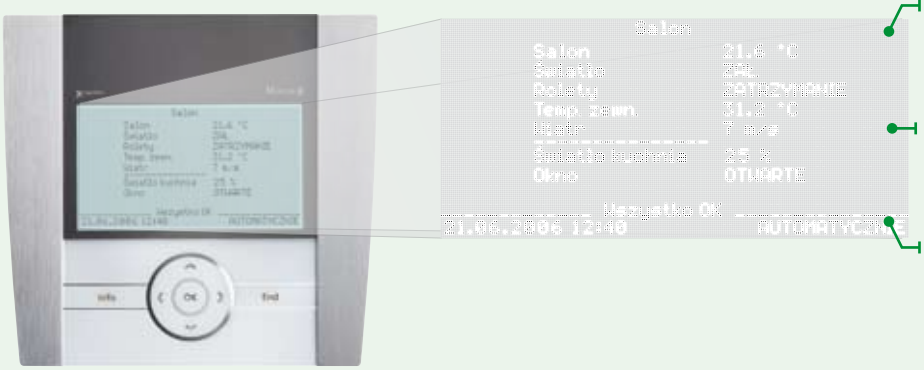



OK – potwierdzenie wybranej operacji
Kursory – do poruszania się po menu panelu sterującego
Rozróżniane są krótkie i długie przyciśnięcia klawiszy:

Odbiornik	Czynność	
	Krótkie przciśnięcie	Długie przyciśnięcie
Odbiornik sterujący (oświetlenie, ogrzewanie, itp.)	Załącz/Wyłącz	Załącz/Wyłącz
Odbiornik ściemniający	Załącz/Wyłącz	Jaśniej/Ciemniej
Odbiornik sterujący roletami	Kawałek do góry/dołu	Otwórz/Zamknij
Aktor analogowy	Załącz/Wyłącz	Jaśniej/Ciemniej

End – powrót do poprzedniej zakładki menu
Info – wyświetla informacje na temat wybranej funkcji

Dostępne podstrony w menu panela Home-Manager



Dostępne funkcje	Sterowanie
Tryb pracy	automatyczny, dzień, noc, wakacje
Pokoje	wybór ustawionych pokoi i wyświetlanie informacji o zamontowanych tam urządzeniach
Opcje	ustawianie parametrów wyświetlania informacji (kontrast, sygnały dźwiękowe, itd.)
Ustawianie cyklow pracy	jak ma pracować instalacja w określonych przedziałach czasu
Sceny swietlne	sterowanie ustawionymi scenami
Data i czas	ustawianie aktualnej daty i czasu
Tryb wakacji	uruchamianie instalacji w trybie zużywania mniejszej ilości energii
Wskazanie aktualnego zuzycia energii	pokazuje aktualne zużycie energii elektrycznej
Zestawienie zuzycia energii	pokazuje zużycie energii dzienne, tygodniowe, miesięczne, roczne
Notatnik	możliwość wpisania tekstu w formie notatki dla innych
Stan baterii	informacje na temat stanu baterii w nadajnikach współpracujących z HM

Dane techniczne

	CHMU-00/02
Elektryczne	
Napięcie znamionowe	230 V AC / 50 Hz
Pobór mocy w trybie czuwania	3 VA (bez podświetlenia)
Pobór mocy w trybie pracy	6 VA (z podświetleniem)
Zabezpieczenie wewnętrzne	bezpiecznik krótkozwłoczny 63 mA
Częstotliwość	868,3 MHz
Sposób transmisji	dwukierunkowe
Podtrzymanie pamięci	3V, bateria litowa CR2032
Mechaniczne	
Zastosowanie w budynku	typowe 30-50m, 2 ściany + 1 sufit (zal. od grubości ściany i materiału)
Stopień ochrony	IP20
Stopień zanieczyszczenia	2
Temperatura pracy	+5 do +45°C
Kolor	RAL9006
Wymiary (wys. x szer. x gł.)	168 x 168 x 65 mm
Max. długość przewodu RS232	maks. 10m
Aktualne atesty	zgodnie z nadrukiem

Wymiary (mm)

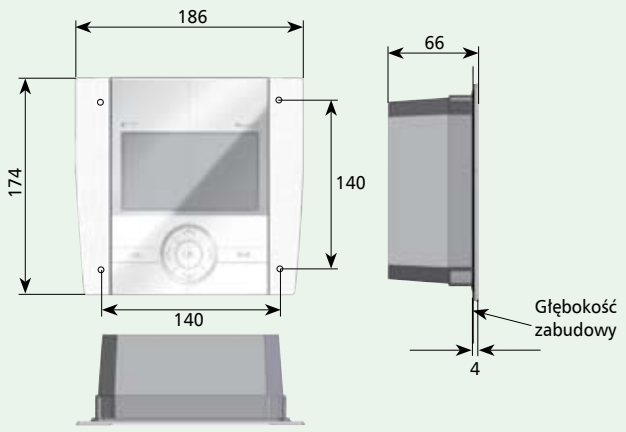

Bezprzewodowy czujnik ruchu

- Wykrywa ruch wewnątrz pomieszczenia i wysyła drogą radiową sygnał sterujący do innych odbiorników. Urządzenie ma dwa kanały A i B. Kanał A może być uruchamiany z opóźnieniem. Urządzenie jest zasilane z dwóch baterii (AAA) lub z sieci (trzeba domówić numer katalogowy 106291).

Dane techniczne

	CBMA-02/01
Elektryczne	
Napięcie znamionowe	3 V z baterii 2 x AAA
Wykrywanie ruchu	czujnik PIR
Zasięg działania	110°, max. 12 m przy zamocowaniu na wysokości 2,2 m
Zał. kanału A z opóźnieniem	30 s, 1 min, 2 min, 3 min, 5 min, 10 min, 20 min, 30 min
Natężenie światła	noc, zmrok, dzień
Wykrywanie impulsu załączającego	załączanie po 1, 3, 5, 7 wykrytych impulsach
Częstotliwość odbierania	868,3 MHz
Sposób transmisji	dwukierunkowy
Trwałość baterii	2-3 lat w zależności od wykorzystania i rodzaju baterii
Mechaniczne	
Zastosowanie w budynku	typowe 30-50m, 2 ściany + 1 sufit (zal. od grubości ściany i materiału)
Stopień ochrony	IP20
Stopień zanieczyszczenia	2
Temperatura pracy	+5 do +40°C
Kolor	RAL9003
Wymiary (wys. x szer. x gł.)	133 x 72 x 56 mm
Aktualne atesty	zgodnie z nadrukiem

Wymiary (mm)

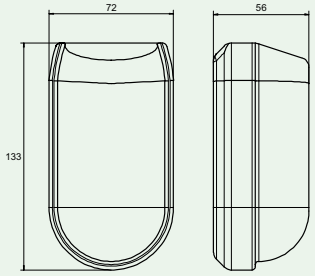

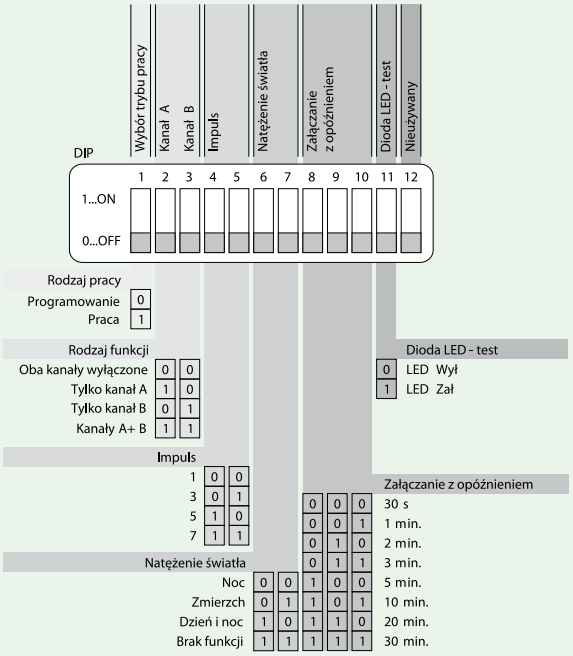

Bezprzewodowy termostat pokojowy

- Steruje urządzeniami grzewczymi lub innymi w zależności od mierzonej temperatury. Aparat zasilany jest przez dwie baterie AAA (małe paluszki) i dzięki temu może być łatwo montowany na scianie przez przyklejenie lub przykręcenie. Urządzenie w trybie COMFORT może przesyłać informacje sterujące lub wartość temperatury / wilgotności w pomieszczeniu gdzie jest zamontowane. Aparaty CRCA-00/04 oraz CRCA-00/05 są wyposażone w przełącznik (umieszczony na przedniej części aparatu), który zmienia tryb pracy na ECO, tzn. zmienia trzymaną temperaturę na 8°C, w celu oszczędzania energii, np. podczas nieobecności domowników.

Dane techniczne

	CRCA-00/01; CRCA-00/04	CRCA-00/05
Elektryczne		
Napięcie znamionowe	3V z dwóch baterii LR03 (AAA)	3V z dwóch baterii LR03 (AAA)
Przekrój zacisków przyłączeniowych	4 biegunowa listwa zaciskowa	4 biegunowa listwa zaciskowa
Kanał A:		
Zakres temperatur w trybie COMFORT	0 - 40ºC	0 - 40ºC
Nastawa w trybie BASIC	21°C (+/- 3°C przez pokrętło)	21°C (+/- 3°C przez pokrętło)
	8°C (+/- 3°C przez pokrętło)	8°C (+/- 3°C przez pokrętło)
Dokładność regulacji	+/- 0,5ºC	+/- 0,5ºC
Kanał B		
Zakres wilgotności w trybie COMFORT		10 - 95%
Nastawa w trybie BASIC		50%
Dokładność pomiaru		+/- 5%
Roczna zmiana wskazań		ok. 1,5% (20-30°C / 20-80%)
Czas odpowiedzi		ok. 15 sek.
Częstotliwość odbierania	868,3MHz	868,3MHz
Sposób transmisji	dwukierunkowy	dwukierunkowy
Trwałość baterii	5-7 lat w zależności od wykorzystania i rodzaju baterii	5-7 lat w zależności od wykorzystania i rodzaju bater
Mechaniczne		
Zastosowanie	w budynku typowe 30-50 m, 2 ściany + 1 sufit (zal. od grubości ściany i materiału)	w budynku typowe 30-50 m, 2 ściany + 1 sufit (zal. od grubości ściany i materiału)
Stopień ochrony	IP20	IP20
Stopień zanieczyszczenia	2	2
Temperatura pracy	+5 do +40ºC	+5 do +40ºC
Dopuszczalna wilgotność		0-100%
Kolor	RAL9010	RAL9010
Wymiary (wys. x szer. x gł.)	75 x 75 x 26 mm; 85 x 86 x 26 mm	85 x 86 x 26 mm
Aktualne atesty	zgodnie z nadrukiem	zgodnie z nadrukiem

Wymiary (mm)

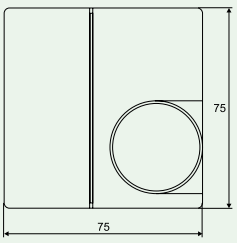



CRCA-00/01

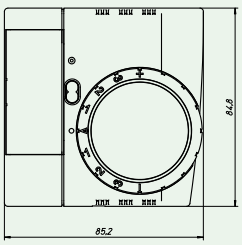

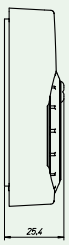

CRCA-00/04, CRCA-00/05

Nadajnik z wejściem czujnika temperatury

- Steruje podłączonymi urządzeniami na podstawie temperatury mierzonej przez czujnik (265643). Może być używany do sterowania ogrzewaniem, roletami lub wysyłać informacje o wartości temperatury do paneli sterujących
  Zasilany jest jedną baterią (CR2477N). Aparat można przykleić lub przykręcić do ściany.
- W komplecie brak czujnika temperatury (265643).
- W komplecie znajduje się jedna bateria.
- Aparat do wykorzystania w trybie COMFORT.

Dane techniczne

	CTEU-02/01
Elektryczne	
Napięcie znamionowe	3 V z baterii CR2477N
Przekrój zacisków przyłączeniowych	listwa 4 zaciskowa
Obciążalność	po 2 wejścia bezpotencjałowe dla CSEZ-01/01 do wykorzystania tylko w trybie “Comfort”
Częstotliwość odbierania	868,3 MHz
Sposób transmisji	dwukierunkowy
Trwałość baterii	5-7 lat w zależności od wykorzystania i rodzaju baterii
Mechaniczne	
Zastosowanie w budynku	typowe 30-50 m, 2 ściany + 1 sufit (zal. od grubości ściany i materiału)
Stopień ochrony	IP20
Stopień zanieczyszczenia	2
Temperatura pracy	+5 do +45°C
Kolor	RAL9010
Wymiary (wys. x szer. x gł.)	51 x 46 x 18 mm

Wymiary (mm)

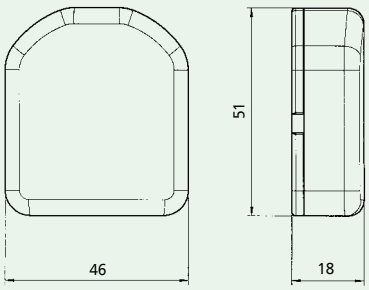

Moduł do radiowego programowania instalacji przez komputer (CRSZ-00/01)

- Element łączący urządzenia bezprzewodowe z komputerem. Dzięki temu aparatowi można programować urządzenie bezprzewodowe w trybie COMFORT.
- W komplecie nie ma przejściówki USB / RS-232.
- W kompleksie znajduje się zasilacz
- Wersja rozszerzona programu MRF dodatkowo płatna

Moduł do radiowego sterowania instalacją przez komputer (CKOZ-00/03)

- Moduł do sterowania może być użyty na dwa sposoby:

1. Do sterowania instalacji Xcomfort przy pomocy komputera lub panelu dotykowego. W komplecie jest oprogramowanie w wersji demonstracyjnej do wizualizacji budynku i sterowania nim (pełna wersja dodatkowo płatna. Dzięki modułowi można również sterować instalacją poprzez Internet.
2. Do podłączenia modułu do innych systemów. W tym wypadku firmy integrujące mogą napisać program do połączenia Xcomfort z innymi systemami np. telekomunikacyjnymi, bądź Audio Video.

Dane techniczne

	CRSZ-00/01	CKOZ-00/03
Elektryczne		
Napięcie sterujące	przez akumulator ładowany z sieci	ze złącza USB, 250 mW
Podłączenie	gniazdo 12 VDC, 140 mA, przesył danych przez port szeregowy, 3 LED`y statusu	kabel USB, wtyczka A i B, (5 V DC) wtyczka RJ12, gniazdo 9-cio bolcowe
Częstotliwość	868,3 MHz	868,3 MHz
Sposób transmisji	dwukierunkowy	dwukierunkowy
Mechaniczne		
Zastosowanie w budynku	typowe 30-50m, 2 ściany + 1 sufit (zal. od grubości ściany i materiału)	typowe 30-50m, 2 ściany + 1 sufit (zal. od grubości ściany i materiału)
Trwałość akumulatora	ok. 6 godz.	
Stopień ochrony	IP20	IP20
Stopień zanieczyszczenia	2	2
Temperatura pracy	+5 do +40ºC	+5 do +40ºC
Kolor	RAL7035	RAL7035
Wymiary (wys. x szer. x gł.)	120 x 60 x 30 mm	90 x 50 x 24 mm
Aktualne atesty	zgodnie z nadrukiem	zgodnie z nadrukiem

Wymiary (mm)

CRSZ-00/01

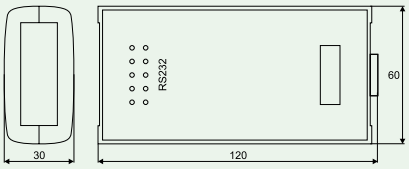

CKOZ-00/03

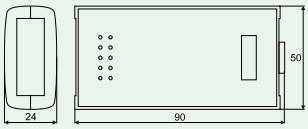

Moduł do komunikacji z siecią GSM

- Służy do wysyłania i odbierania wiadomości SMS. Przy jego pomocy można również otrzymywać informacje o instalacji oraz sterować nią.
- Współpracuje wyłącznie z panelem sterującym Home Manager.
- W zestawie nie ma karty SIM.
- Do połączenia z Home Manager należy użyć kabla szeregowego wyposażonego w dwie wtyczki męskie.

Dane techniczne

	CKOZ-00/02
Elektryczne	
Napięcie znamionowe	230 V AC, 50 Hz zasilacz (12 V DC, 1000 mA), kabel z wtyczką RJ12
Podłączenie	wtyczka żeńska dla anteny zewnętrznej czytnik kart SIM RS232, gniazdo 9-cio bolcowe
Częstotliwość	dwuzakresowy GSM, 900 / 1800 MHz
Transmisja	GPRS klasa 8
Wskaźnik	diody LED
Mechaniczne	
Stopień ochrony	IP20
Stopień zanieczyszczenia	2
Temperatura pracy	-20 do +55°C
Kolor	RAL9004
Wymiary (wys. x szer. x gł.)	68 x 74 x 33 mm
Aktualne atesty	zgodnie z nadrukiem

Wymiary (mm)

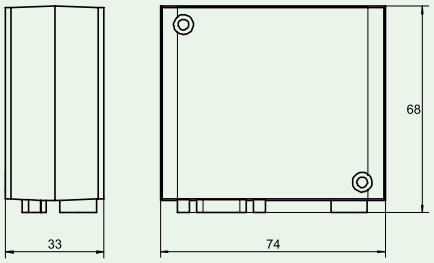

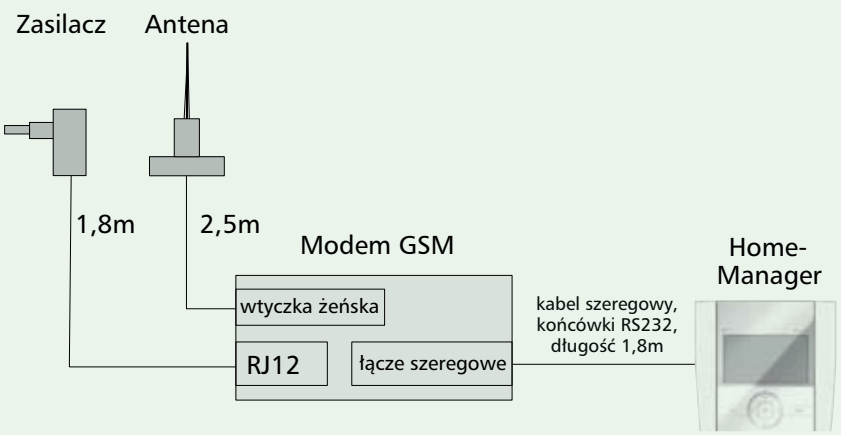

Stacja pogodowa

- Mierzy prędkość wiatru i ilość opadów. Podłącza się ją do nadajnika z wejściem binarnym (CBEU-02/01).

Dane techniczne

	CSEZ-02/08, CSEZ-02/09
Elektryczne	
Napięcie znamionowe	230 V AC, 50 Hz , 270 mA (CSEZ-02/09), 170 mA (CSEZ-02/08)
Podłączenie	kabel 7-żyłowy, 1,5 mm^2, szary
Obciążenie	230 V AC, 50 Hz, 3 A rezystancyjne Urządzenie rozłącza L i styk 3-6
Zakres pomiaru wiatru	3-12 m/s
Czujnik opadów	podgrzewany CSEZ-02/08 i CSEZ-02/09
Czujnik wiatru	TYLKO w CSEZ-02/09
Oznaczenie przewodów	1.... L, 2.....N, 3.....wiatr, 4.....brak wiatru, 5.....opady, 6.....brak opadów, 7.....nieużywany
Stopień ochrony	IP68
Stopień zanieczyszczenia	2
Temperatura pracy	-20 do +55°C
Kolor	RAL6501
Wymiary (wys. x szer. x gł.)	180 x 125 x 125 mm
Aktualne atesty	zgodnie z nadrukiem

Wymiary (mm)

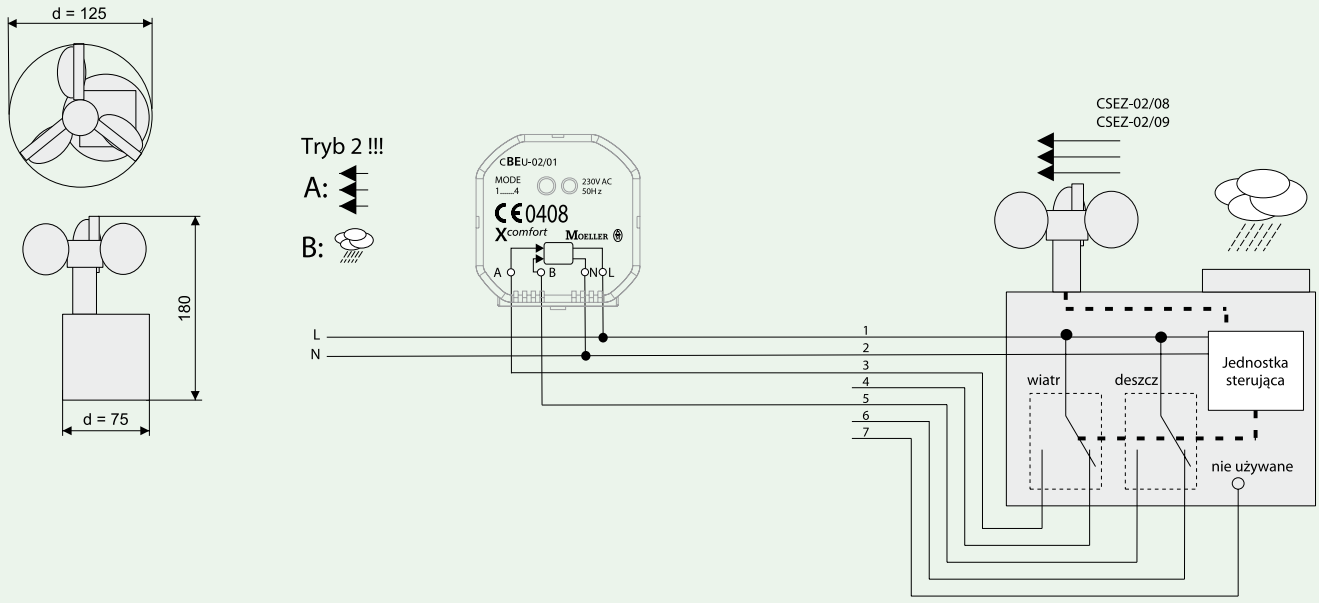

Czujniki natężenia oświetlenia 0-10VDC

- Czujniki natężenia oświetlenia podłączane są do systemu Xcomfort poprzez nadajniki z wejściami analogowymi CAAE-02/01. Dzięki nim mogą przesyłane być wartości analogowe do innych aparatów w tym paneli sterujących.
- Czujniki współpracują z nadajnikami z wejściami analogowymi CAEE-02/01.

Dane techniczne

	CSEZ-01/14	CSEZ-01/15
Elektryczne		
Napięcie znamionowe	24VDC ±10%	24VDC ±10%
Natężenie światła	3 – 300lx	3 – 300lx
	30 - 3000lx	30 - 3000lx
	300 - 30000lx	300 - 30000lx
	600 - 60000lx	600 - 60000lx
	(ustawianie zakresu zworkami)	(ustawianie zakresu zworkami)
Wyjście sterujące	0-10 VDC, liniowe, patrz wykres	0-10 VDC, liniowe, patrz wykres
Oporność wewnętrzna	>2kOhm	>2kOhm
Mechaniczne		
Stopień ochrony	**IP20**	**IP54**
Temperatura pracy	-40 do +50°C	-40 do +50°C
Kolor	RAL7035	RAL7035
Wymiary (wys. x szer. x gł.)	52 x 52 x 29,5 mm	52 x 52 x 33 mm
Aktualne atesty	zgodnie z nadrukiem	zgodnie z nadrukiem

Wymiary (mm)

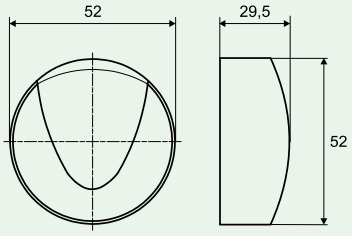

CSEZ-01/14

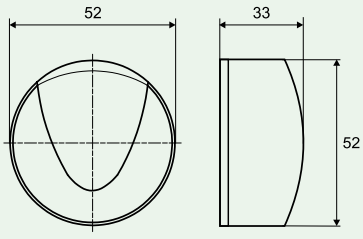

CSEZ-01/15

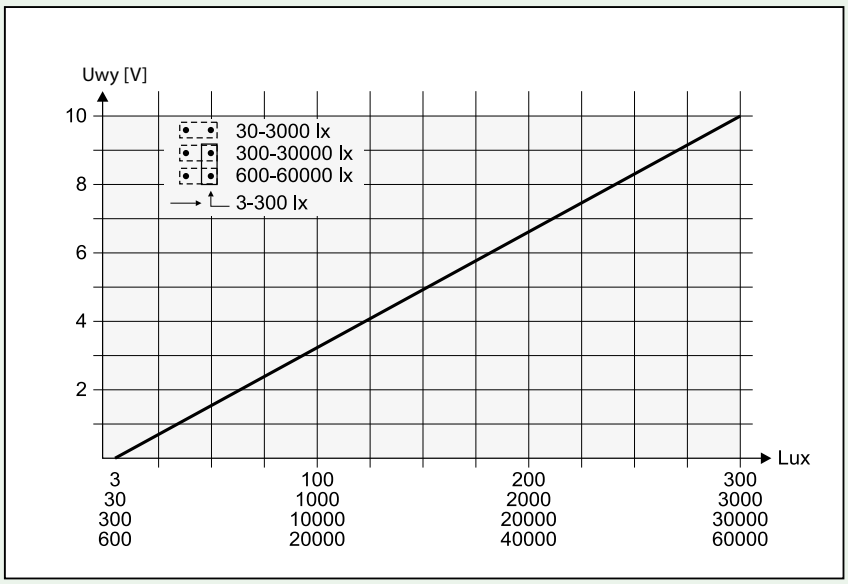

Czujnik przeciwzalaniowy

- Przebywanie zbyt blisko w trakcie działania sygnały dźwiękowego może powodować uszkodzenie słuchu.
- Czujnik współpracuje z nadajnikiem z wejściami binarnymi CBEU-02/02.

Dane techniczne

	CSEZ-01/18
Elektryczne	
Napięcie znamionowe	9V (bateria 6LR61)
Rodzaj czujnika	detekcja wycieku, czujnik wymienn długość przewodu czujki ok. 1,6m
Alarm	sygnał dźwiękowy, poziom głośności 85dB przy 3m
Wyjście czujnika	styk bezpotencjałowy, 1A/24VDC lub 0,5A/125VAC)
Mechaniczne	
Stopień ochrony	IP20
Stopień zanieczyszczenia	2
Temperatura pracy	0 – 45°C
Kolor	RAL9010
Wymiary (wys. x szer. x gł.)	100 x 62 x 35 mm
Aktualne atesty	zgodnie z nadrukiem

Wymiary (mm)

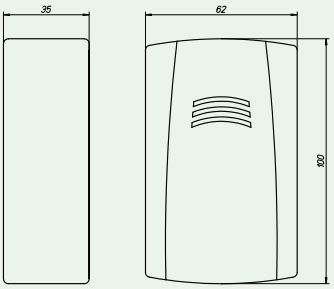

Dołączenie czujnika przy pomocy nadajnika z wejściami binarnymi CBEU-02/02

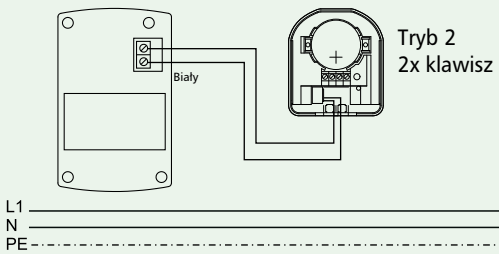

dołączenie czujnika przy pomocy nadajnika z wejściami binarnymi CBEU-02/01

Zabronione!

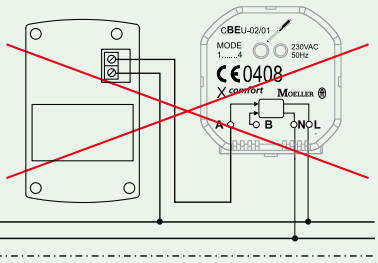

Czujnik ruchu

- Czujniki ruchu podłączane są do systemu Xcomfort poprzez nadajniki z wejściami binarnymi CBEU-02/01. W momencie załączenia styku wysyłany jest sygnał sterujący do urządzeń w instalacji.
- Czujniki współpracują z nadajnikami z wejściami binarnymi CBEU-02/01, pracującymi w trybie 2.

Dane techniczne

	CSEZ-01/12	CSEZ-01/13
Elektryczne		
Napięcie znamionowe	230VAC, 50Hz	230VAC, 50Hz
WYkrywanie ruchu	czujnik PIR	czujnik PIR
Zasięg działania	200°, max. 16m przy zamocowaniu na wysokości 2m	360°, max. 6m przy zamocowaniu na wysokości 2,4m
Zał. kanału	ok. 9sek – 9 min (±30%) regulacja potencjometrem	ok. 10sek – 5min (±30%) regulacja potencjometrem
Natężenie światła	2 – 2000lx regulacja potencjometrem	2 – 2000lx regulacja potencjometrem
Obciążenie styku czujnika	16A/230VAC (XXX)	10A/230VAC (XXX)
Mechaniczne		
Stopień ochrony	**IP54**	**IP20**
Temperatura pracy	-20 do +50°C	-5 do +50°C
Kolor	RAL9016	RAL9016
Wymiary (wys. x szer. x gł.)	63,5 x 128 x 105 mm	30 x 110 x 110 mm
Aktualne atesty	zgodnie z nadrukiem	zgodnie z nadrukiem

Wymiary (mm)

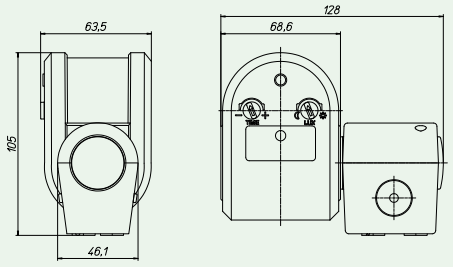

CSEZ-01/12

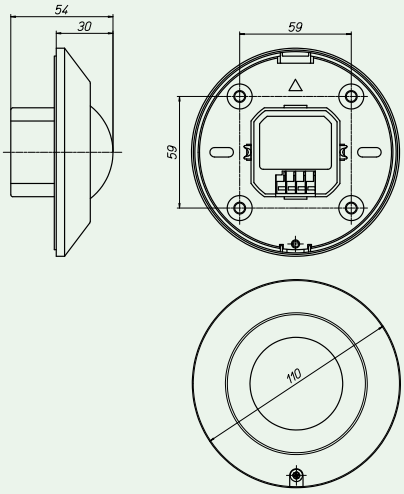

CSEZ-01/13

Przykłady połączeń czujnika ruchu CSEZ-01/12

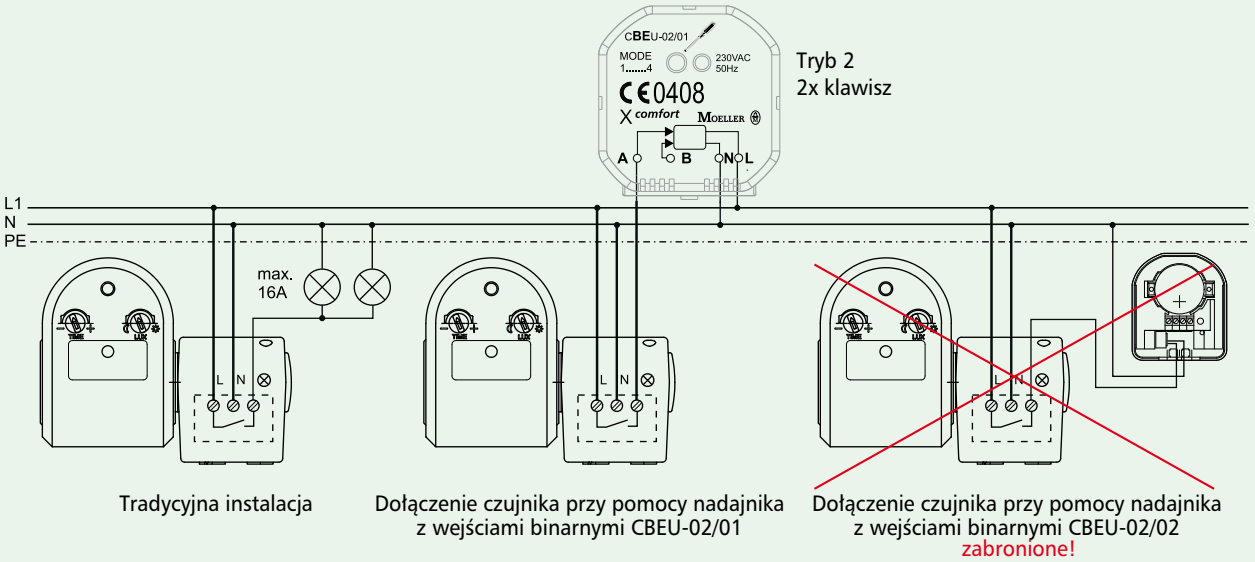

Przykłady połączeń czujnika ruchu CSEZ-01/13

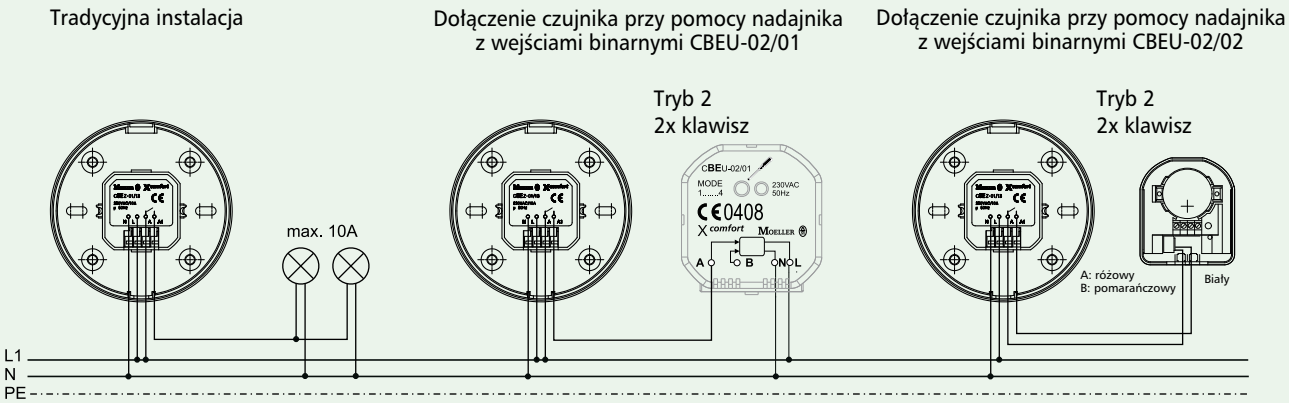

Czujnik wilgotności i temperatury

- Czujnik współpracuje z nadajnikiem z wejściami analogowymi CAAE-02/01.
- Należy dokładnie sprawdzić, czy ustawienia dla nadajnika CAEE-02/01 w programie MRF są poprawne.
- Czujnika nie należy wystawiać na bezpośrednie działania promieni słonecznych.
- Należy chronić filtr przed zanieczyszczeniem i regularnie go czyścić.

Dane techniczne

	CSEZ-01/17
Elektryczne	
Napięcie znamionowe	15-24VDC +/-10%
Zużycie energii	max. 2mA/24VDC
Przekrój zacisków przyłączeniowych	1,5mm²
Kanał A:	
Rodzaj czujnika	pojemnościowy czujnik wilgotności
Zakres pracy	0-100%
Zakres pomiaru	5 – 95%
Napięcie wyjściowe	0-10V DC
Obciążalność wyjść	min. 10kOhm
Dokładność pomiaru	+/- 3% (przy 24VDC, 21°C,30-80%)
Roczna zmiana wskazań	ok. 1% przy 20°C
Czas odpowiedzi	ok. 10 sek. bez filtru
Kanał B:	
Rodzaj czujnika	PT1000
Zakres temperatur	-20 - 60°C
Dokładność	klasa B +/-0,3°C przy 0°C
Mechaniczne	
Stopień ochrony	IP65
Temperatura pracy	-20 do +60°C
Kolor	RAL9010
Wymiary (wys. x szer. x gł.)	110 x 50 x 44 mm
Aktualne atesty	zgodnie z nadrukiem

Wymiary (mm)

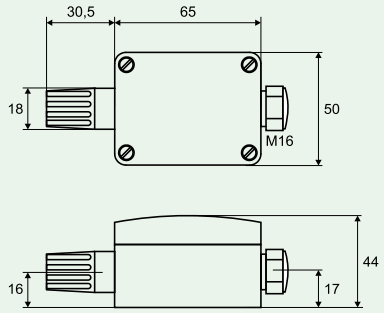

Czujnik jakości powietrza 0-10VDC

- Czujnik może być wykorzystywany w systemach wentylacyjnych mieszkań lub domów. Sprawdza poziom różnych substancji w powietrzu (dwutlenek węgla, dym papierosowy i inne) i informuje o tym panel sterujący, np. Room-Manager.
- Czujnik współpracuje z nadajnikiem z wejściami analogowymi CAEE-02/01.

Dane techniczne

	CSEZ-01/16
Elektryczne	
Napięcie znamionowe	15-24VDC +/-10%
Zużycie energii	50mA/24VDC
Przekrój zacisków przyłączeniowych	max. 1,5mm^2
Typ czujnika	VOC
Gotowość do pracy	po ok. 30 min
Wyjście sterujące	0-10 VDC, liniowe, patrz wykres
Mechaniczne	
Stopień ochrony	IP20
Temperatura pracy	-10 do +50°C
Dopuszczalna wilgotność powietrza	85%
Kolor	RAL9010
Wymiary (wys. x szer. x gł.)	84,5 x 84,5 x 25 mm
Aktualne atesty	zgodnie z nadrukiem

Wymiary (mm)

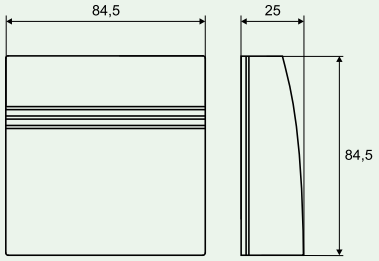

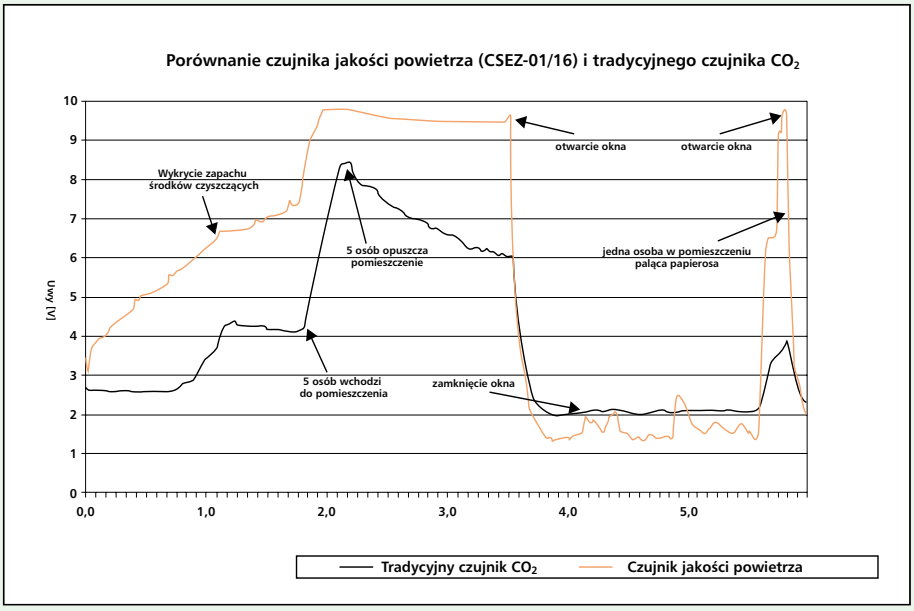

Nadajnik z wejściami analogowymi

- Nadajnik zamienia sygnał analogowy na radiowy i wysyła do urządzeń sterujących. Może być wykorzystywany do zbierania informacji o natężeniu oświetlenia, wilgotności, czy temperaturze.
- Urządzenie zasilane jest z napięcia 12-24 V DC, z zasilacza 110772 lub 110773.
- Nadajnik można programować tylko w trybie COMFORT.

Dane techniczne

	CAEE-02/01
Elektryczne	
Napięcie znamionowe	12-24VDC
Pobór mocy	0, 25VA (bez czujnika)
Zasilanie czujnika	z zasilacza podłączonego do nadajnika
Rozłączany obwód	urządzenie rozłącza L i LA urządzenie rozłącza L i LA
Wejścia sterujące IN1, IN2	0-10 VDC, 0-20 mA, 4-20mA, PT1000
Zabezpieczenie	bezpiecznik krótkozwłoczny 315 mA
Częstotliwość odbierania	868,3MHz
Sposób transmisji	dwukierunkowy
Mechaniczne	
Zastosowanie w budynku	typowe 30-50m, 2 ściany + 1 sufit (zal. od grubości ściany i materiału)
Stopień ochrony	IP20
Stopień zanieczyszczenia	2
Temperatura pracy	-5 do +45°C
Kolor	RAL7035
Wymiary (wys. x szer. x gł.)	150 x 34 x 28 mm
Aktualne atesty	zgodnie z nadrukiem

Wymiary (mm)

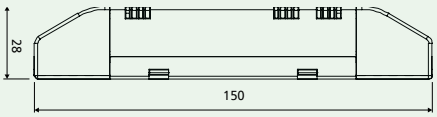

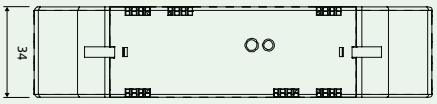

CDAE-01/01

Przykłady połączeń nadajnika z wejściami analogowymi CAEE-02/01

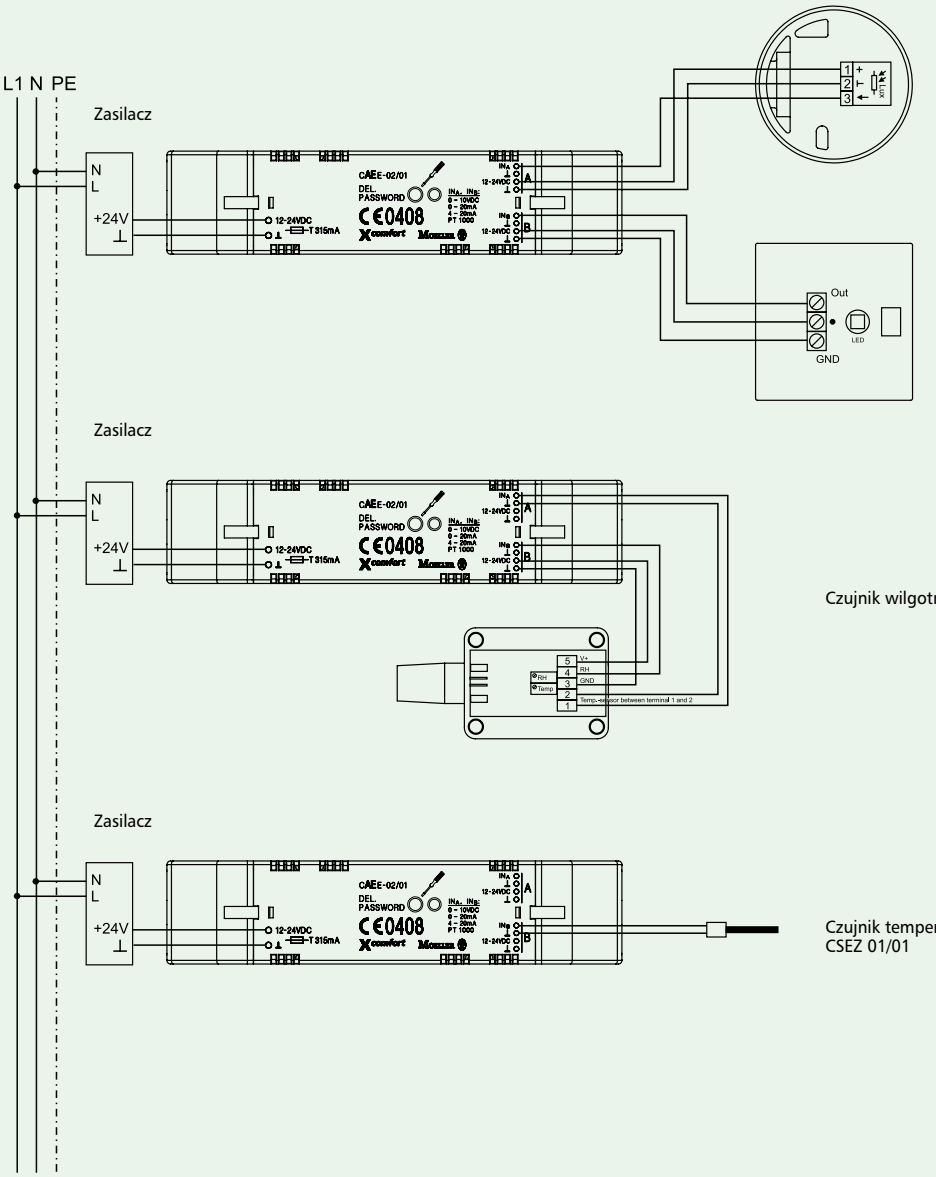

Czujnik dymu

- Przebywanie zbyt blisko w trakcie działania sygnały dźwiękowego może powodować uszkodzenie słuchu.
- Żeby zmienić zasilanie czujnika na 230V, należy użyć adaptera (110770).

Dane techniczne

	CSEZ-01/19
Elektryczne	
Napięcie znamionowe	9V z baterii 6LR61
Rodzaj czujnika	fotoelektroniczny czujnik dymu
Element sterujący	przycisk testu (należy nacisnąć nie krócej niż 1 sek)
Alarm	sygnał dźwiękowy, poziom głośności 85dB przy 3m
Połączenie kablowe	w sumie max. 40 czujek na jeden obwód, przy przewodzie nie dłuższym niż 450m (J-Y(St)Y-2x2x0,6)
Wskaźnik	czerwona dioda LED
Zasięg działania	ok. 60m^2 przy wysokości zamocowania do 6m
Żywotność baterii	około 2 lat, w zależności od baterii
Auto test	co około 40sek.
Mechaniczne	
Stopień ochrony	IP43
Stopień zanieczyszczenia	2
Temperatura pracy	-10 do +60°C
Kolor	RAL9016
Wymiary (wys. x szer. x gł.)	95 x 95 x 51 mm
Aktualne atesty	zgodnie z nadrukiem

Wymiary (mm)

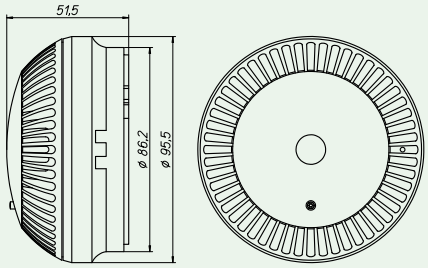

Tabela działania

Sygnał dźwiękowy	LED	Znaczenie
-	miganie co 40sek	auto test normalna praca
długi dźwięk	miganie	alarm lub funkcja testu
długi dźwięk	-	alarm lub przerwane połączenie
krótki dźwięk co 40sek	miganie zamiennie z sygnałem dźwiękowym	wadliwe działanie /zanieczyszczenie
krótki dźwięk co 40sek	miganie wraz z sygnałem dźwiękowym	należy zmienić baterię

Przykłady połączeń czujnika dymu CSEZ-01/19

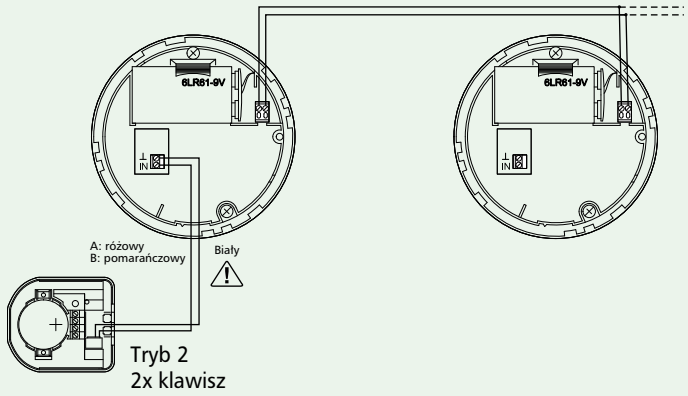

Tryb 2
2x klawisz

Dołączenie czujnika przy pomocy nadajnika
z wejściami binarnymi CBEU-02/02

Można podłączyć do 40 czujników w obwodzie
przy całkowitej długości nie większej niż 450m
(przy przekroju przewodu 2x2x0,6)

UWAGA!
należy zwrócić uwagę
na poprawne podłączenie przewodów

Elektrozawór

- Do sterowania elektrozaworem należy użyć odbiornika sterującego CSAU-01/01 lub odbiornika ściemniającego CDAU-01/03.

Pierścienie dopasowujące:

- CMMZ-00/17 pasuje do zaworów z gwintem (flansch): Danfoss
- CMMZ-00/18 pasuje do zaworów z gwintem (M30x1,5): Beulco (od 2006), Cazzaniga, Dumser, Heimeier, Honeywell, IVAR, MNG (od 1998), ONDA, Ovendrop, SBK (od 1998), Schlosser, Siemens, Taco, Reich

Dane techniczne

	CHVZ-01/01
Elektryczne	
Napięcie znamionowe	230VAC +/-10%, 50/60Hz
Długość przewodów łączeniowych	2x0,75mm², długość 1m
Zużycie energii	2W
Zabezpieczenie wstępne	wył. nadpr. B16A
Skok	4 mm
Nacisk	100 N +-5%
Rodzaj styku	NC (normalnie zamknięty)
Pozostałe	zawór otwarty po podłączeniu zasilania
	montaż na wcisk
	wskaźnik położenia
	kontrolka dopasowania
Pasuje do armatury	w zależności od pierścienia dopasowującego patrz wyżej
Mechaniczne	
Stopień ochrony	IP54
Stopień zanieczyszczenia	2
Temperatura pracy	0 do +100°C
Dopuszczalna wilgotność	85%
Kolor	RAL9003
Wymiary (wys. x szer. x gł.)	61 x 44 x 55+5 mm
Aktualne atesty	zgodnie z nadrukiem

Wymiary (mm)

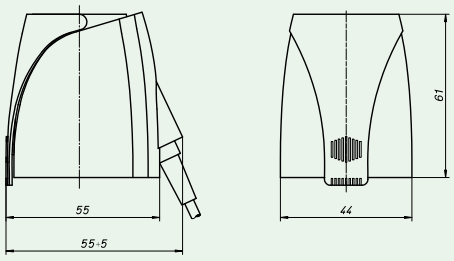

Przykłady połączeń elektrozaworu CHVZ-01/01

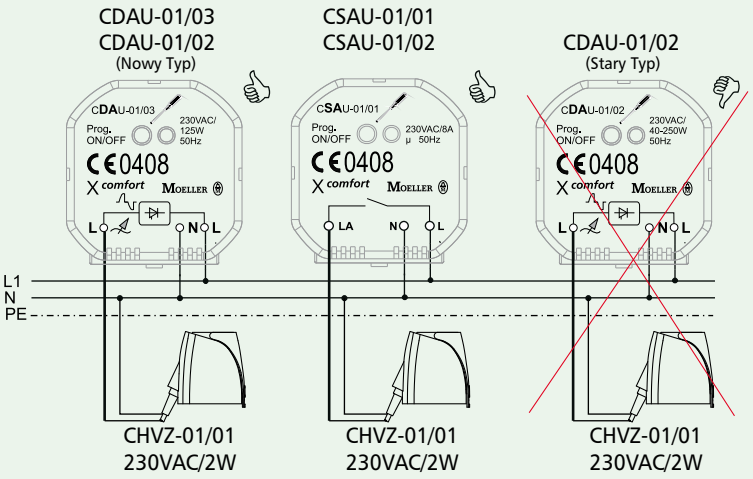

zabronione!

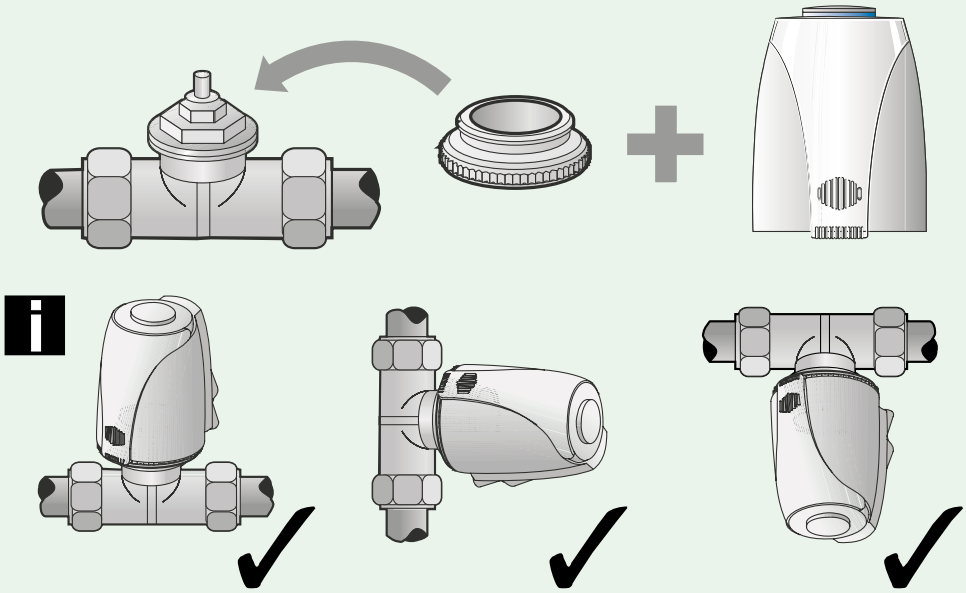

Router sygnału

- Urządzenie wykorzystywane jest do zwiększenia zasięgu systemu Xcomfort. Aparat umieszczamy w przypadku braku zasięgu między nadajnikiem i odbiornikiem, dzięki czemu router otrzymuje sygnał od nadajnika i przesyła go dalej do odbiornika. Aparat może być wykorzystywany również w trybie BASIC, nie tak jak routery wbudowane w odbiorniki sterujące, które wykorzystuje się tylko w trybie COMFORT.
- Router może być wykorzystywany w trybie BASIC.

Dane techniczne

	CROU-00/01
Elektryczne	
Napięcie znamionowe	230VAC, 50Hz
Przekrój zacisków przyłączeniowych	1,5mm^2
Pobór mocy	0,25VA
Zabezpieczenie wstępne	wył. nadpr. B16A
	wew. zabezp. przeciążeniowe
Częstotliwość odbierania	868,3MHz
Sposób transmisji	dwukierunkowy
Mechaniczne	
Zastosowanie w budynku	typowe 30-50m, 2 ściany + 1 sufit
	(zal. od grubości ściany i materiału)
Stopień ochrony	IP20
Stopień zanieczyszczenia	2
Temperatura pracy	-5 do +45°C
Kolor	RAL7035
Wymiary (wys. x szer. x gł.)	48,6 x 45,3 x 26,2 mm
Dł. przewodów przyłączeniowych	ok. 150 mm
Aktualne atesty	zgodnie z nadrukiem

Wymiary (mm)

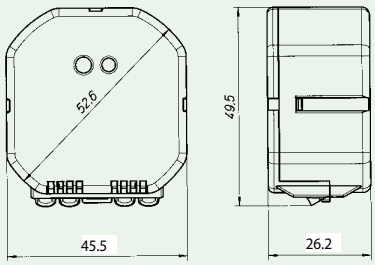

Przykładowy schemat instalacji Xcomfort

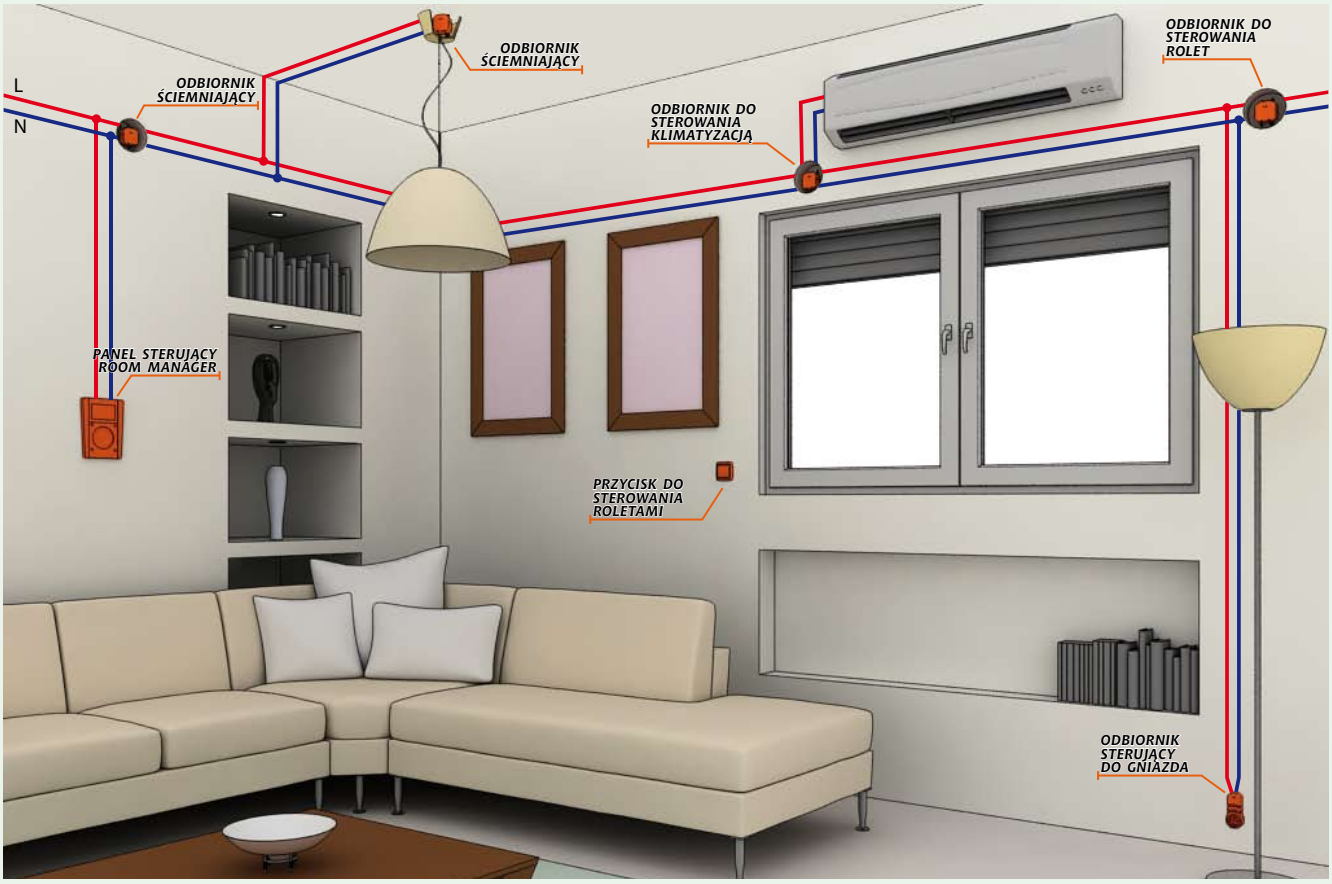



Programowanie w trybie BASIC



1

Śrubokrętem krótko (<0,5sek.)
naciśnij przycisk PROG ON/OFF.
Zapali się czerwona dioda obok przycisku.



2

Naciśnij klawisz, który ma sterować urządzeniem
i od razu zapali się dwa razy czerwona dioda
na odbiorniku.



3

Ponownie, naciśnij krótko śrubokrętem na odbiorniku
(<0,5sek.), żeby zapamiętać ustawienia;
zgaśnie czerwona dioda.

Kasowanie jednego nadajnika z pamięci odbiornika w trybie BASIC



1

Śrubokrętem krótko (<0,5sek.)
naciśnij przycisk PROG ON/OFF.
Zapali się czerwona dioda obok przycisku.



2

Naciśnij klawisz, który chcesz wykasować
i trzymaj wciśnięty, aż 5x zapali się i zgaśnie
czerwona dioda obok przycisku.
Potem puść klawisz.



3

Ponownie, naciśnij krótko śrubokrętem na odbiorniku
(<0,5sek.), żeby zapamiętać ustawienia;
zgaśnie czerwona dioda.

Kasowanie całej pamięci odbiornika w trybie BASIC



1

Śrubokrętem krótko (<0,5sek.)
naciśnij przycisk PROG ON/OFF.
Zapali się czerwona dioda obok przycisku.



2

Naciśnij śrubokrętem przycisk PROG ON/OFF
i trzymaj wciśnięty aż 5x zapali się
czerwona dioda obok przycisku.
Potem puść klawisz.



3

Poczekaj aż zgaśnie czerwona dioda
obok przycisku PROG ON/OFF.
Po zgaśnięciu pamięć odbiornika jest wyczyszczona.

Zmiana trybu pracy nadajnika z wejsciami binarnymi w trybie BASIC



1

Śrubokrętem krótko (<0,5sek.)
naciśnij przycisk PROG ON/OFF.
Zapali się czerwona dioda obok przycisku.



2

Sprawdź ile razy mignęła dioda LED

tryb	kanał A	kanał B
1x	przycisk	przycisk
2x	klawisz	klawisz
3x	przycisk	klawisz
4x	roletowy (góra)	roletowy (dół)



3

Aby zmienić tryb pracy na kolejny należy nacisnąć przycisk jednokrotnie, krótko, w trakcie świecenia się czerwonej diody na nadajniku.
Zmiana następuje w kolejności 1-2-3-4
i od początku 1-2-...



4

Po zgaśnięciu czerwonej diody na nadajniku
tryb zostanie zapamiętany.

Tryb pracy nadajnika należy wybrać przed przystąpieniem do programowania odbiornika z nadajnikiem!

Programowanie pilota i odbiornika



1

Śrubokrętem krótko (<0,5sek.)
naciśnij przycisk PROG ON/OFF.
Zapali się czerwona dioda obok przycisku.



2

Naciśnij przycisk od 1-6, aby wybrać kanał, który ma sterować odbiornikiem.



- Aby wybrać kanał **1-6** naciśnij jednokrotnie przycisk od 1 do 6. Wybór zostanie potwierdzony przez mignięcie pomarańczowej diody LED.
- Aby wybrać kanał **7-12** naciśnij dwukrotnie przycisk od1 do 6. Wybór zostanie potwierdzony przez mignięcie zielonej diody LED.



3

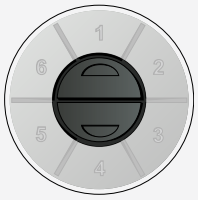

Naciśnij przycisk ^ , aby wybrać sygnał sterujący do odbiornika i od razu zapali się dwa razy czerwona dioda LED na odbiorniku.



4

Ponownie, naciśnij krótko śrubokrętem na odbiorniku (<0,5sek.), żeby zapamiętać ustawienia;
zgaśnie czerwona dioda.

Zmiana ustawień czujnika ruchu



1

Należy ustawić czujnik w tryb programowania.

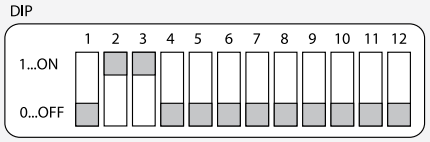



2

Śrubokrętem krótko (<0,5sek.)
naciśnij przycisk PROG ON/OFF.
Zapali się czerwona dioda obok przycisku.



3

Naciśnij klawisz, który ma sterować urządzeniem
i od razu zapali się dwa razy czerwona dioda
na odbiorniku.



4

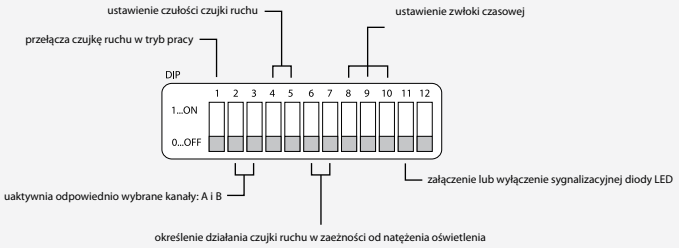

Programowanie odbiornika w trybie COMFORT

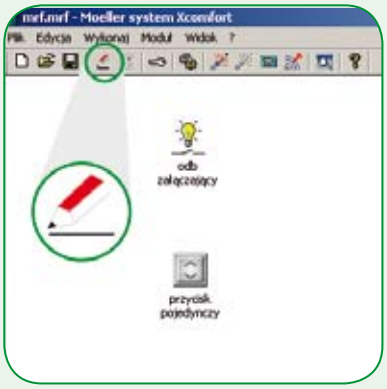

1

Skanujemy instalację.
Naciskamy przycisk „ołówka”.

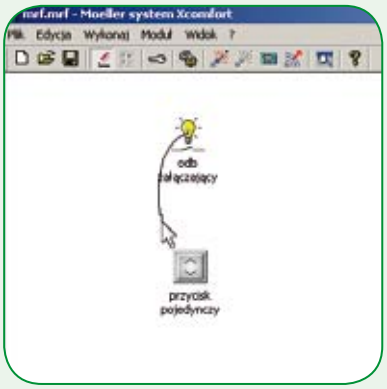

2

Rysujemy połączenie między nadajnikiem i odbiornikiem (trzymając przyciśnięty lewy klawisz myszy).

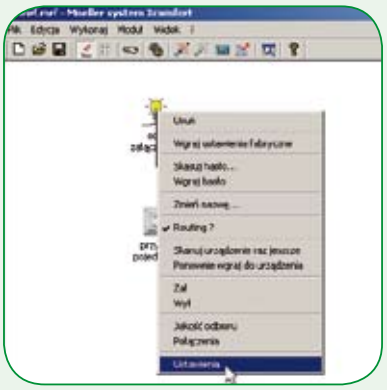

3

Naciskamy prawy klawisz myszy na odbiorniku i wybieramy „Ustawienia”.

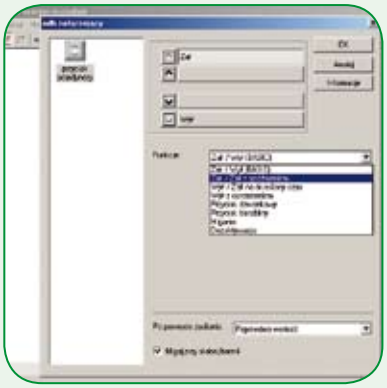

4

Wybieramy żądaną funkcję dla odbiornika i naciskamy „OK”. Na koniec wysyłamy program do wszystkich urządzeń.

Odbiornik sterujący			Łącznik tradycyjny przerobiony na radiowy				
			TRYB 1	TRYB 2	TRYB 3	TRYB 4	
Załącz / wyłącz Krótkie naciśnięcie przycisku załącza lub wyłącza sterowane oświetlenie.							
Załączanie / załączanie z opóźnieniem Załączanie natychmiastowe / załączanie oświetlenia następuje po ustawionym przez użytkownika czasie.	czas opóźnienia 0 sek - 18 godz.	czas opóźnienia 0 sek - 18 godz.	czas opóźnienia 0 sek - 18 godz.	czas opóźnienia 0 sek - 18 godz.	czas opóźnienia 0 sek - 18 godz.	czas opóźnienia 0 sek - 18 godz.	czas opóźnienia 0 sek - 18 godz.
Wyłączanie / załączanie na ustawiony czas Wyłączanie / załączenie, a potem wyłączenie po czasie ustawionym przez użytkownika	czas opóźnienia 0 sek - 18 godz.	czas opóźnienia 0 sek - 18 godz.	czas opóźnienia 0 sek - 18 godz.	czas opóźnienia 0 sek - 18 godz.	czas opóźnienia 0 sek - 18 godz.	czas opóźnienia 0 sek - 18 godz.	czas opóźnienia 0 sek - 18 godz.
Wyłączanie z ostrzeżeniem Funkcja wykorzystywana przy oświetleniu schodowym. Oświetlenie 15 sek. przed samoczynnym wyłączeniem dwukrotnie mignie, jako ostrzeżenie.	czas opóźnienia 0 sek - 18 godz.	czas opóźnienia 0 sek - 18 godz.	czas opóźnienia 0 sek - 18 godz.	czas opóźnienia 0 sek - 18 godz.	czas opóźnienia 0 sek - 18 godz.	czas opóźnienia 0 sek - 18 godz.	czas opóźnienia 0 sek - 18 godz.
Praca cykliczna załącz Krótkie naciśniecie przycisku powoduje zapalenie oświetlenia.							
Praca cykliczna załącz / wyłącz Krótkie naciśniecie przycisku powoduje zapalenie lub zgaszenie oświetlenia.				✗			✗
Miganie Po naciśnięciu urządzenia sterującego ściemniacz zaczyna migać. Długość i częstotliwość migania można ustawić.	czas cyklu 2 sek. - 18 godz.	czas cyklu 2 sek. - 18 godz.	czas cyklu 2 sek. - 18 godz.	czas cyklu 2 sek. - 18 godz.	czas cyklu 2 sek. - 18 godz.	czas cyklu 2 sek. - 18 godz.	czas cyklu 2 sek. - 18 godz.
Dezaktywacja Wyłączamy odbiornik ściemniający.							

 - programowanie w trybie COMFORT

 - programowanie w trybie BASIC

Odbiornik ściemniający			Łącznik tradycyjny przerobiony na radiowy				
			TRYB 1	TRYB 2	TRYB 3	TRYB 4	
Załącz / wyłącz Krótkie naciśnięcie przycisku załącza lub wyłącza sterowane oświetlenie.	zakres ściemniania 20-100% czas ściemniania 5 sek. czas ściemniania 0-250 sek. zakres ściemniania 0-100%	zakres ściemniania 20-100% czas ściemniania 5 sek. czas ściemniania 0-250 sek. zakres ściemniania 0-100%	✗	zakres ściemniania 20-100% czas ściemniania 5 sek. czas ściemniania 0-250 sek. zakres ściemniania 0-100%	zakres ściemniania 20-100% czas ściemniania 5 sek. czas ściemniania 0-250 sek. zakres ściemniania 0-100%	zakres ściemniania 20-100% czas ściemniania 5 sek. czas ściemniania 0-250 sek. zakres ściemniania 0-100%	zakres ściemniania 20-100% czas ściemniania 5 sek. czas ściemniania 0-250 sek. zakres ściemniania 0-100%
Rozjaśnij / ściemnij Długie naciśnięcie przycisku rozjaśnia lub ściemnia sterowane oświetlenie w ustawionym przez użytkownika czasie i zakresie.	zakres ściemniania 20-100% czas ściemniania 5 sek. czas ściemniania 0-250 sek. zakres ściemniania 0-100%	zakres ściemniania 20-100% czas ściemniania 5 sek. czas ściemniania 0-250 sek. zakres ściemniania 0-100%	zakres ściemniania 20-100% czas ściemniania 5 sek. czas ściemniania 0-250 sek. zakres ściemniania 0-100%	✗	zakres ściemniania 20-100% czas ściemniania 5 sek. czas ściemniania 0-250 sek. zakres ściemniania 0-100%	zakres ściemniania 20-100% czas ściemniania 5 sek. czas ściemniania 0-250 sek. zakres ściemniania 0-100%	✗
Załączanie / załączanie z opóźnieniem Załączanie natychmiastowe / załączanie oświetlenia następuje po ustawionym przez użytkownika czasie.	czas opóźnienia 0 sek - 18 godz. czas ściemniania 0-250 sek. zakres ściemniania 0-100%	czas opóźnienia 0 sek - 18 godz. czas ściemniania 0-250 sek. zakres ściemniania 0-100%	czas opóźnienia 0 sek - 18 godz. czas ściemniania 0-250 sek. zakres ściemniania 0-100%	czas opóźnienia 0 sek - 18 godz. czas ściemniania 0-250 sek. zakres ściemniania 0-100%	czas opóźnienia 0 sek - 18 godz. czas ściemniania 0-250 sek. zakres ściemniania 0-100%	czas opóźnienia 0 sek - 18 godz. czas ściemniania 0-250 sek. zakres ściemniania 0-100%	czas opóźnienia 0 sek - 18 godz. czas ściemniania 0-250 sek. zakres ściemniania 0-100%
Wyłączanie / załączanie na ustawiony czas Wyłączanie / załączenie, a potem wyłączenie po czasie ustawionym przez użytkownika	czas opóźnienia 0 sek - 18 godz. czas ściemniania 0-250 sek. zakres ściemniania 0-100%	czas opóźnienia 0 sek - 18 godz. czas ściemniania 0-250 sek. zakres ściemniania 0-100%	czas opóźnienia 0 sek - 18 godz. czas ściemniania 0-250 sek. zakres ściemniania 0-100%	czas opóźnienia 0 sek - 18 godz. czas ściemniania 0-250 sek. zakres ściemniania 0-100%	czas opóźnienia 0 sek - 18 godz. czas ściemniania 0-250 sek. zakres ściemniania 0-100%	czas opóźnienia 0 sek - 18 godz. czas ściemniania 0-250 sek. zakres ściemniania 0-100%	czas opóźnienia 0 sek - 18 godz. czas ściemniania 0-250 sek. zakres ściemniania 0-100%
Wyłączanie z ostrzeżeniem Funkcja wykorzystywana przy oświetleniu schodowym. Oświetlenie 15 sek. przed samoczynnym wyłączeniem dwukrotnie mignie, jako ostrzeżenie.	czas opóźnienia 0 sek - 18 godz. czas ściemniania 0-250 sek. zakres ściemniania 0-100%	czas opóźnienia 0 sek - 18 godz. czas ściemniania 0-250 sek. zakres ściemniania 0-100%	czas opóźnienia 0 sek - 18 godz. czas ściemniania 0-250 sek. zakres ściemniania 0-100%	czas opóźnienia 0 sek - 18 godz. czas ściemniania 0-250 sek. zakres ściemniania 0-100%	czas opóźnienia 0 sek - 18 godz. czas ściemniania 0-250 sek. zakres ściemniania 0-100%	czas opóźnienia 0 sek - 18 godz. czas ściemniania 0-250 sek. zakres ściemniania 0-100%	czas opóźnienia 0 sek - 18 godz. czas ściemniania 0-250 sek. zakres ściemniania 0-100%
Praca cykliczna załącz / wyłącz i rozjaśnij / ściemnij Krótkie naciśniecie przycisku powoduje zapalenie lub zgaszenie oświetlenia. Długie powoduje jego rozjaśnienie lub ściemnienie.	czas ściemniania 0-250 sek. zakres ściemniania 0-100%	czas ściemniania 0-250 sek. zakres ściemniania 0-100%	czas ściemniania 0-250 sek. zakres ściemniania 0-100%	✗	czas ściemniania 0-250 sek. zakres ściemniania 0-100%	czas ściemniania 0-250 sek. zakres ściemniania 0-100%	✗
Praca cykliczna rozjaśnij / ściemnij Długie naciśnięcie przycisku powoduje rozjaśnienie lub ściemnienie oświetlenia.	czas ściemniania 0-250 sek. zakres ściemniania 0-100%	czas ściemniania 0-250 sek. zakres ściemniania 0-100%	czas ściemniania 0-250 sek. zakres ściemniania 0-100%	✗	czas ściemniania 0-250 sek. zakres ściemniania 0-100%	czas ściemniania 0-250 sek. zakres ściemniania 0-100%	✗
Ściemnianie do ustawionego poziomu Oświetlenie ściemniane jest w stopniu ustawionym przez użytkownika. Czas trwania tej funkcji jest również ustawialny.	czas ściemniania 0-250 sek. zakres ściemniania 0-100% natężenie oświetlenia 0÷100%	czas ściemniania 0-250 sek. zakres ściemniania 0-100% natężenie oświetlenia 0÷100%	czas ściemniania 0-250 sek. zakres ściemniania 0-100% natężenie oświetlenia 0÷100%	czas ściemniania 0-250 sek. zakres ściemniania 0-100% natężenie oświetlenia 0÷100%	czas ściemniania 0-250 sek. zakres ściemniania 0-100% natężenie oświetlenia 0÷100%	czas ściemniania 0-250 sek. zakres ściemniania 0-100% natężenie oświetlenia 0÷100%	czas ściemniania 0-250 sek. zakres ściemniania 0-100% natężenie oświetlenia 0÷100%
Miganie Po naciśnięciu urządzenia sterującego ściemniacz zaczyna migać. Długość i częstotliwość migania można ustawić.	czas cyklu 2 sek. - 18 godz. czas ściemniania 0-250 sek. zakres ściemniania 0-100%	czas cyklu 2 sek. - 18 godz. czas ściemniania 0-250 sek. zakres ściemniania 0-100%	czas cyklu 2 sek. - 18 godz. czas ściemniania 0-250 sek. zakres ściemniania 0-100%	czas cyklu 2 sek. - 18 godz. czas ściemniania 0-250 sek. zakres ściemniania 0-100%	czas cyklu 2 sek. - 18 godz. czas ściemniania 0-250 sek. zakres ściemniania 0-100%	czas cyklu 2 sek. - 18 godz. czas ściemniania 0-250 sek. zakres ściemniania 0-100%	czas cyklu 2 sek. - 18 godz. czas ściemniania 0-250 sek. zakres ściemniania 0-100%
Dezaktywacja Wyłączamy odbiornik ściemniający.							

 - programowanie w trybie COMFORT

 - programowanie w trybie BASIC

Aktor analogowy			Łącznik tradycyjny przerobiony na radiowy				
			TRYB 1	TRYB 2	TRYB 3	TRYB 4	
Załącz / wyłącz Krótkie naciśnięcie przycisku załącza lub wyłącza sterowane oświetlenie.	zakres ściemniania 20-100% czas ściemniania 5 sek. czas ściemniania 0-250 sek. zakres ściemniania 0-100%	zakres ściemniania 20-100% czas ściemniania 5 sek. czas ściemniania 0-250 sek. zakres ściemniania 0-100%	✗	zakres ściemniania 20-100% czas ściemniania 5 sek. czas ściemniania 0-250 sek. zakres ściemniania 0-100%	zakres ściemniania 20-100% czas ściemniania 5 sek. czas ściemniania 0-250 sek. zakres ściemniania 0-100%	zakres ściemniania 20-100% czas ściemniania 5 sek. czas ściemniania 0-250 sek. zakres ściemniania 0-100%	zakres ściemniania 20-100% czas ściemniania 5 sek. czas ściemniania 0-250 sek. zakres ściemniania 0-100%
Rozjaśnij / ściemnij Długie naciśnięcie przycisku rozjaśnia lub ściemnia sterowane oświetlenie w ustawionym przez użytkownika czasie i zakresie.	zakres ściemniania 20-100% czas ściemniania 5 sek. czas ściemniania 0-250 sek. zakres ściemniania 0-100%	zakres ściemniania 20-100% czas ściemniania 5 sek. czas ściemniania 0-250 sek. zakres ściemniania 0-100%	zakres ściemniania 20-100% czas ściemniania 5 sek. czas ściemniania 0-250 sek. zakres ściemniania 0-100%	✗	zakres ściemniania 20-100% czas ściemniania 5 sek. czas ściemniania 0-250 sek. zakres ściemniania 0-100%	zakres ściemniania 20-100% czas ściemniania 5 sek. czas ściemniania 0-250 sek. zakres ściemniania 0-100%	✗
Załączanie / załączanie z opóźnieniem Załączanie natychmiastowe / załączanie oświetlenia następuje po ustawionym przez użytkownika czasie.	czas opóźnienia 0 sek - 18 godz. czas ściemniania 0-250 sek. zakres ściemniania 0-100%	czas opóźnienia 0 sek - 18 godz. czas ściemniania 0-250 sek. zakres ściemniania 0-100%	czas opóźnienia 0 sek - 18 godz. czas ściemniania 0-250 sek. zakres ściemniania 0-100%	czas opóźnienia 0 sek - 18 godz. czas ściemniania 0-250 sek. zakres ściemniania 0-100%	czas opóźnienia 0 sek - 18 godz. czas ściemniania 0-250 sek. zakres ściemniania 0-100%	czas opóźnienia 0 sek - 18 godz. czas ściemniania 0-250 sek. zakres ściemniania 0-100%	czas opóźnienia 0 sek - 18 godz. czas ściemniania 0-250 sek. zakres ściemniania 0-100%
Wyłączanie / załączanie na ustawiony czas Wyłączanie / załączenie, a potem wyłączenie po czasie ustawionym przez użytkownika	czas opóźnienia 0 sek - 18 godz. czas ściemniania 0-250 sek. zakres ściemniania 0-100%	czas opóźnienia 0 sek - 18 godz. czas ściemniania 0-250 sek. zakres ściemniania 0-100%	czas opóźnienia 0 sek - 18 godz. czas ściemniania 0-250 sek. zakres ściemniania 0-100%	czas opóźnienia 0 sek - 18 godz. czas ściemniania 0-250 sek. zakres ściemniania 0-100%	czas opóźnienia 0 sek - 18 godz. czas ściemniania 0-250 sek. zakres ściemniania 0-100%	czas opóźnienia 0 sek - 18 godz. czas ściemniania 0-250 sek. zakres ściemniania 0-100%	czas opóźnienia 0 sek - 18 godz. czas ściemniania 0-250 sek. zakres ściemniania 0-100%
Wyłączanie z ostrzeżeniem Funkcja wykorzystywana przy oświetleniu schodowym. Oświetlenie 15 sek. przed samoczynnym wyłączeniem dwukrotnie mignie, jako ostrzeżenie.	czas opóźnienia 0 sek - 18 godz. czas ściemniania 0-250 sek. zakres ściemniania 0-100%	czas opóźnienia 0 sek - 18 godz. czas ściemniania 0-250 sek. zakres ściemniania 0-100%	czas opóźnienia 0 sek - 18 godz. czas ściemniania 0-250 sek. zakres ściemniania 0-100%	czas opóźnienia 0 sek - 18 godz. czas ściemniania 0-250 sek. zakres ściemniania 0-100%	czas opóźnienia 0 sek - 18 godz. czas ściemniania 0-250 sek. zakres ściemniania 0-100%	czas opóźnienia 0 sek - 18 godz. czas ściemniania 0-250 sek. zakres ściemniania 0-100%	czas opóźnienia 0 sek - 18 godz. czas ściemniania 0-250 sek. zakres ściemniania 0-100%
Praca cykliczna załącz / wyłącz i rozjaśnij / ściemnij Krótkie naciśniecie przycisku powoduje zapalenie lub zgaszenie oświetlenia. Długie powoduje jego rozjaśnienie lub ściemnienie.	czas ściemniania 0-250 sek. zakres ściemniania 0-100%	czas ściemniania 0-250 sek. zakres ściemniania 0-100%	czas ściemniania 0-250 sek. zakres ściemniania 0-100%	✗	czas ściemniania 0-250 sek. zakres ściemniania 0-100%	czas ściemniania 0-250 sek. zakres ściemniania 0-100%	✗
Praca cykliczna rozjaśnij / ściemnij Długie naciśnięcie przycisku powoduje rozjaśnienie lub ściemnienie oświetlenia.	czas ściemniania 0-250 sek. zakres ściemniania 0-100%	czas ściemniania 0-250 sek. zakres ściemniania 0-100%	czas ściemniania 0-250 sek. zakres ściemniania 0-100%	✗	czas ściemniania 0-250 sek. zakres ściemniania 0-100%	czas ściemniania 0-250 sek. zakres ściemniania 0-100%	✗
Ściemnianie do ustawionego poziomu Oświetlenie ściemniane jest w stopniu ustawionym przez użytkownika. Czas trwania tej funkcji jest również ustawialny.	czas ściemniania 0-250 sek. zakres ściemniania 0-100% natężenie oświetlenia 0÷100%	czas ściemniania 0-250 sek. zakres ściemniania 0-100% natężenie oświetlenia 0÷100%	czas ściemniania 0-250 sek. zakres ściemniania 0-100% natężenie oświetlenia 0÷100%	czas ściemniania 0-250 sek. zakres ściemniania 0-100% natężenie oświetlenia 0÷100%	czas ściemniania 0-250 sek. zakres ściemniania 0-100% natężenie oświetlenia 0÷100%	czas ściemniania 0-250 sek. zakres ściemniania 0-100% natężenie oświetlenia 0÷100%	czas ściemniania 0-250 sek. zakres ściemniania 0-100% natężenie oświetlenia 0÷100%
Miganie Po naciśnięciu urządzenia sterującego ściemniacz zaczyna migać. Długość i częstotliwość migania można ustawić.	czas cyklu 2 sek. - 18 godz. czas ściemniania 0-250 sek. zakres ściemniania 0-100%	czas cyklu 2 sek. - 18 godz. czas ściemniania 0-250 sek. zakres ściemniania 0-100%	czas cyklu 2 sek. - 18 godz. czas ściemniania 0-250 sek. zakres ściemniania 0-100%	czas cyklu 2 sek. - 18 godz. czas ściemniania 0-250 sek. zakres ściemniania 0-100%	czas cyklu 2 sek. - 18 godz. czas ściemniania 0-250 sek. zakres ściemniania 0-100%	czas cyklu 2 sek. - 18 godz. czas ściemniania 0-250 sek. zakres ściemniania 0-100%	czas cyklu 2 sek. - 18 godz. czas ściemniania 0-250 sek. zakres ściemniania 0-100%
Dezaktywacja Wyłączamy odbiornik ściemniający.							

 - programowanie w trybie COMFORT

 - programowanie w trybie BASIC

Odbiornik sterujący roletami			Łącznik tradycyjny przerobiony na radiowy				
			TRYB 1 	TRYB 2 	TRYB 3 	TRYB 4 	
Kawałek do góry / dołu Krótkie naciśnięcie przycisku przesuwa roletę o krok do góry.	czas pracy 60 sek. czas pracy 1 sek. - 1 godz.	czas pracy 60 sek. czas pracy 1 sek. - 1 godz.	✗	czas pracy 60 sek. czas pracy 1 sek. - 1 godz.	czas pracy 60 sek. czas pracy 1 sek. - 1 godz.	czas pracy 60 sek. czas pracy 1 sek. - 1 godz.	✗
Otwórz / zamknij Naciśnięcie przycisku powoduje otwieranie / zamykanie rolety przez ustawiony przez użytkownika czas.	czas pracy 60 sek. czas pracy 1 sek. - 1 godz.	czas pracy 60 sek. czas pracy 1 sek. - 1 godz.	czas pracy 1 sek. - 1 godz. czas pracy 1 sek. - 1 godz.	✗	czas pracy 60 sek. czas pracy 1 sek. - 1 godz.	✗	czas pracy 60 sek. czas pracy 1 sek. - 1 godz.
Otwórz / zamknij lub zatrzymaj Długie naciśnięcie przycisku powoduje opuszczanie / podnoszenie rolety przez ustawiony przez użytkownika czas.	czas pracy 1 sek. - 1 godz.	czas pracy 1 sek. - 1 godz.	czas pracy 1 sek. - 1 godz.	czas pracy 1 sek. - 1 godz.	czas pracy 1 sek. - 1 godz.	czas pracy 1 sek. - 1 godz.	czas pracy 1 sek. - 1 godz.
Otwórz / zamknij + otwórz kawałek lub zatrzymaj Długie naciśnięcie przycisku powoduje opuszczanie i podniesienie o krok / podnoszenie rolety przez ustawiony przez użytkownika czas.	czas pracy 1 sek. - 1 godz.	czas pracy 1 sek. - 1 godz.	czas pracy 1 sek. - 1 godz.	czas pracy 1 sek. - 1 godz.	czas pracy 1 sek. - 1 godz.	czas pracy 1 sek. - 1 godz.	czas pracy 1 sek. - 1 godz.
Otwórz Naciśnięcie przycisku powoduje otwieranie rolety przez ustawiony przez użytkownika czas.	czas pracy 1 sek. - 1 godz.	czas pracy 1 sek. - 1 godz.	czas pracy 1 sek. - 1 godz.	czas pracy 1 sek. - 1 godz.	czas pracy 1 sek. - 1 godz.	czas pracy 1 sek. - 1 godz.	czas pracy 1 sek. - 1 godz.
Zamknij Naciśnięcie przycisku powoduje zamykanie rolety przez ustawiony przez użytkownika czas.	czas pracy 1 sek. - 1 godz.	czas pracy 1 sek. - 1 godz.	czas pracy 1 sek. - 1 godz.	✗	czas pracy 1 sek. - 1 godz.	czas pracy 1 sek. - 1 godz.	✗
Zatrzymaj Naciśnięcie przycisku powoduje zatrzymanie rolety.	czas pracy 1 sek. - 1 godz.	czas pracy 1 sek. - 1 godz.	czas pracy 1 sek. - 1 godz.	✗	czas pracy 1 sek. - 1 godz.	czas pracy 1 sek. - 1 godz.	✗
Praca sekwencyjna Kolejne naciśnięcia przycisku powoduje otwieranie, zatrzymanie, zamykanie, zatrzymanie, itd.	czas pracy 1 sek. - 1 godz.	czas pracy 1 sek. - 1 godz.	czas pracy 1 sek. - 1 godz.	czas pracy 1 sek. - 1 godz.	czas pracy 1 sek. - 1 godz.	czas pracy 1 sek. - 1 godz.	czas pracy 1 sek. - 1 godz.
Dezaktywacja Wyłączamy odbiornik sterujący roletami.							

 - programowanie w trybie COMFORT

 - programowanie w trybie BASIC