Compteurs d'impulsions et de temps | Codix, LCD



- Face avant 24 x 48 mm, Profondeur de montage de seulement 47 mm
- Facilité de lecture grâce à une hauteur d'affichage de 8 mm, 8 digits
- Touche " Reset" verrouillable
- Filtre de suppression de comptage de rebonds
- Large plage de tensions d'entrée : impulsions de 10...260 V AC/DC
- Capacité de raccordement par bornes à vis : 4,0 mm² rigide ou 2,5 mm² souple



Référence de commande

Compteurs d'impulsions

Entrée A	*Entrée B*	
0...0,7 V DC comptage NPN ou contact sec, 7 kHz	0...0,7 V DC comptage NPN ou contact sec, 30 Hz	6.130.012.850
4...30 V DC comptage PNP 12 kHz	**0...0,7 V DC comptage NPN ou contact sec, 30 Hz**	**6.130.012.852**
10...260 V AC/DC comptage 30 Hz	**10...260 V AC/DC Remise à zéro -**	**6.130.012.853**

Compteurs de temps

Entrées	
0...0,7 V DC, NPN ou contact sec [1]	**6.134.012.850**
4...30 V DC PNP [1]	**6.134.012.851**
Entrées A et B : 10...260 V AC/V DC	**6.134.012.853**

Plage de temps : 99999h59m / 99999.99h
Rétroéclairage en option - nous consulter.

Versions tenues en stock **en gras**

Dimensions

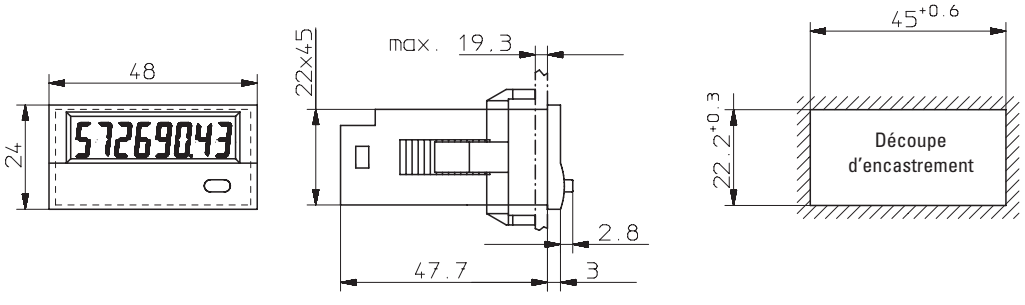

1) Une entrée seulement