Obudowa w wykonaniu H-B. Standard przemysłowy.
Idealny do wielu zastosowań. Dostępny szeroki wybór obudów i wkładów.



Automatyka

Budowa maszyn i instalacji przemysłowych

Odporność na uszkodzenia mechaniczne

Wytrzymała budowa

Wodoodporność

Info
Uniwersalna, wytrzymała metalowa obudowa H-B 24

Zakres zastosowania
Budowa instalacji przemysłowych
Instalacje estradowe
Przemysł tworzyw sztucznych

Cechy produktu
Obudowa wtyczki, wersja wysoka
Klamra podwójna
Proste wejście kablowe
Wersje z lub bez kołnierza

Wskazówka
Fotografie nie mogą być używane do wymiarowania oraz nie stanowią szczegółowego odwzorowania przedstawionych produktów.

Dane techniczne

Materiał:	Obudowa: aluminium malowane proszkowo szara Klamra: stal ocynkowana Uszczelnienie: NBR
Stopień ochrony:	IP 65 (zamknięte)
Zakres temperatury:	-40°C do +100°C, krótkotrwale do +125°C

PN 0486/01_03.10 ©2012 Lapp Group - Zmiany techniczne zastrzeżone
Fotografie nie mogą być używane do wymiarowania oraz nie stanowią szczegółowego odwzorowania przedstawionych produktów.

Numer artykułu	Oznaczenie produktu	M	PG	Kołnierz	Liczba sztuk w opakowaniu
Obudowa H-B: Obudowa gniazda swobodna (wejście kablowe, proste; klamra podwójna, typ wysoki)					
70140400	H-B 24 TBFH 21		21	tak	5
70140600	H-B 24 TBFH 29		29	tak	5
79140400	H-B 24 TBFH M25	25			5
79140600	H-B 24 TBFH M32	32			5

PN 0486/01_03.10
©2012 Lapp Group - Zmiany techniczne zastrzeżone
Fotografie nie mogą być używane do wymiarowania oraz nie stanowią szczegółowego odwzorowania przedstawionych produktów.



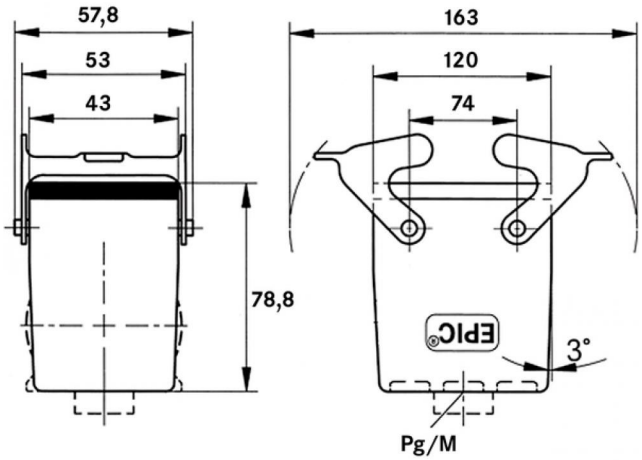

PN 0486/01_03.10 ©2012 Lapp Group - Zmiany techniczne zastrzeżone
Fotografie nie mogą być używane do wymiarowania oraz nie stanowią szczegółowego odwzorowania przedstawionych produktów.