Karta charakterystyki online



WTB4-3P2161

W4-3

FOTOPRZEKAŹNIKI

SICK
Sensor Intelligence.



Rysunek może się różnić

Informacje do zamówienia

Typ	Nr artykułu
WTB4-3P2161	1028099

więcej wersji urządzeń i akcesoriów ➜ www.sick.pl/W4-3

Szczegółowe dane techniczne

Cechy

Zasada działania czujnika/zasada detekcji	Fotoprzekaźnik odbiciowy, Tłumienie tła
Wymiary (szer. x wys. x głęb.)	16 mm x 39,5 mm x 12 mm
Kształt korpusu (wyjście wiązki światła)	Prostopadłościenny
Maks. zasięg wykrywania	4 mm ... 150 mm [1]
Zasięg wykrywania	15 mm ... 150 mm [1]
Rodzaj światła	Widzialne światło czerwone
Nadajnik światła	Nadajnik PinPoint [2]
Rozmiar plamki świetlnej (odległość)	Ø 7 mm (50 mm)
Długość fali	650 nm
Rodzaj ustawiania	Potencjometr, 5 obrotów

[1] Materiał pomiarowy z remisją 90% (w odniesieniu do wzorca bieli DIN 5033)
[2] Średnia żywotność 100 000 godz. przy T_U = +25 °C.

Mechanika/elektryka

Napięcie zasilające	10 V DC ... 30 V DC [1]
Tętnienia resztkowe	< 5 V_{ss} [2]

[1] Wartości graniczne.
[2] Nie może być wyższa ani niższa od podanych tolerancji U_V.
[3] Bez obciążenia.
[4] Czas biegu sygnału przy obciążeniu rezystancyjnym.
[5] Przy relacji światło/ciemność 1:1.
[6] A = przyłącza U_V z zabezpieczeniem przed zmianą biegunowości.
[7] C = tłumienie impulsów zakłócających.
[8] D = wyjścia zabezpieczone przed przetężeniami i zwarciami.

Pobór prądu	≤ 20 mA [3]
Wyjście przełączające	PNP
Tryb przełączania	Załączany przez światło
Prąd wyjściowy $I_{maks.}$	≤ 100 mA
Czas odpowiedzi	< 0,5 ms [4]
Częstotliwość przełączania	1.000 Hz [5]
Typ przyłącza	Wtyk M8, 3-biegunowy
Układy zabezpieczające	A [6] C [7] D [8]
Klasa ochrony	III
Masa	30 g
Materiał obudowy	ABSTworzywo sztuczne
Materiał układu optycznego	Tworzywo sztuczne, PMMA
Stopień ochrony	IP 67 IP 66
Temperatura otoczenia podczas pracy	–40 °C ... +60 °C
Temperatura otoczenia – przechowywanie	–40 °C ... +75 °C
Nr pliku UL	NRKH.E181493 & NRKH7.E181493

[1] Wartości graniczne.

[2] Nie może być wyższa ani niższa od podanych tolerancji U_V.

[3] Bez obciążenia.

[4] Czas biegu sygnału przy obciążeniu rezystancyjnym.

[5] Przy relacji światło/ciemność 1:1.

[6] A = przyłącza U_V z zabezpieczeniem przed zmianą biegunowości.

[7] C = tłumienie impulsów zakłócających.

[8] D = wyjścia zabezpieczone przed przetężeniami i zwarciami.

Schemat elektryczny

Cd-045

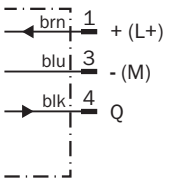

Wykres zasięgu wykrywania

WTB4-3

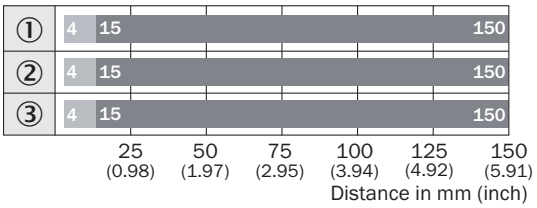

① Zasięg wykrywania – kolor czarny, remisja 6%
② Zasięg wykrywania – kolor szary, remisja 18%
③ Zasięg wykrywania – kolor biały, remisja 90%

Rysunek wymiarowy (Wymiary w mm)

WTx4-3, potencjometr

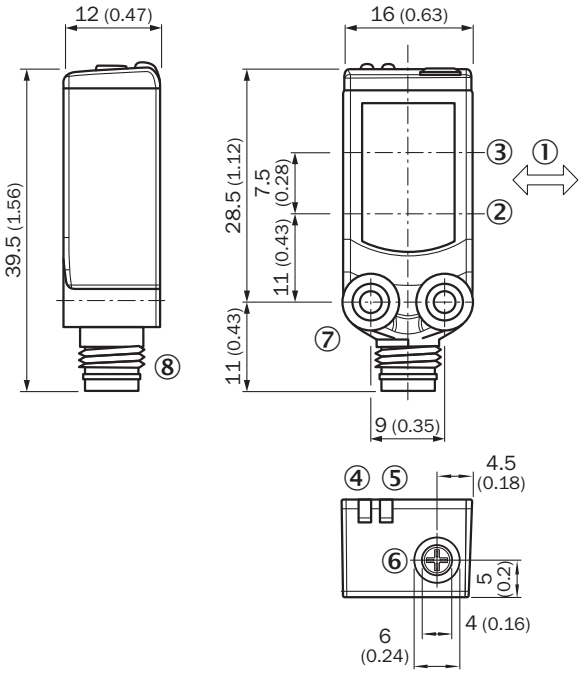

① Preferowany kierunek materiału pomiarowego
② Oś optyczna, nadajnik
③ Oś optyczna, odbiornik
④ Żółta dioda LED: status odbioru światła
⑤ Zielona dioda LED: napięcie zasilające aktywne
⑥ Potencjometr
⑦ Gwint mocujący M3
⑧ Przyłącze

Zalecane akcesoria

więcej wersji urządzeń i akcesoriów ➜ www.sick.pl/W4-3

	Krótki opis	Typ	Nr artykułu
Uniwersalne systemy zaciskowe			
	Płytka N08 do uniwersalnego uchwytu zaciskowego, Stal, ocynkowana (płyta), Cynkowy odlew ciśnieniowy (uchwyt zaciskowy), Uniwersalny uchwyt zaciskowy (5322626), materiały mocujące	BEF-KHS-N08	2051607
Kątowniki mocujące i płytki mocujące			
	Kątownik mocujący do montażu na ścianie, Stal nierdzewna 1.4571, z materiałami mocującymi	BEF-W4-A	2051628
	Kątownik mocujący do montażu na podłodze, Stal nierdzewna 1.4571, z materiałami mocującymi	BEF-W4-B	2051630
Złącza wtykowe i przewody			
	Głowica A: Gniazdo, M8, 3 piny, prosty Głowica B: - Przewód: nieekranowany	DOS-0803-G	7902077
	Głowica A: Gniazdo, M8, 3 piny, kątowy Głowica B: - Przewód: nieekranowany	DOS-0803-W	7902078
	Głowica A: Gniazdo, M8, 3 piny, prosty Głowica B: Przewód Przewód: PVC, nieekranowany, 2 m	DOL-0803-G02M	6010785
	Głowica A: Gniazdo, M8, 3 piny, prosty Głowica B: Przewód Przewód: PVC, nieekranowany, 5 m	DOL-0803-G05M	6022009
	Głowica A: Gniazdo, M8, 3 piny, kątowy Głowica B: Przewód Przewód: PVC, nieekranowany, 2 m	DOL-0803-W02M	6008489
	Głowica A: Gniazdo, M8, 3 piny, kątowy Głowica B: Przewód Przewód: PVC, nieekranowany, 5 m	DOL-0803-W05M	6022010
	Głowica A: Wtyk, M8, 3 piny, prosty Głowica B: - Przewód: nieekranowany	STE-0803-G	6037322

SOBRE A SICK

A SICK é um dos principais fabricantes de sensores e soluções inteligentes para aplicações industriais. Uma gama de serviços e produtos exclusiva forma a base perfeita para controlar de forma segura e eficiente os processos para proteger as pessoas contra acidentes e evitar danos ao meio ambiente.

Nós temos uma grande experiência nas mais diversas áreas. É por isso que podemos fornecer, com os nossos sensores inteligentes, o que os nossos clientes precisam. Em centros de aplicação na Europa, Ásia e América do Norte, as soluções de sistema são testadas e otimizadas especialmente para os nossos clientes. Isto tudo nos torna um fornecedor confiável e um parceiro de desenvolvimento de projetos.

Inúmeros serviços completam a nossa oferta: o SICK LifeTime Services oferece suporte durante toda a vida útil da máquina e garante a segurança e a produtividade.

Isto para nós significa “Sensor Intelligence.”

NO MUNDO INTEIRO, PERTO DE VOCÊ:

Pessoas de contato e outros locais de produção → www.sick.com

SICK
Sensor Intelligence.