Karta charakterystyki online



UM30-215112

UM30

CZUJNIKI ULTRADŹWIĘKOWE

SICK
Sensor Intelligence.



Informacje do zamówienia

Typ	Nr artykułu
UM30-215112	6037668

więcej wersji urządzeń i akcesoriów ➜ www.sick.pl/UM30

Szczegółowe dane techniczne

Wydajność

Zasięg roboczy, zasięg graniczny	600 mm ... 6.000 mm, 8.000 mm
Rozdzielczość	≥ 0,18 mm
Powtarzalność	± 0,15 % [1]
Dokładność	± 1 % [1] [2]
Kompensacja temperatury	✓
Czas odpowiedzi	240 ms60 ms
Częstotliwość przełączania	2 Hz
Częstotliwość ultradźwięków (typowa)	80 kHz
Zakres odczytu (typowy)	Patrz wykresy
Funkcja dodatkowa	Możliwe do ustawienia tryby pracy: odległość od obiektu (DtO) / okno przełączania (Wnd) / obiekt pomiędzy czujnikiem a tłem (ObSB), wyjście przełączające z możliwością uczenia, wyjście przełączające z możliwością zmiany parametrów, wyjście przełączające z możliwością inwersji, regulowane opóźnienie załączenia wyjścia przełączającego, Kompensacja temperatury, Synchronizacja do 10 czujników, Multiplexing: brak wzajemnego wpływu maks. 10 czujników, możliwe do ustawienia filtry pomiaru: filtr wartości pomiarowych, siła filtra, regulowana czułość, tłumienie przedpola i obszar detekcji, Wyświetlacz można wyłączyć, Przywracanie ustawień fabrycznych [3]

[1] W odniesieniu do aktualnej wartości pomiarowej.
[2] Kompensację temperatury można wyłączyć, bez kompensacji temperatury: 0,17% / K.
[3] Funkcje mogą być różne w zależności od wariantu czujnika.

Interfejsy

Wyjście przełączające	2 x PNP (200 mA) [1] [2]
Wejście wielofunkcyjne (MF)	1 x MF
Histereza	100 mm

[1] Wyjście Q chronione przed zwarciem.
[2] PNP: WYSOKI = U_V - (< 2 V) / LOW = 0 V.

Mechanika/elektryka

Napięcie zasilające U_V	DC 9 V ... 30 V [1) 2)]
Pobór mocy	≤ 2,4 W [3)]
Czas inicjalizacji	< 300 ms
Budowa	Cylindryczny
Materiał obudowy	Mosiądz niklowany, PBT Wyświetlacz: TPU Przetwornik ultradźwiękowy: pianka poliuretanowa, żywica epoksydowa z włóknem szklanym
Typ przyłącza	Wtyk, M12, 5-biegunowy
Wskazanie	Wyświetlacz LED, 2 x LED
Masa	270 g
Wylot nadajnika	Prosty

[1)] Wartości graniczne, z zabezpieczeniem przed zamianą biegunów Praca w sieci chronionej przed zwarciem: maks. 8 A.
[2)] 15 V ... 30 V przy wykorzystaniu analogowego wyjścia napięciowego.
[3)] Bez obciążenia.

Dane dotyczące otoczenia

Stopień ochrony	IP 67
Klasa ochrony	III
Temperatura otoczenia	Eksploatacja: –25 °C ... +70 °C Składowanie: –40 °C ... +85 °C

Rysunek wymiarowy (Wymiary w mm)

UM30-215

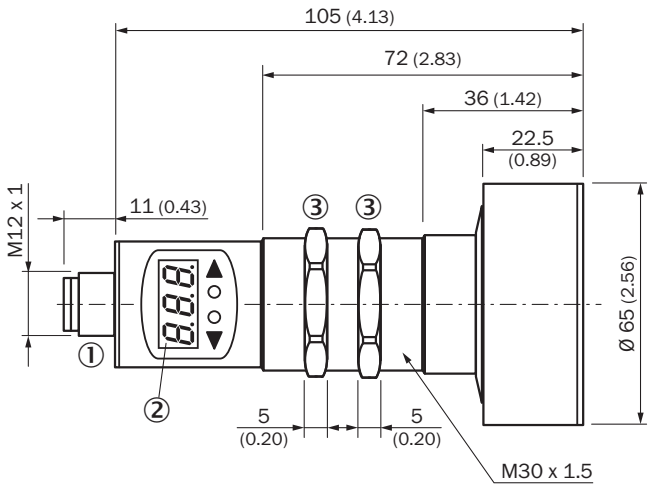

① Przyłącze
② Wyświetlacz
③ Nakrętki mocujące, szerokość rozwarcia klucza 36 mm

Typ przyłącza

Wtyk M12, 5-biegunowy



Schemat elektryczny

UM30-21x112 UM30-21x115 – wtyk M12, 5-pinowy

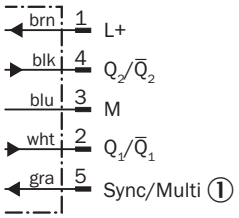

① Tryb synchronizacji i Multiplex/komunikacja Connect+

Możliwości ustawiania

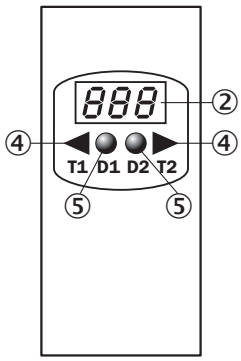

② Wyświetlacz
④ Elementy obsługowe
⑤ Sygnalizacje stanu

Zakres detekcji

UM30-215, UC30-215

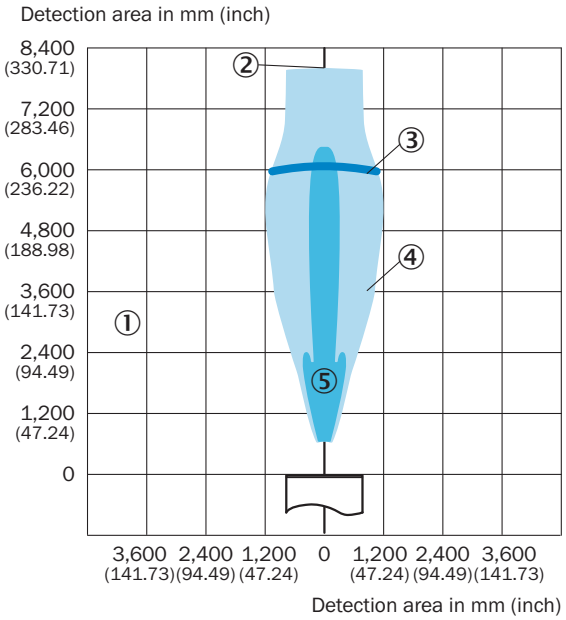

① Zakres detekcji zależny od właściwości odbijania światła, wielkości i ustawienia obiektu
② Wartość graniczna zasięgu
③ Zasięg roboczy
④ Przykładowy obiekt: ustawiona płytka 500 mm x 500 mm
⑤ Przykładowy obiekt: pręt okrągły o średnicy 27 mm

Zalecane akcesoria

więcej wersji urządzeń i akcesoriów ➜ www.sick.pl/UM30

	Krótki opis	Typ	Nr artykułu
Kątowniki mocujące i płytki mocujące			
	Płytka mocująca do czujników M30, Stal, ocynkowana, bez materiałów mocujących	BEF-WG-M30	5321871
	Kątownik mocujący, gwint M30, Stal, ocynkowana, bez materiałów mocujących	BEF-WN-M30	5308445
Uchwyty zaciskowe i do ustawienia położenia			
	Uchwyt mocujący, M30, obracany osiowo, z gwintem mocującym M6, bez materiałów mocujących	BEF-HA-M30A	5311527
Złącza wtykowe i przewody			
	Głowica A: Gniazdo, M12, 5 pinów, prosty Głowica B: Przewód Przewód: PVC, nieekranowany, 2 m	DOL-1205-G02M	6008899

	Krótki opis	Typ	Nr artykułu
	Głowica A: Gniazdo, M12, 5 pinów, kątowy Głowica B: Przewód Przewód: PVC, nieekranowany, 2 m	DOL-1205-W02M	6008900
Narzędzia do programowania i konfiguracji			
	Narzędzie do wizualizacji, parametryzacji i klonowania, 3-miejscowy wyświetlacz LED, napięcie robocze: DC 9 V ... 30 V	Connect+ adapter (CPA)	6037782

SOBRE A SICK

A SICK é um dos principais fabricantes de sensores e soluções inteligentes para aplicações industriais. Uma gama de serviços e produtos exclusiva forma a base perfeita para controlar de forma segura e eficiente os processos para proteger as pessoas contra acidentes e evitar danos ao meio ambiente.

Nós temos uma grande experiência nas mais diversas áreas. É por isso que podemos fornecer, com os nossos sensores inteligentes, o que os nossos clientes precisam. Em centros de aplicação na Europa, Ásia e América do Norte, as soluções de sistema são testadas e otimizadas especialmente para os nossos clientes. Isto tudo nos torna um fornecedor confiável e um parceiro de desenvolvimento de projetos.

Inúmeros serviços completam a nossa oferta: o SICK LifeTime Services oferece suporte durante toda a vida útil da máquina e garante a segurança e a produtividade.

Isto para nós significa “Sensor Intelligence.”

NO MUNDO INTEIRO, PERTO DE VOCÊ:

Pessoas de contato e outros locais de produção → www.sick.com

SICK
Sensor Intelligence.