

IME18-08BPSZC0S

IME

INDUKCYJNE CZUJNIKI ZBLIŻENIOWE

IME18-08BPSZC0S | IME

INDUKCYJNE CZUJNIKI ZBLIŻENIOWE



Informacje do zamówienia

Typ	Nr artykułu
IME18-08BPSZC0S	1040966

więcej wersji urządzeń i akcesoriów www.sick.com/IME

Szczegółowe dane techniczne

Cechy

Wykonanie	Budowa metryczna
Rozmiar gwintu	M18 x 1
Średnica	Ø 18 mm
Zasięg S_n	≤ 8 mm
Zasięg gwarantowany S_a	6,48 mm
Montaż w metalu	W jednej płaszczyźnie
Częstotliwość przełączania	1.000 Hz
Typ przyłącza	Wtyk M12, 4-pinowy
Wyjście przełączające	PNP
Funkcja wyjścia	Styk normalnie otwarty
Wykonanie elektryczne	DC 3-przewodowe
Stopień ochrony	IP 67 [1]

[1] Wg EN 60529.

Mechanika/elektryka

Napięcie zasilające	10 V DC ... 30 V DC
Tętnienia resztkowe	≤ 10 %
Spadek napięcia	≤ 2 V [1]
Pobór prądu	≤ 10 mA [2]
Czas opóźnienia przed zadziałaniem	≤ 100 ms
Histereza	5 % ... 15 %
Powtarzalność	≤ 2 % [3] [4]
Dryft temperaturowy (S_r)	± 10 %

[1] Przy I_a maks.

[2] Bez obciążenia.

[3] Ub i Ta stałe.

[4] Sr.

EMC	Wg EN 60947-5-2
Prąd stały I_a	≤ 200 mA
Zabezpieczenie przeciwzwarciowe	✓
Zabezpieczenie przed zamianą biegunów	✓
Redukcja impulsu przy załączeniu zasilania	✓
Odporność na udary i drgania	30 g, 11 ms/10 Hz ... 55 Hz, 1 mm
Temperatura otoczenia podczas pracy	–25 °C ... +75 °C
Materiał obudowy	Metal, Mosiądz, niklowany
Materiał, powierzchnia aktywna	Tworzywo sztuczne, Tworzywo sztuczne
Długość obudowy	69 mm
Użyteczna długość gwintu	52 mm
Maks. moment dokręcania	≤ 40 Nm
Nr pliku UL	NRKH.E181493

[1] Przy I_a maks.
[2] Bez obciążenia.
[3] Ub i Ta stałe.
[4] Sr.

Współczynniki redukcji

Wskazówka	Wartości mają charakter orientacyjny i mogą się różnić
Stal St37 (Fe)	1
Stal nierdzewna (V2A)	Ok. 0,8
Aluminium (Al)	Ok. 0,45
Miedź (Cu)	Ok. 0,4
Mosiądz (Ms)	Ok. 0,4

Informacja dotycząca montażu

Uwaga	Przynależna grafika – patrz „Informacja dotycząca montażu”
B	36 mm
C	18 mm
D	24 mm
F	64 mm

Informacja dotycząca montażu

Montaż zabudowany

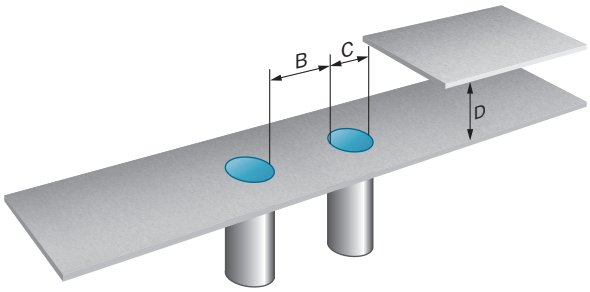

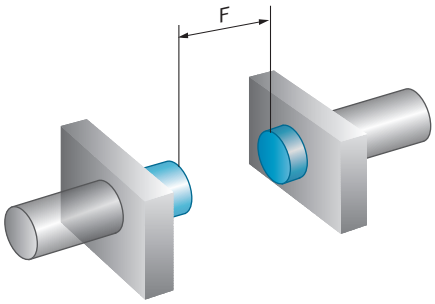

Schemat elektryczny

Cd-007

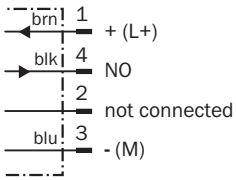

Informacje mogą ulec zmianie bez powiadomienia

Certyfikat UL

Certyfikat UL

Rysunek wymiarowy (Wymiary w mm)

IME18 Standard, wtyk, zabudowany

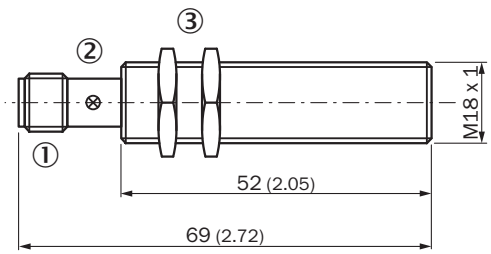

① Przyłącze
② Dioda LED
③ Nakrętka mocująca (2 x); szerokość rozwarcia klucza 24, metal

Zalecane akcesoria

więcej wersji urządzeń i akcesoriów www.sick.com/IME

	Krótki opis	Typ	Nr artykułu
Uniwersalne systemy zaciskowe			
	Uniwersalny uchwyt zaciskowy do drążków montażowych o średnicy 12 mm, Cynkowy odlew ciśnieniowy, bez płytki mocującej i śrub	BEF-KHS-KH3	5322626
Kątowniki mocujące i płytki mocujące			
	Płytka mocująca do czujników M18, Stal, ocynkowana, bez materiałów mocujących	BEF-WG-M18	5321870
	Kątownik mocujący, gwint M18, Stal, ocynkowana, bez materiałów mocujących	BEF-WN-M18	5308446
Uchwyty zaciskowe i do ustawienia położenia			
	Blok zaciskowy do siłowników okrągłych M18 bez stałego ogranicznika, Tworzywo sztuczne (PA12) wzmocnione włóknem szklanym, z materiałami mocującymi	BEF-KH-M18	2051481
	Blok zaciskowy do siłowników okrągłych M18 ze stałym ogranicznikiem, Tworzywo sztuczne (PA12) wzmocnione włóknem szklanym, z materiałami mocującymi	BEF-KHF-M18	2051482
Złącza wtykowe i przewody			
	Głowica A: Gniazdo, M12, 4 piny, prosty Głowica B: - Przewód: nieekranowany	DOS-1204-G	6007302
	Głowica A: Gniazdo, M12, 4 piny, kątowy Głowica B: - Przewód: nieekranowany	DOS-1204-W	6007303
	Głowica A: Gniazdo, M12, 4 piny, prosty Głowica B: Przewód Przewód: PVC, nieekranowany, 2 m	DOL-1204-G02M	6009382
	Głowica A: Gniazdo, M12, 4 piny, prosty Głowica B: Przewód Przewód: PVC, nieekranowany, 5 m	DOL-1204-G05M	6009866
	Głowica A: Gniazdo, M12, 4 piny, prosty Głowica B: Przewód Przewód: PVC, nieekranowany, 10 m	DOL-1204-G10M	6010543
	Głowica A: Gniazdo, M12, 4 piny, kątowy Głowica B: Przewód Przewód: PVC, nieekranowany, 2 m	DOL-1204-W02M	6009383
	Głowica A: Gniazdo, M12, 4 piny, kątowy Głowica B: Przewód Przewód: PVC, nieekranowany, 5 m	DOL-1204-W05M	6009867
	Głowica A: Gniazdo, M12, 4 piny, kątowy Głowica B: Przewód Przewód: PVC, nieekranowany, 10 m	DOL-1204-W10M	6010541