

IME08-02BPSZT0S

IME

INDUKCYJNE CZUJNIKI ZBLIŻENIOWE

IME08-02BPSZT0S | IME

INDUKCYJNE CZUJNIKI ZBLIŻENIOWE



Rysunek może się różnić

Informacje do zamówienia

Typ	Nr artykułu
IME08-02BPSZT0S	1040870

więcej wersji urządzeń i akcesoriów www.sick.com/IME

Szczegółowe dane techniczne

Cechy

Wykonanie	Budowa metryczna
Rozmiar gwintu	M8 x 1
Średnica	Ø 8 mm
Zasięg S_n	≤ 2 mm
Zasięg gwarantowany S_a	1,62 mm
Montaż w metalu	W jednej płaszczyźnie
Częstotliwość przełączania	4.000 Hz
Typ przyłącza	Wtyk M8, 3-biegunowy
Wyjście przełączające	PNP
Funkcja wyjścia	Styk normalnie otwarty
Wykonanie elektryczne	DC 3-przewodowe
Stopień ochrony	IP 67 [1]

[1] Wg EN 60529.

Mechanika/elektryka

Napięcie zasilające	10 V DC ... 30 V DC
Tętnienia resztkowe	≤ 10 %
Spadek napięcia	≤ 2 V [1]
Pobór prądu	≤ 10 mA [2]
Czas opóźnienia przed zadziałaniem	≤ 100 ms
Histereza	5 % ... 15 %
Powtarzalność	≤ 2 % [3] [4]
Dryft temperaturowy (S_r)	± 10 %
EMC	Wg EN 60947-5-2

[1] Przy I_a maks.

[2] Bez obciążenia.

[3] Ub i Ta stałe.

[4] Sr.

Prąd stały I_a	≤ 200 mA
Zabezpieczenie przeciwzwarciowe	✓
Zabezpieczenie przed zamianą biegunów	✓
Redukcja impulsu przy załączeniu zasilania	✓
Odporność na udary i drgania	30 g, 11 ms/10 Hz ... 55 Hz, 1 mm
Temperatura otoczenia podczas pracy	–25 °C ... +75 °C
Materiał obudowy	Metal, Mosiądz, niklowany
Materiał, powierzchnia aktywna	Tworzywo sztuczne, Tworzywo sztuczne
Długość obudowy	50 mm
Użyteczna długość gwintu	34 mm
Maks. moment dokręcania	Typ. 5 Nm
Nr pliku UL	NRKH.E181493

[1] Przy I_a maks.
[2] Bez obciążenia.
[3] Ub i Ta stałe.
[4] Sr.

Współczynniki redukcji

Wskazówka	Wartości mają charakter orientacyjny i mogą się różnić
Stal St37 (Fe)	1
Stal nierdzewna (V2A)	Ok. 0,8
Aluminium (Al)	Ok. 0,45
Miedź (Cu)	Ok. 0,4
Mosiądz (Ms)	Ok. 0,4

Informacja dotycząca montażu

Uwaga	Przynależna grafika – patrz „Informacja dotycząca montażu”
B	16 mm
C	8 mm
D	6 mm
F	16 mm

Informacja dotycząca montażu

Montaż zabudowany

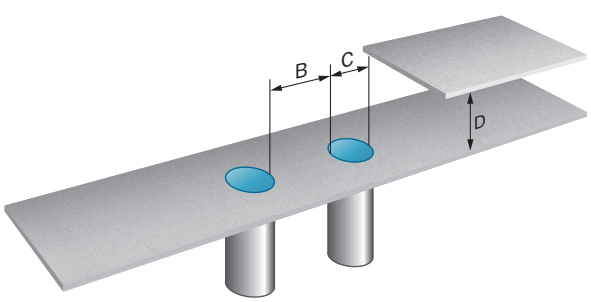

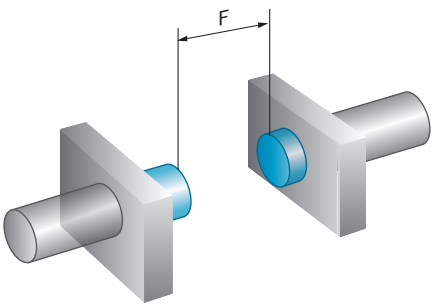

Schemat elektryczny

Cd-002

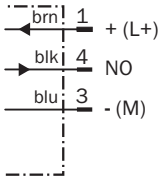

Certyfikat UL

Certyfikat UL

Rysunek wymiarowy (Wymiary w mm)

IME08 Standard, wtyk, zabudowany

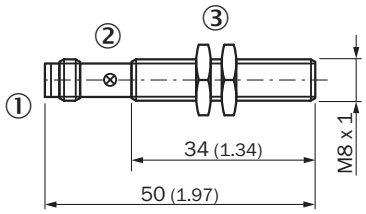

① Przyłącze
② Dioda LED
③ Nakrętka mocująca (2 x); szerokość rozwarcia klucza 13, metal

Zalecane akcesoria

więcej wersji urządzeń i akcesoriów www.sick.com/IME

	Krótki opis	Typ	Nr artykułu
Uniwersalne systemy zaciskowe			
	Uniwersalny uchwyt zaciskowy do drążków montażowych o średnicy 12 mm, Cynkowy odlew ciśnieniowy, bez płytki mocującej i śrub	BEF-KHS-KH3	5322626
Kątowniki mocujące i płytki mocujące			
	Płytka mocująca do czujników M8, Stal, ocynkowana, bez materiałów mocujących	BEF-WG-M08	5321722
	Kątownik mocujący, gwint M8, Stal, ocynkowana, bez materiałów mocujących	BEF-WN-M08	5321721
Uchwyty zaciskowe i do ustawienia położenia			
	Blok zaciskowy do siłowników okrągłych M8 bez stałego ogranicznika, Tworzywo sztuczne (PA12) wzmocnione włóknem szklanym, z materiałami mocującymi	BEF-KH-M08	2051477
	Blok zaciskowy do siłowników okrągłych M8 ze stałym ogranicznikiem, Tworzywo sztuczne (PA12) wzmocnione włóknem szklanym, z materiałami mocującymi	BEF-KHF-M08	2051478
Złącza wtykowe i przewody			
	Głowica A: Gniazdo, M8, 3 piny, prosty Głowica B: - Przewód: nieekranowany	DOS-0803-G	7902077
	Głowica A: Gniazdo, M8, 3 piny, kątowy Głowica B: - Przewód: nieekranowany	DOS-0803-W	7902078
	Głowica A: Gniazdo, M8, 3 piny, prosty Głowica B: Przewód Przewód: PVC, nieekranowany, 2 m	DOL-0803-G02M	6010785
	Głowica A: Gniazdo, M8, 3 piny, prosty Głowica B: Przewód Przewód: PVC, nieekranowany, 5 m	DOL-0803-G05M	6022009

	Krótki opis	Typ	Nr artykułu
	Głowica A: Gniazdo, M8, 3 piny, prosty Głowica B: Przewód Przewód: PVC, nieekranowany, 10 m	DOL-0803-G10M	6022011
	Głowica A: Gniazdo, M8, 3 piny, kątowy Głowica B: Przewód Przewód: PVC, nieekranowany, 2 m	DOL-0803-W02M	6008489
	Głowica A: Gniazdo, M8, 3 piny, kątowy Głowica B: Przewód Przewód: PVC, nieekranowany, 5 m	DOL-0803-W05M	6022010
	Głowica A: Gniazdo, M8, 3 piny, kątowy Głowica B: Przewód Przewód: PVC, nieekranowany, 10 m	DOL-0803-W10M	6022012