# 4-kanałowy moduł wejść dwustanowych; 24 V DC; 0,2 ms; załączanie potencjałem wysokim; podłączanie 2- do 3-przewodowe

*Numer wyrobu: 750-403*



*4-kanałowy moduł wejść dwustanowych; 24 V DC; 0,2 ms; załączanie potencjałem wysokim; podłączanie 2- do 3-przewodowe*

## Oznaczenie

RoHS ✓
Compliant

## Dane handlowe

| | |
|---|---|
| *Dostawca* | *WAGO* |
| *Nr wyrobu dostawcy* | *750-403* |
| *GTIN / EAN* | *4045454424732* |
| *Zawartość* | *1* |
| *Opakowanie jednostkowe* | *1* |
| *Nr artykułu u klienta* | |

## Uwagi

*opis artykułu:Moduł wejść dwustanowych odczytuje sygnały z obiektu, np. z czujników.W celu tłumienia zakłóceń każde wejście wyposażone jest w filtr o różnych stałych czasowych w zależności od wykonania.Magistrala obiektowa i systemowa są od siebie galwanicznie odseparowane.*

## Dane techniczne

### *Inne*

| | |
|---|---|
| *kolor* | *jasnoszary* |
| *znak zgodności* | *CE* |
| *funkcja* | *Digitalmodul* |
| *liczba wejść* | *4* |
| *izolacja* | *500 V system/zasilanie* |
| *napięcie magistrali obiektowej* | *24 V DC (-25 % ... +30 %)* |

| Dane techniczne | |
|---|---|
| *wewnętrzny pobór prądu [mA]* | *7.5 [mA]* |
| *napięcie sygnałowe (0)* | *-3 V ... +5 V DC* |
| *napięcie sygnałowe (1)* | *15 V ... 30 V DC* |
| *filtr wejściowy* | *0,2 ms* |
| *prąd wejściowy typ.* | *4,5 mA* |
| *reprezentacja w obrazie procesu* | *4 bity* |
| *stopień ochrony* | *IP20* |
| *technika podłączania przewodu (1)* | *CAGE CLAMP®* |
| *jednodrutowy, montaż przy pomocy narzędzi* | *0.08 … 2.5 mm² / 28 … 14 AWG* |
| *linkowy, montaż przy pomocy narzędzi* | *0.08 … 2.5 mm² / 28 … 14 AWG* |
| *dł. odizolowania przewodu* | *8 … 9 mm / 0.31 … 0.35 in* |
| *obciążenie ogniowe [MJ]* | *1.161 [MJ]* |
| *ciężar [g]* | *46.949 [g]* |
| *szerokość* | *12 mm / 0.472 in* |
| *wys. [mm]* | *64 [mm]* |
| *wysokość od górnej krawędzi szyny* | *64 mm / 2.52 in* |
| *gł.* | *100 mm / 3.937 in* |
| *materiał obudowy* | *Polycarbonat, Polyamid 6.6* |
| *temperatura składowania* | *-25 °C ... +85 °C* |
| *rodzaj montażu* | *szyna TS 35* |
| *temperatura pracy* | *0 °C ... +55 °C* |
| *pozycja montażu* | *dowolna* |
| *narażenie na wpływ substancji szkodliwych* | *gemäß IEC 60068-2-42 und IEC 60068-2-43* |
| *EMC: emisja zakłóceń* | *zgodnie z EN 61000-6-4, przemysł morski* |
| *EMC: odporność na zakłócenia* | *zgodnie z EN 61000-6-2, przemysł morski* |
| *maks. stężenie substancji szkodliwych przy wilgotności wzglę* | *SO2 ≤ 25 ppm; H2S ≤ 10 ppm* |
| *odporność na wstrząsy* | *zgodnie z IEC zgodnie z IEC 60068-2-27* |
| *odporność na wibracje* | *zgodnie z IEC zgodnie z IEC 60068-2-6* |

## Zdjęcia i schematy



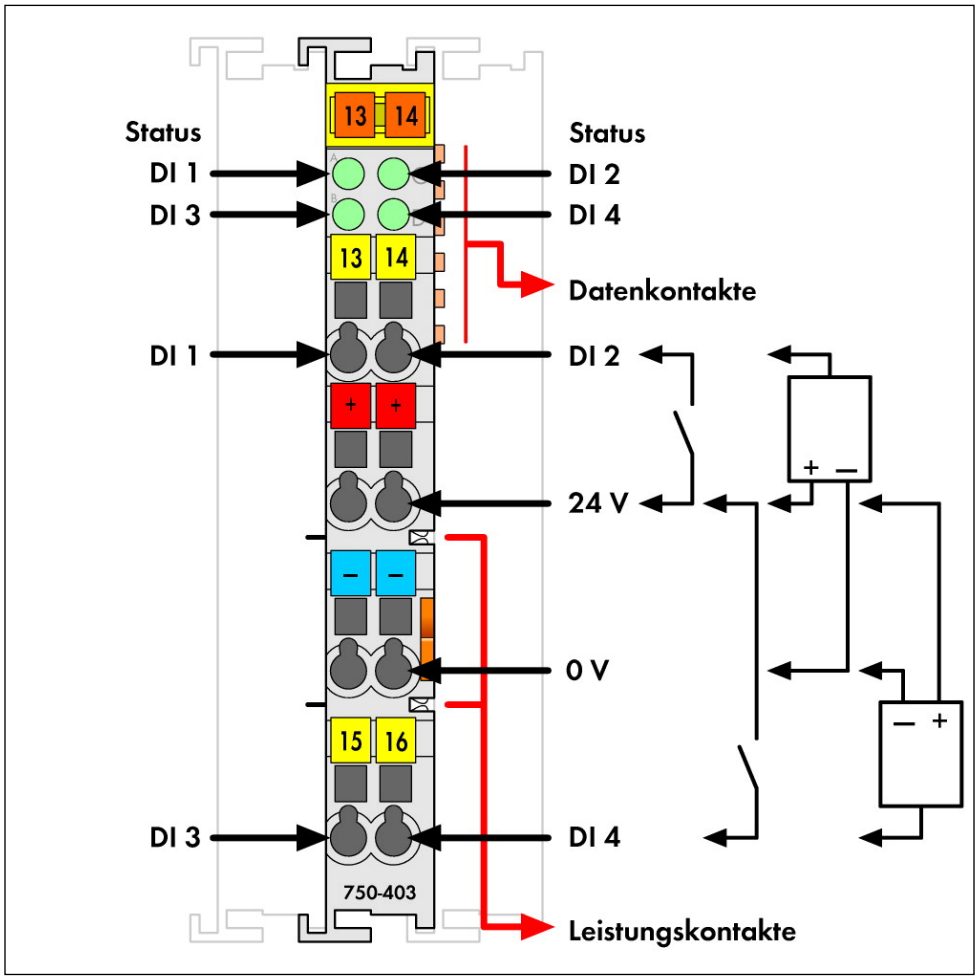
Status
DI 1
DI 3
Status
DI 2
DI 4
Datenkontakte
DI 1
DI 2
24 V
0 V
DI 3
DI 4
750-403
Leistungskontakte

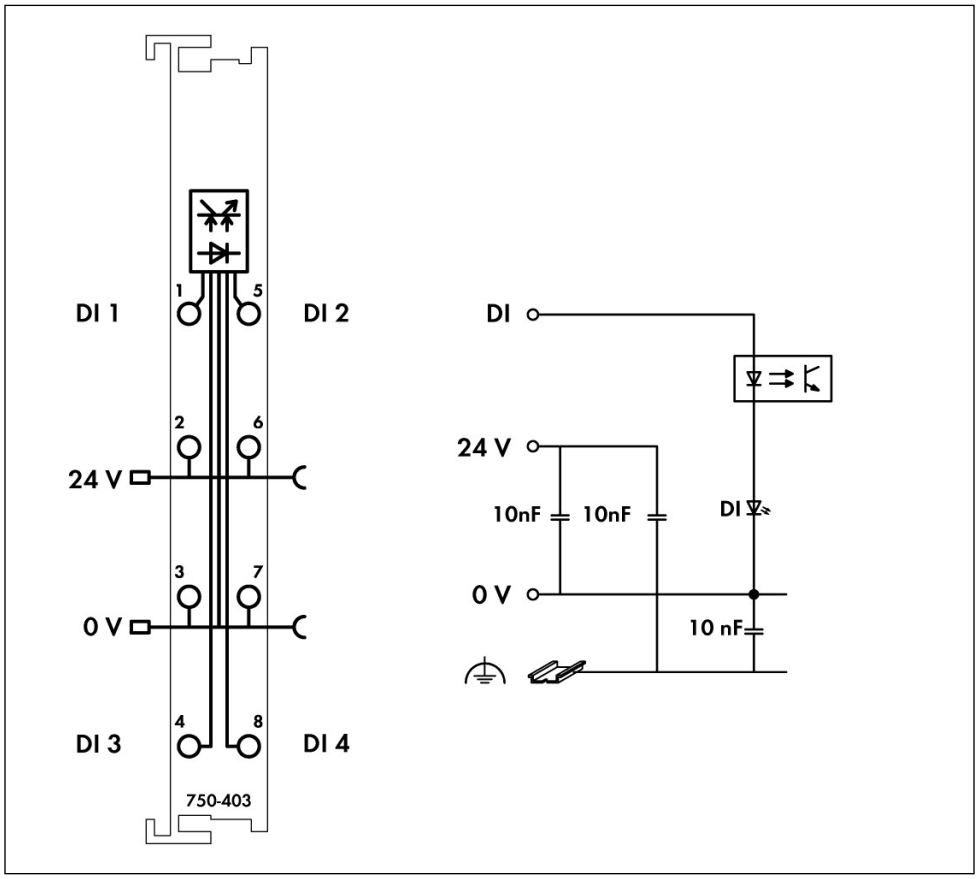
DI 1
DI 2
24 V
0 V
DI 3
DI 4
1
5
2
6
3
7
4
8
750-403
DI
24 V
10nF
10nF
DI
0 V
10 nF