4-kanałowy moduł wejść analogowych; Pt1000 / RTD; do rezystancyjnych czujników temp.

Numer wyrobu: 750-460/000-003



4-kanałowy moduł wejść analogowych; Pt1000 / RTD; do rezystancyjnych czujników temp.

Oznaczenie

RoHS ✓
Compliant

Dane handlowe

Dostawca	*WAGO*
Nr wyrobu dostawcy	*750-460/000-003*
GTIN / EAN	*4045454848958*
Zawartość	*1*
Opakowanie jednostkowe	*1*
Nr artykułu u klienta	

Uwagi

opis artykułu:Moduł pozwala na bezpośrednie podłączanie rezystancyjnych czujników temperatury typu Pt.Podłączenie może być realizowane techniką 2-przewodową.Moduł automatycznie linearyzuje pełny zakres temperatur. Zwarcie, przerwa w obwodzie pomiarowym oraz przekroczenie zakresu sygnalizowane są czerwoną LED.

Dane techniczne

Inne

kolor	*jasnoszary*
znak zgodności	*CE*
liczba wejść	*4*
zasilanie	*napięciem magistrali systemowej DC / DC*
izolacja	*500 V system/zasilanie*
maks. wewnętrzny pobór prądu [mA]	*65 [mA]*

Dane techniczne	
prąd pomiarowy typ.	*0,5 mA*
rodzaje czujników	*Pt1000*
technika podłączania czujnika	*2-przew.*
zakres temperatur	*-200 °C ... +850 °C (Pt), -60 °C ... +250 °C (Ni)*
rozdzielczość (w całym zakresie temperatur)	*0,1 °C*
czas przetwarzania	*250 ms*
błąd pomiaru 25 °C	*< ± 0,2 % zakresu*
współczynnik temperaturowy	*< ± 0,01 % /K zakresu*
reprezentacja w obrazie procesu	*4 x 16 bitów dane; 4 x 8 bitów sterowanie/status (opcja)*
rodzaj sygnału	*Pt1000*
stopień ochrony	*IP20*
technika podłączania przewodu (1)	*CAGE CLAMP®*
jednodrutowy, montaż przy pomocy narzędzi	*0.08 … 2.5 mm² / 28 … 14 AWG*
linkowy, montaż przy pomocy narzędzi	*0.08 … 2.5 mm² / 28 … 14 AWG*
dł. odizolowania przewodu	*8 … 9 mm / 0.31 … 0.35 in*
ciężar [g]	*51.8 [g]*
szerokość	*12 mm / 0.472 in*
wys. [mm]	*64 [mm]*
wysokość od górnej krawędzi szyny	*64 mm / 2.52 in*
gł.	*100 mm / 3.937 in*
temperatura składowania	*-25 °C ... +85 °C*
wilgotność względna (bez kondensacji) [%]	*95 [%]*
rodzaj montażu	*szyna TS 35*
temperatura pracy	*0 °C ... +55 °C*
EMC: emisja zakłóceń	*zgodnie z EN 61000-6-4*
EMC: odporność na zakłócenia	*zgodnie z EN 61000-6-2*
odporność na wstrząsy	*zgodnie z IEC zgodnie z IEC 60068-2-27*
odporność na wibracje	*zgodnie z IEC zgodnie z IEC 60068-2-6*

Zdjęcia i schematy



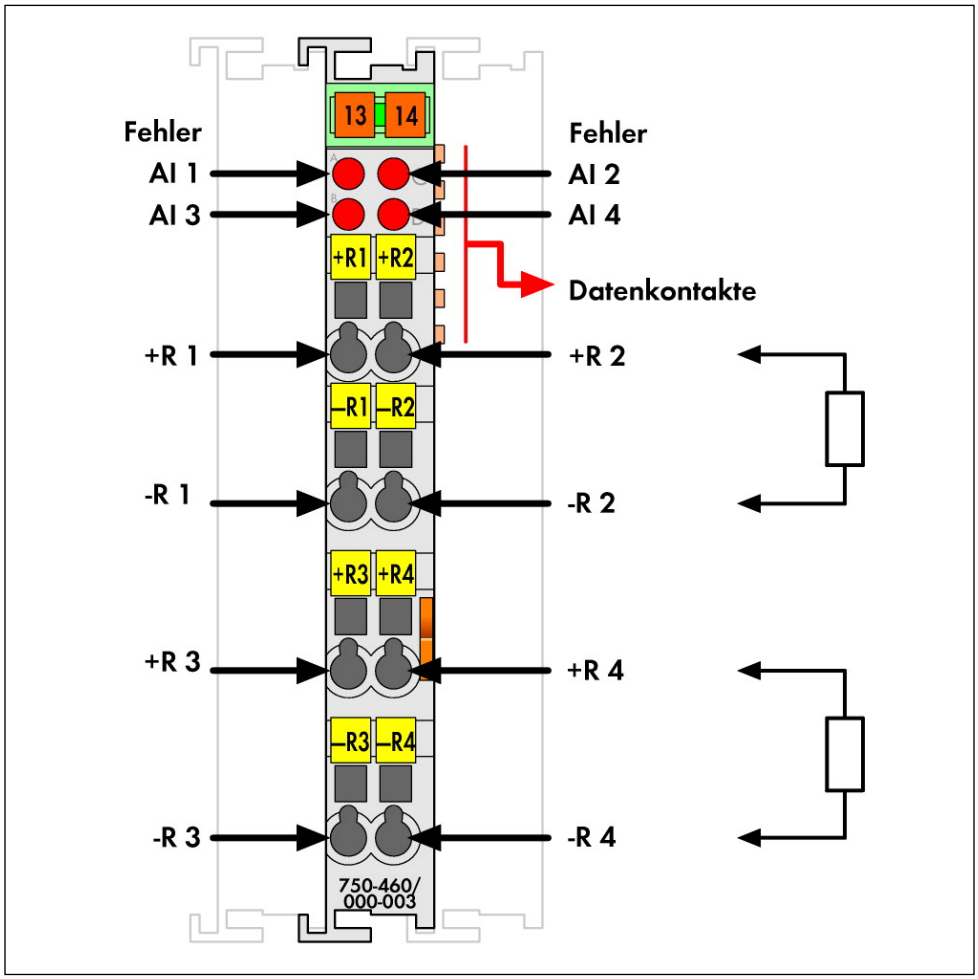
13
14
Fehler
AI 1
AI 3
Fehler
AI 2
AI 4
+R1
+R2
Datenkontakte
+R 1
+R 2
–R1
–R2
-R 1
-R 2
+R3
+R4
+R 3
+R 4
–R3
–R4
-R 3
-R 4
750-460/
000-003

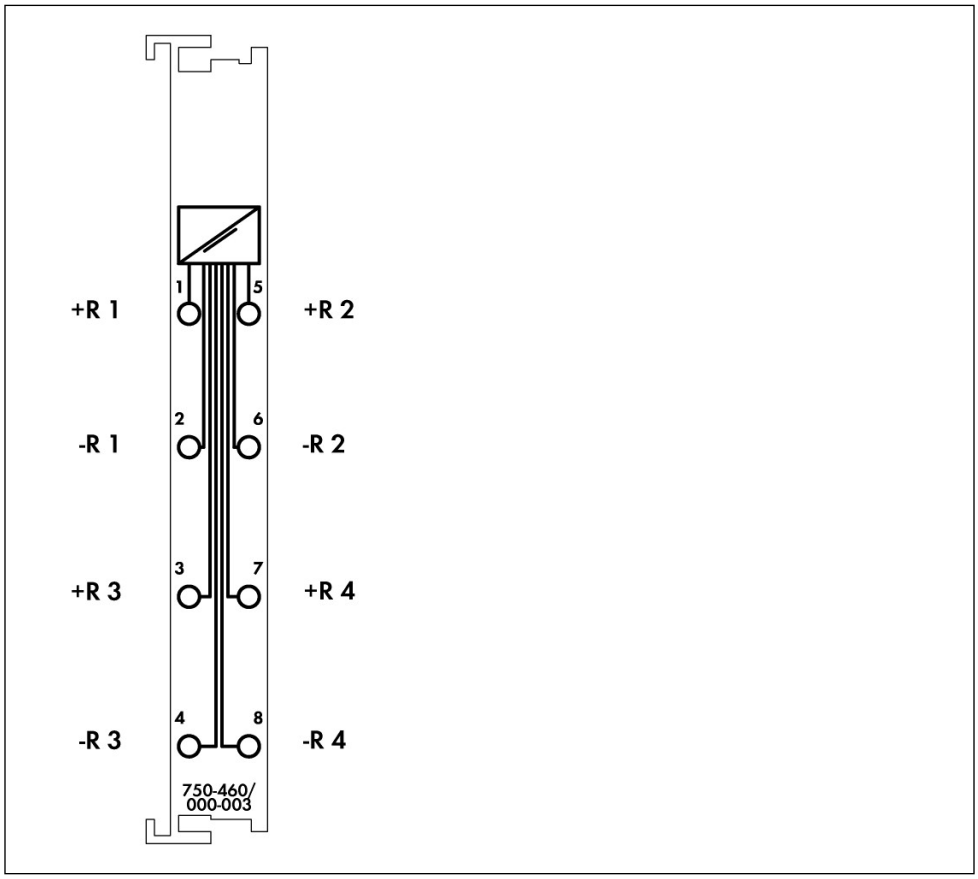
+R 1
1
5
+R 2
-R 1
2
6
-R 2
+R 3
3
7
+R 4
-R 3
4
8
-R 4
750-460/
000-003