interfejs sieciowy PROFIBUS DP/ V1; 12 MBaud; sygnały dwustanowe i analogowe

Numer wyrobu: 750-333



interfejs sieciowy PROFIBUS DP/ V1; 12 MBaud; sygnały dwustanowe i analogowe

Oznaczenie

RoHS ✓
Compliant

Dane handlowe

Dostawca	*WAGO*
Nr wyrobu dostawcy	*750-333*
GTIN / EAN	*4045454526856*
Zawartość	*1*
Opakowanie jednostkowe	*1*
Nr artykułu u klienta	

Uwagi

opis artykułu:Interfejs sieciowy 750-333 umożliwia podłączanie modułów WAGO-I/O-SYSTEM do sieci obiektowej PROFIBUS DP jako slave.W fazie inicjacji interfejs analizuje budowę węzła i na podstawie stanu wejść i wyjść tworzy obraz procesu. W celu optymalnego wykorzystania przestrzeni adresowej moduły zajmujące mniej niż 8 bitów są grupowane w pełne bajty.Istnieje możliwość konfiguracji modułów jako nieaktywnych. Dzięki temu można dowolnie modyfikować budowę węzła ze względu na sygnały peryferyjne, bez ingerencji we wcześniej napisany program sterownika.Diagnostyka dołączonych modułów realizowana jest zgodnie z EN 50170. Nie ma więc potrzeby programowej interpretacji stanów diagnostyki.Uwaga: konieczne jest użycie plików GSD!czas transmisji: typ. 1 ms (10 węzłów; po 32 DI/DO przy 12 MBaud); maks. 3,3 msmaks. długość segmentu sieci: 100 m ... 1200 m (zależnie od prędkości transmisji / rodzaju przewodu)

Dane techniczne

Inne

kolor	*jasnoszary*
norma	*EN 50170*

Dane techniczne	
znak zgodności	*CE*
liczba węzłów	*96 z repeaterem*
liczba punktów WE/WY	*ok. 6000 (zależna od mastera)*
medium transmisji	*przewód miedziany zgodnie z EN 50170*
prędkość transmisji	*9,6 kBaud ... 12 MBaud*
złącze sieci obiektowej	*1 złącze żeńskie D-Sub 9*
liczba modułów WE/WY	*63*
maks. obraz procesu wejść	*244 bajty*
maks. obraz procesu wyjść	*244 bajty*
konfiguracja	*w urządzeniu sterującym*
zasilanie	*24 V DC (-25 % ...+30 %)*
maks. prąd wejściowy (24 V) [mA]	*500 [mA]*
sprawność zasilacza [%]	*87 [%]*
pobór prądu z magistrali systemowej (5 V) [mA]	*200 [mA]*
prąd sumaryczny dla modułów (5 V) [mA]	*1800 [mA]*
izolacja	*500 V system/zasilanie*
napięcie magistrali obiektowej	*24 V DC (-25 % ...+30 %)*
maks. obciążalność magistrali obiektowej [A]	*DC 10 [A]*
stopień ochrony	*IP20*
technika podłączania przewodu (1)	*CAGE CLAMP®*
jednodrutowy, montaż przy pomocy narzędzi	*0.08 … 2.5 mm² / 28 … 14 AWG*
linkowy, montaż przy pomocy narzędzi	*0.08 … 2.5 mm² / 28 … 14 AWG*
dł. odizolowania przewodu	*8 … 9 mm / 0.31 … 0.35 in*
ciężar [g]	*183.143 [g]*
szerokość	*51 mm / 2.008 in*
wys. [mm]	*65 [mm]*
wysokość od górnej krawędzi szyny	*65 mm / 2.559 in*
gł.	*100 mm / 3.937 in*
temperatura składowania	*-25 °C ... +85 °C*
wilgotność względna (bez kondensacji) [%]	*95 [%]*
rodzaj montażu	*szyna TS 35*
temperatura pracy	*0 °C ... +55 °C*
EMC: emisja zakłóceń	*zgodnie z EN 61000-6-4, przemysł morski*
EMC: odporność na zakłócenia	*zgodnie z EN 61000-6-2, przemysł morski*

Dane techniczne	
odporność na wstrząsy	*zgodnie z IEC zgodnie z IEC 60068-2-27*
odporność na wibracje	*zgodnie z IEC zgodnie z IEC 60068-2-6*

Zdjęcia i schematy



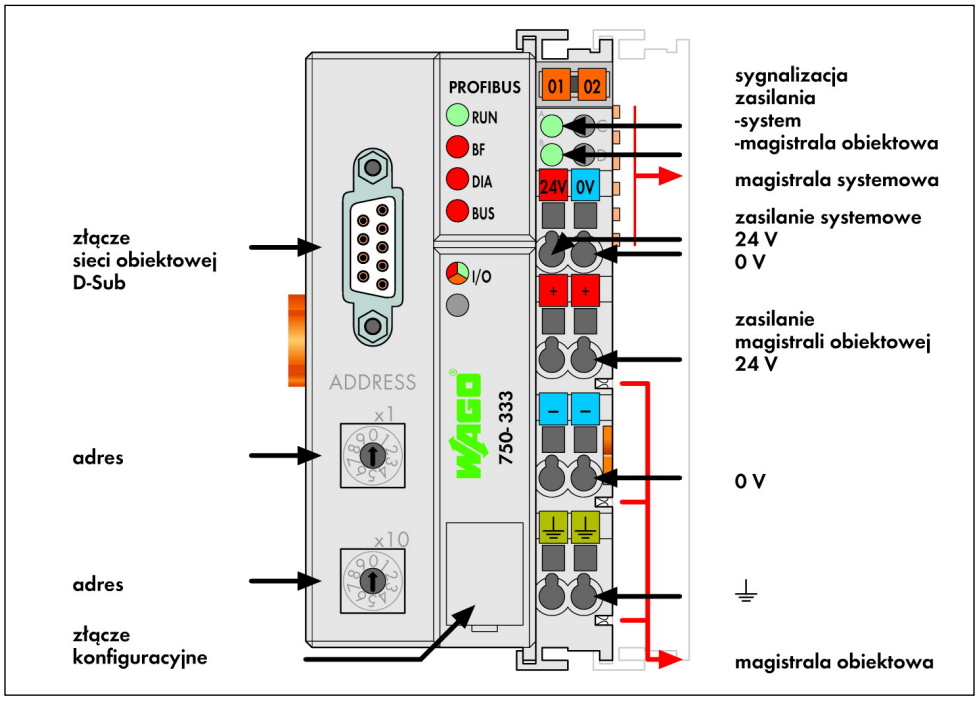
złącze
sieci obiektowej
D-Sub
adres
adres
złącze
konfiguracyjne
PROFIBUS
RUN
BF
DIA
BUS
I/O
ADDRESS
x1
x10
750-333
01
02
24V
0V
sygnalizacja
zasilania
-system
-magistrala obiektowa
magistrala systemowa
zasilanie systemowe
24 V
0 V
zasilanie
magistrali obiektowej
24 V
0 V
magistrala obiektowa

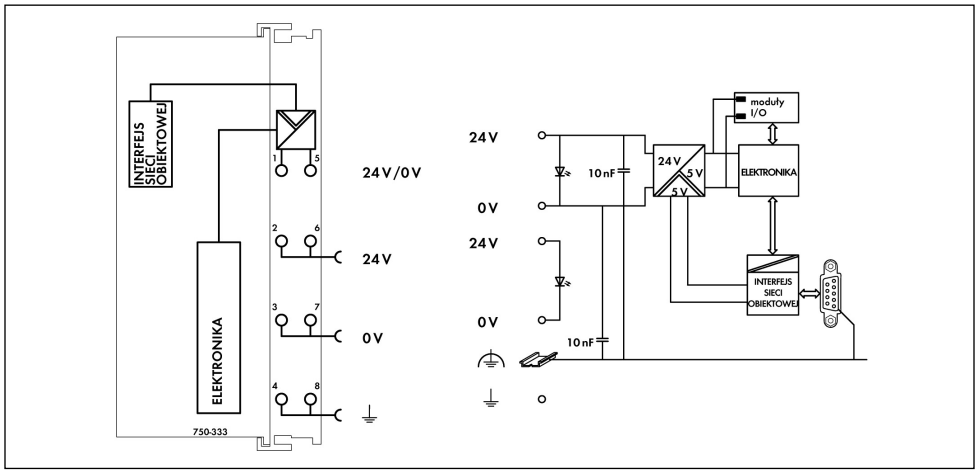
INTERFEJS SIECI OBIEKTOWEJ
ELEKTRONIKA
750-333
24 V/0 V
24 V
0 V
24 V
0 V
24 V
10 nF
24 V
5 V
5 V
moduły I/O
ELEKTRONIKA
INTERFEJS SIECI OBIEKTOWEJ
10 nF